Update

FM SYSTEME®

ROHRSTECKSYSTEM & SYSTEM-ENGINEERING

> PIPE RACKING SYSTEM
> SYSTÈME TUYAU DE SOUTIRAGE

ECO-ROHR

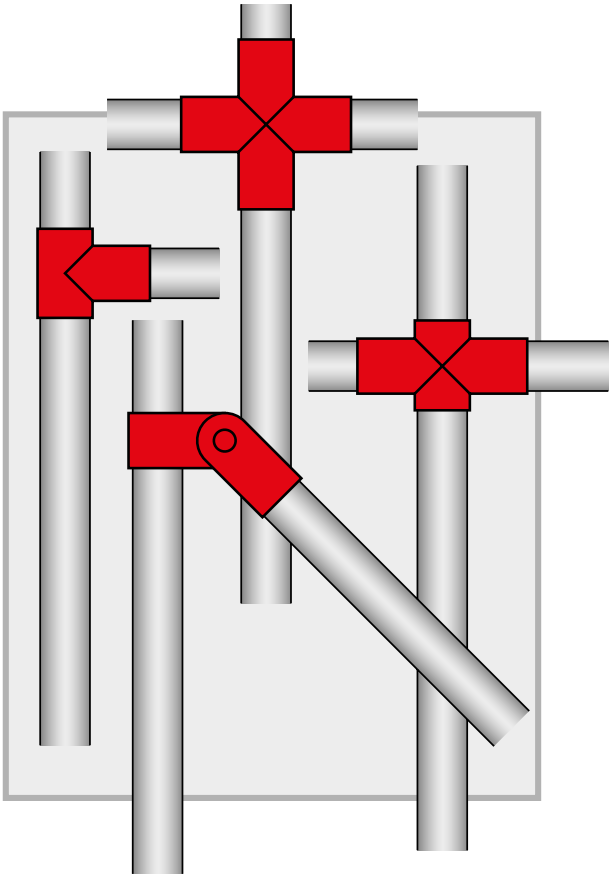

... UND WIEDER GUT GELÖST!

> ... ONCE AGAIN SOLVED QUITE SMART

> ... ET ENCORE UNE FOIS BIEN RÉSOLU

„Mit Konzepten für eine schlanke Produktion und Intralogistik verhelfen wir Unternehmen zu maximalem Erfolg."

> *"We help companies achieve maximum success with concepts for lean production and intralogistics."*

> *« Nous aidons les entreprises à atteindre un maximum de succès avec des concepts de production allégée et d'intralogistique. »*

Effiziente Technik

> Efficient technology
> Technologie efficace

Kundenspezifische Lösungen

> Customized solutions
> Solutions sur mesure

Alles aus einer Hand

> All from one hand
> Tout d'une source

Produktvielfalt

> Product variety
> Variété des produits

Aluprofilsystem
> Aluminium profile system
> Systèmes de profilé d'aluminium

ECO-Rohrstecksystem
> ECO tube connector system
> Système de tubes ECO

Arbeitsplatzsystem
> Workplace system
> Système de postes de travail

MySHADOWBOARD
> MySHADOWBOARD
> MySHADOWBOARD

Schutzzaunsystem
> Protective fence system
> Système de barrière de protection

Fördertechnik
> Conveyor technology
> Technique d'acheminement

Mehr Informationen unter ...

> More information at ...
> Plus d'informations sous ...

www.fm-systeme.com

INHALT
CONTENT <
TABLE DES MATIÈRES <

1	1.00 - 1.36	**Unsere Lösungen** **individuelle & flexible Standards**	*Our solutions* *individual & flexible standards*	*Nos solutions* *standards individuel & flexible*
2	2.00 - 2.04	**ECO-Rohre** **NICO-, KUMA- und Gleitrohre**	*ECO pipes* *NICO, KUMA and guide pipes*	*Tubes ECO* *Tubes NICO, KUMA et tubes coulissants*
3	3.00 - 3.38	**Rohrverbinder** **für ECO-Rohre und Alu-Profile**	*Pipe connectors* *for ECO-pipes and Alu-profiles*	*Connecteur tubulaire* *pour tubes ECO et profilés Alu*
4	4.00 - 4.06	**Kunststoffverbinder** **und Kunststoff-Zubehör**	*Plastic connectors* *and plastic accessories*	*Connecteur plastique* *et accessoire plastique*
5	5.00 - 5.10	**Rollenschienen** **für ECO-Rohre, Alu-Profil und Seitenführungen**	*Roller tracks* *for ECO-pipes, Alu-profile and lateral guides*	*Rails à rouleaux* *pour tubes ECO, profilés Alu et glissières latérales*
6	6.00 - 6.16	**Schienenverbinder** **für Schienen und ECO-Rohre, Alu-Profile und Stahlbügel**	*Rail connector* *for roller tracks and ECO-pipes, Alu-profiles and steel brackets*	*Connecteur de rails* *pour rails à rouleaux et tubes ECO, profilés Alu et étrier acier*
7	7.00 - 7.10	**Füße & Räder** **Einpressbuchsen, Gewindefüße**	*Feet & wheels* *Press-fit bushes, threaded feet*	*Pieds & roues* *Douilles de serrage, pieds filetés*
8	8.00 - 8.20	**Wagenmodule** **für Kanbanwagen, Deichseln und Wagen-Zubehör**	*Trolley modules* *for Kanban trolleys, drawbars and trolley-accessories*	*Modules de chariot* *pour chariots kanban, timons d'attelage et accessoires de chariot*
9	9.00 - 9.20	**Zubehör** **& Flächenelemente**	*Accessories* *& surface elements*	*Accessoires* *& éléments plats*
10	10.00 - 10.20	**Shadowboards** **& Arbeitsplatzelemente**	*Shadowboards* *& workplace elements*	*Panneau porte-outils* *& éléments de poste de travail*
11	11.00 - 11.06	**Bearbeitungs- &** **Montagewerkzeuge**	*Processing & assembly tools*	*Outils d'usinage* *& montage*
12	12.00 - 12.02	**Systembeschreibung**	*System description*	*Description de système*
13	13.00 - 13.12	**Übersicht Bestellnummern** **& Index**	*Partnumber overview* *& Index*	*Index*

STANDARDLÖSUNGEN

> STANDARD SOLUTIONS
> SOLUTIONS STANDARD

Arbeitsplatzsystem
1 . 01 - 1 . 04

Besenwagen
1 . 05 - 1 . 06

Bereitstellungswagen
1 . 07 - 1 . 10

KOM-Wagen
1 . 11 - 1 . 12

Behälter-Pickwagen
1 . 13 - 1 . 20

GLT / KLT Regal
1 . 21 - 1 . 23

Shooter System
1 . 24

Vereinzelung von Kleinladungsträgern
1 . 25 - 1 . 26

Hybridregale/-wagen
1 . 27 - 1 . 28

Bahnhof
1 . 29 - 1 . 30

Routenzug & spurtreuer Wagen
1 . 31 - 1 . 32

Schulungs- und Infotafeln
1 . 33 - 1 . 36

FM® SYSTEME

01 1.00 - 1.36

UNSERE LÖSUNGEN

> OUR SOLUTIONS
> NOS SOLUTIONS

Individuelle & flexible Standards

> individual & flexible standards
> standards individuel & flexible

FM® SYSTEME

Arbeitsplatz - Pulttisch

> workplace - desk type
> poste de travail - modele pupitre

Ⓐ Pulttisch

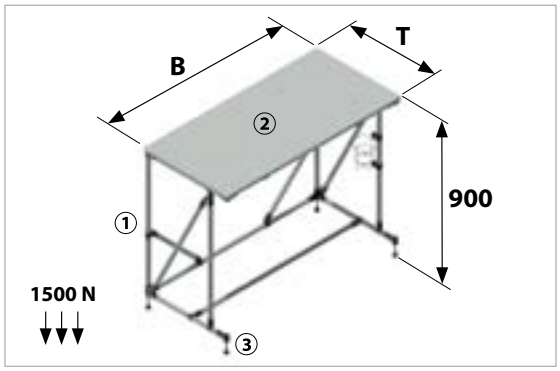

Breite B *> width* *> largeur*	Tiefe T *> depth* *> profondeur*	Artikelnummer *> article number* *> numéro d'article*
1000	600	08.00754.99
1250		08.00755.99

Ⓑ Pulttisch mit Überbau

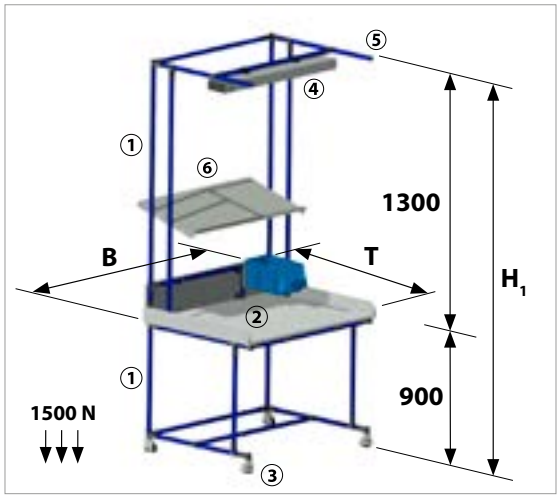

Breite B *> width* *> largeur*	Tiefe T *> depth* *> profondeur*	Artikelnummer *> article number* *> numéro d'article*
1000	600	08.00631.99
1250		08.00632.99

Ausführung

Ⓐ **Sondermaße**
B x T x H = _____

Ⓑ **Sondermaße**
B x T x H/H_1 = _____

① **Rohrfarbe** _____

② **Spanplatte, lichtgrau, 19 mm**

Sonderausführung:
_____

③ **Gewindefuß**

Heberolle

Rückenlochrolle mit Bremse

④ **LED-Leuchte ca. 1200 Lux**

5-fach-Steckdosenleiste

⑤ **C-Schiene für Werkzeuge**
2 Stopper, 1 Wagen

⑥ **Regalboden, lichtgrau**
Tiefe 300 / 450

⑦ **Bildschirmhalter**
- neigbar, schwenkbar
- mit Schwenkarm

⑧ **Tastaturhalter**

⑨ **Schublade**
B = 350, H = 100/200

B = 550, H = 100/200

⑩ **Lochtafel / Magnettafel**

⚠ **bei Angebotsanforderung ein Kreuz für die gewünschte Ausführung bzw. die gewünschte Stückzahl eintragen** X
> if a quotation is requested, tick the required model and enter the required quantity 2
> pour une demand, frime la version et nombre de pièces s'il vous plaît

Arbeitsplatz - Kastentisch

> workplace - box type
> poste de travail - modele coffre

Ⓐ Kastentisch

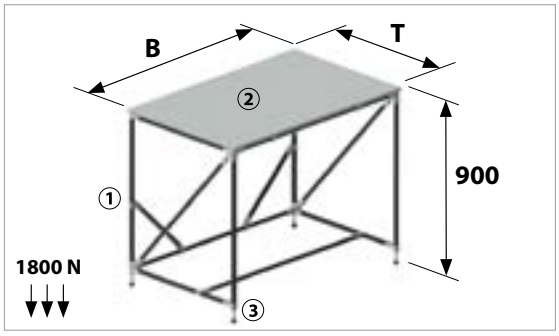

Breite B *> width* *> largeur*	Tiefe T *> depth* *> profondeur*	Artikelnummer *> article number* *> numéro d'article*
1000	600	08.00760.99
1250		08.00761.99
1500		08.00762.99
1000	800	08.00763.99
1250		08.00764.99
1500		08.00765.99

Ⓑ Kastentisch mit Überbau

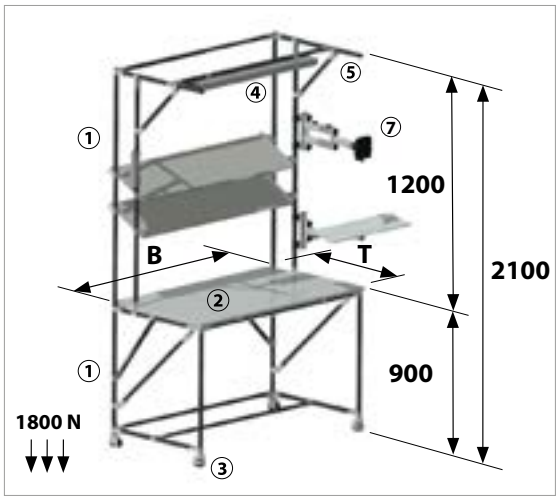

Breite B *> width* *> largeur*	Tiefe T *> depth* *> profondeur*	Artikelnummer *> article number* *> numéro d'article*
1000	600	08.00681.99
1250		08.00682.99
1500		08.00756.99
1000	800	08.00757.99
1250		08.00758.99
1500		08.00759.99

Ausführung

Ⓐ **Sondermaße**
B x T x H = _____

Ⓑ **Sondermaße**
B x T x H/H_1 = _____

① **Rohrfarbe** _____

② **Spanplatte, lichtgrau, 19 mm**

Sonderausführung:

_____

③ **Gewindefuß**

Heberolle

Rückenlochrolle mit Bremse

④ **LED-Leuchte ca. 1200 Lux**

5-fach-Steckdosenleiste

⑤ **C-Schiene für Werkzeuge 2 Stopper, 1 Wagen**

⑥ **Regalboden, lichtgrau Tiefe 300 / 400**

⑦ **Bildschirmhalter**
- neigbar, schwenkbar
- mit Schwenkarm

⑧ **Tastaturhalter**

⑨ **Schublade**
B = 350, H = 100/200

B = 550, H = 100/200

⑩ **Lochtafel / Magnettafel**

⚠ **bei Angebotsanforderung ein Kreuz für die gewünschte Ausführung bzw. die gewünschte Stückzahl eintragen**
> if a quotation is requested, tick the required model and enter the required quantity
> pour une demand, frime la version et nombre de pièces s'il vous plaît

X

2

ARBEITSPLATZ // höhenverstellbar

> WORKPLACE // height-adjustable

> POSTE DE TRAVAIL // réglable en hauteur

Arbeitsplatz - Kastentisch, höhenverstellbar, mit Handkurbel _____

> workplace - box type, height-adjustable, with hand crank
> poste de travail - modele pupitre, avec manivelle

(A) Kastentisch

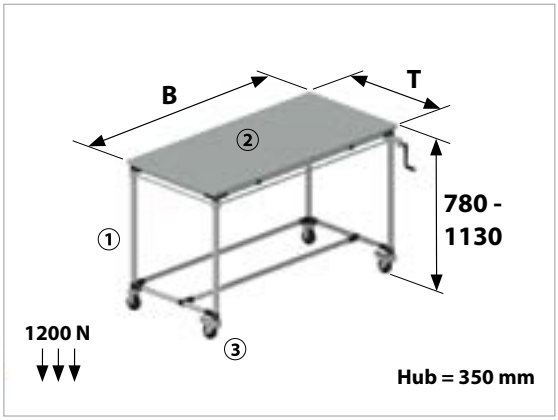

Breite B *> width* *> largeur*	Tiefe T *> depth* *> profondeur*	Artikelnummer *> article number* *> numéro d'article*
1000	600	08.00768.99
1250		08.00769.99
1000	800	08.00770.99
1250		08.00772.99

(B) Kastentisch mit Überbau

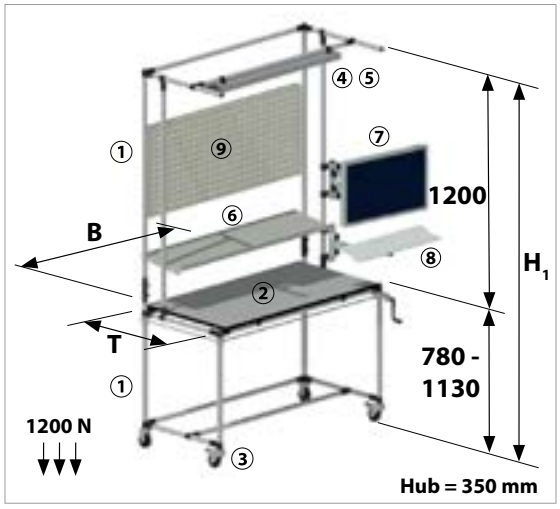

Breite B *> width* *> largeur*	Tiefe T *> depth* *> profondeur*	Artikelnummer *> article number* *> numéro d'article*
1000	600	08.00752.99
1250		08.00753.99
1000	800	08.00766.99
1250		08.00767.99

Ausführung

(A)	**Sondermaße** **B x T x H =** _____	
(B)	**Sondermaße** **B x T x H/H_1 =** _____	
①	**Rohrfarbe** _____	
②	**Spanplatte, lichtgrau, 19 mm**	
	Sonderausführung: _____	
③	**Gewindefuß**	
	Heberolle	
	Rückenlochrolle mit Bremse	
④	**LED-Leuchte ca. 1200 Lux**	
	5-fach-Steckdosenleiste	
⑤	**C-Schiene für Werkzeuge 2 Stopper, 1 Wagen**	
⑥	**Regalboden, lichtgrau Tiefe 300 / 450**	
⑦	**Bildschirmhalter** **- neigbar, schwenkbar** **- mit Schwenkarm**	
⑧	**Tastaturhalter**	
⑨	**Lochtafel / Magnettafel**	

⚠ **bei Angebotsanforderung ein Kreuz für die gewünschte Ausführung bzw. die gewünschte Stückzahl eintragen** X
> if a quotation is requested, tick the required model and enter the required quantity 2
> pour une demand, frime la version et nombre de pièces s'il vous plaît

Arbeitsplatz - Kastentisch, höhenverstellbar, elektrisch

> workplace - box type, height-adjustable, electrical
> poste de travail - modele pupitre, électrique

(A) Kastentisch

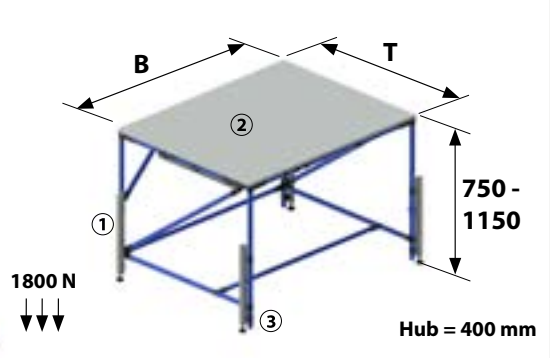

Breite B *> width* *> largeur*	Tiefe T *> depth* *> profondeur*	Artikelnummer *> article number* *> numéro d'article*
1000	600	08.00824.99
1250		08.00833.99
1500		08.00834.99
1000	800	08.00850.99
1250		08.00851.99
1500		08.00852.99

(B) Kastentisch mit Überbau

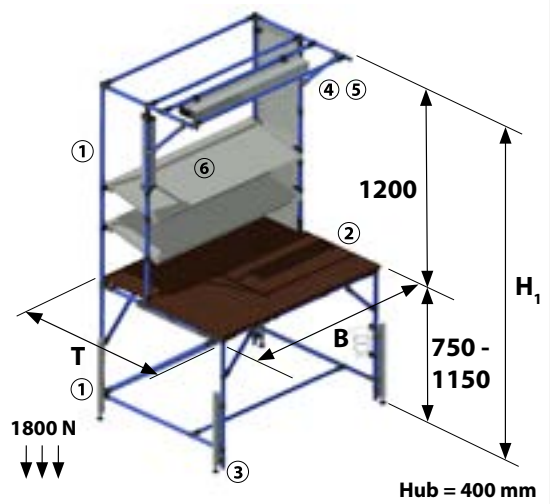

Breite B *> width* *> largeur*	Tiefe T *> depth* *> profondeur*	Artikelnummer *> article number* *> numéro d'article*
1000	600	08.00853.99
1250		08.00854.99
1500		08.00855.99
1000	800	08.00856.99
1250		08.00857.99
1500		08.00858.99

Ausführung

(A) **Sondermaße**
B x T x H = _____

(B) **Sondermaße**
B x T x H/H_1 = _____

① **Rohrfarbe** _____

② **Spanplatte, lichtgrau, 19 mm**

Sonderausführung:
_____

③ **Gewindefuß**

④ **LED-Leuchte ca. 1200 Lux**

5-fach-Steckdosenleiste

⑤ **C-Schiene für Werkzeuge**
2 Stopper, 1 Wagen

⑥ **Regalboden, lichtgrau**
Tiefe 300 / 450

⑦ **Bildschirmhalter**
- neigbar, schwenkbar
- mit Schwenkarm

⑧ **Tastaturhalter**

⑨ **Schublade**
B = 350, H = 100/200

B = 550, H = 100/200

⑩ **Lochtafel / Magnettafel**

⚠ **bei Angebotsanforderung ein Kreuz für die gewünschte Ausführung bzw. die gewünschte Stückzahl eintragen**
> if a quotation is requested, tick the required model and enter the required quantity
> pour une demand, frime la version et nombre de pièces s'il vous plaît

X

2

BESENWAGEN
> BROOM TROLLEY
> VOITURE BALAI

Besenwagen
> broom trolley
> voiture balai

Profilausführung	**07.00840.99**
Rohrausführung	**08.00799.99**

Vorteile
> advantages
> avantages

> Einhaltung der 5S-Methode, KAIZEN
> Zeitersparnis durch entfallenden Suchaufwand
> variable Anordnung durch Wellgitter möglich
> vielseitiges Bestücken möglich

> compliance with the 5S method, KAIZEN
> time savings because no searching required
> variable thanks to use of wire mesh
> variable configuration possible

> respect de la méthode 5S, KAIZEN
> economie de temps par suppression du temps de recherche
> variable sur structure de base avec grille ondulée
> equipement polyvalent possible

Anzahl der gewünschten Wagen
> number of required trolleys
> nombre de chariots souhaités

Bestückungsplan
> configuration plan
> plan d'équipement

Vorderseite */ front side / face avant*

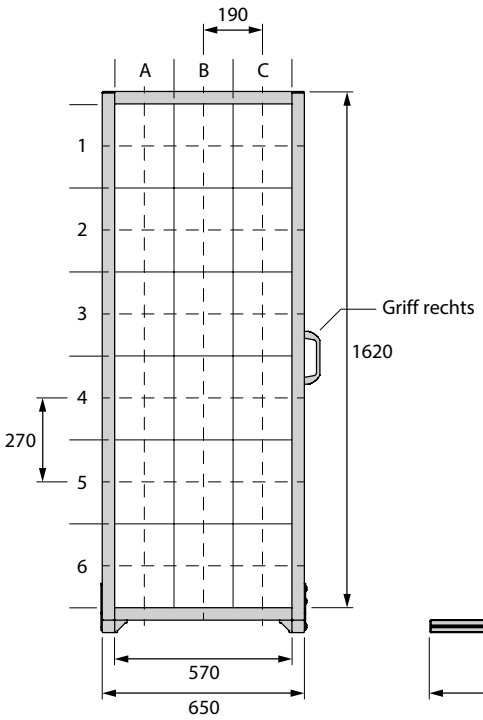

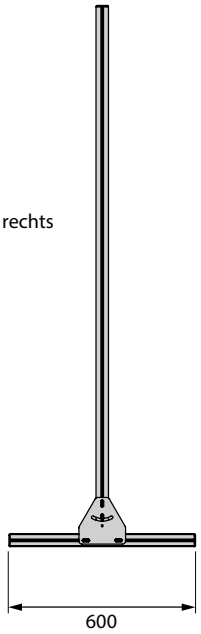

Rückseite */ reverse side / face arrière*

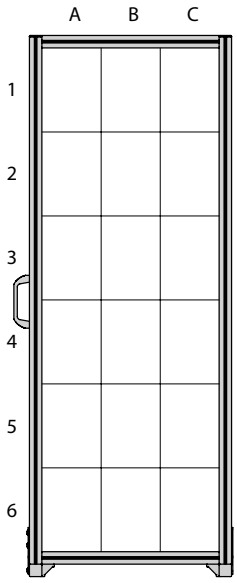

Bestückungselemente – Ausführungen

> equipment elements – models
> éléments d'équipement – modèles

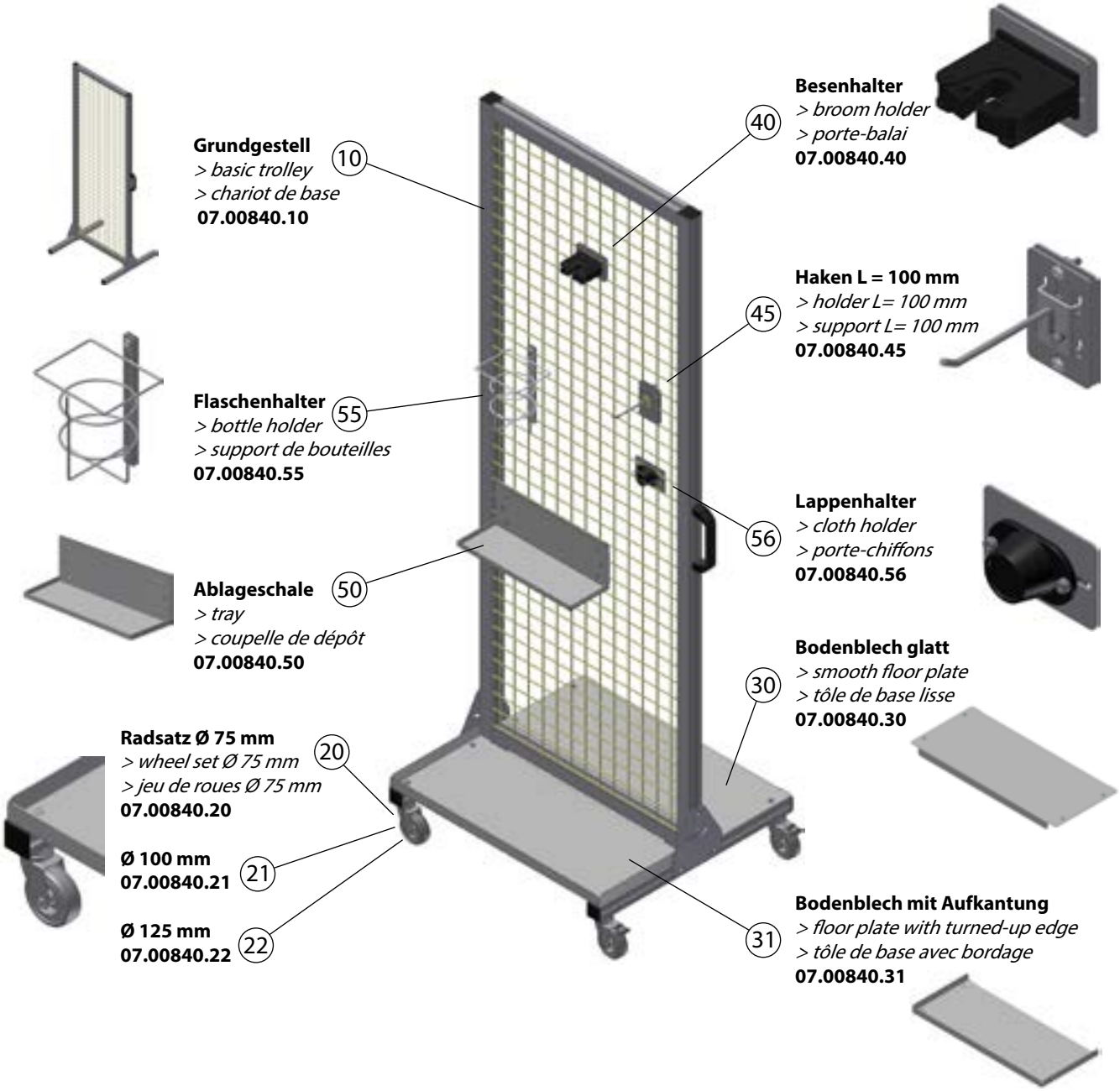

bitte tragen Sie in dem Bestückungsplan die gewünschte Ausführung ein (wie im Beispiel rechts)
> enter the required model into the configuration plan (see example on the right)
> veuillez appliquer au plan d'équipement le modèle souhaité (comme par exemple droit)

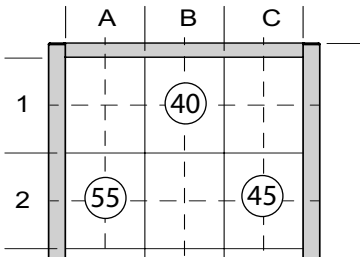

BEREITSTELLUNGSWAGEN

> SUPPLY TROLLEY

> CHARIOT DE LIVRAISON

Ausrüstungsangaben

> configuration information

> données d'équipement

Auswahl des Rollendurchmessers

[mm]	H	Expander Einschlag-buchse	Wagen Fmax [KG]
Ø 80	110	M12	180
Ø 100	128	M12	240
Ø 125	150	M12	300

Auswahl der Ausstattung

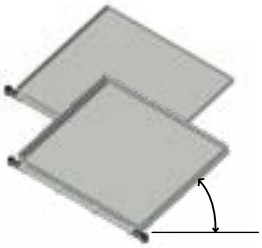

Ablagetasse schräg
B x T = 605 x 405

Höhe = 30

Höhe = 60

Ablagetasse waagrecht
B x T = 605 x 405

Höhe = 30

Höhe = 60

Schublade H=30
B x T x H = 605 x 405 x 30

Anzahl pro Wagen

Auszug 75%
ohne Kippsicherung

Auszug 100%
mit Kippsicherung

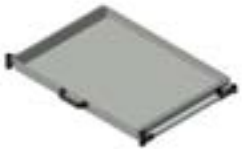

Schublade H=60
B x T x H = 605 x 405 x 60

Anzahl pro Wagen

Auszug 75%
ohne Kippsicherung

Auszug 100%
mit Kippsicherung

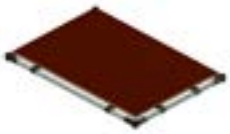

Ablagebrett
als Zwischenboden
Siebdruckplatte, braun

Anzahl pro Wagen

Ablage auf
den Radplatten
Siebdruckplatte, braun

Auswahl der Überbauausstattung

Regalboden
B = 640

Tiefe = 200

Tiefe = 300

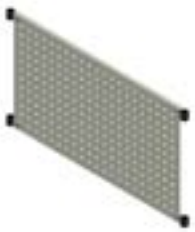

Lochtafel
lichtgrau
H x B = 500 x 640

Bereitstellungswagen

> supply trolley
> chariot de livraison

B x T = 600 x 400
W x D = 600 x 400
L x P = 600 x 400

Auswahl der Rahmenausführung

Ausführung
ohne Überbau

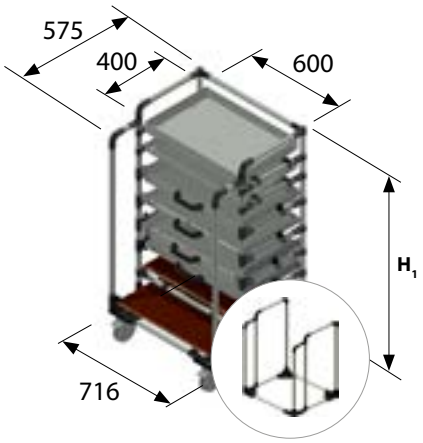

08.00621.99
H_1 = 900

08.00622.99
H_1 = 1100

08.00623.99
H_1 = 1300

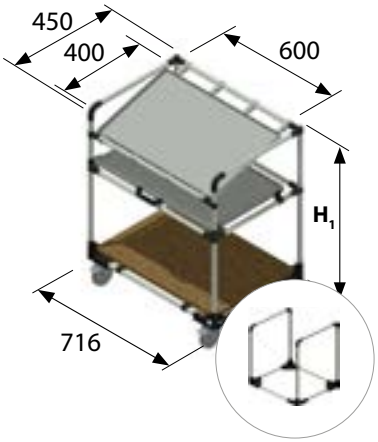

08.00620.99
H_1 = 700

Ausführung
Überbau für Lochtafel
Höhe = 700

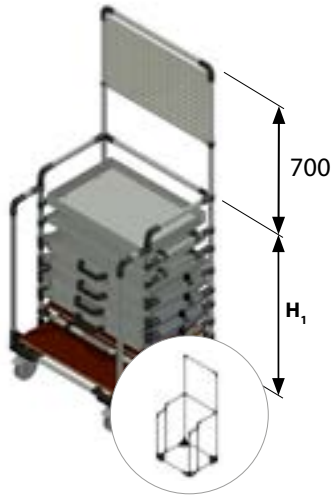

08.00624.10
H_1 = 900

08.00625.10
H_1 = 1100

Ausführung
Überbau für Regalböden
Höhe = 700

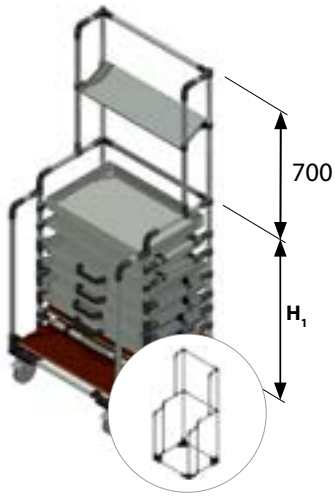

08.00624.09
H_1 = 900

08.00625.09
H_1 = 1100

Auswahl der Rohrausführung

Rohr Ø 28x1, lichtgrau

alternativ:
Rohrfarbe _____

BEREITSTELLUNGSWAGEN

> SUPPLY TROLLEY

> CHARIOT DE LIVRAISON

Ausrüstungsangaben

> configuration information

> données d'équipement

Auswahl des Rollendurchmessers

[mm]	H	Expander Einschlag-buchse	Wagen F_{max} [KG]
Ø 80	110	M12	180
Ø 100	128	M12	240
Ø 125	150	M12	300

Auswahl der Ausstattung

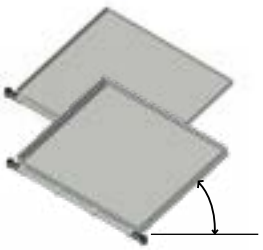

Ablagetasse schräg
B x T = 805 x 605

Höhe = 30

Höhe = 60

Ablagetasse waagrecht
B x T = 805 x 605

Höhe = 30

Höhe = 60

Schublade H=30
B x T x H = 805 x 605 x 30

Anzahl pro Wagen

Auszug 75 %
ohne Kippsicherung

Auszug 100 %
mit Kippsicherung

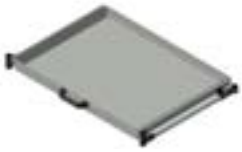

Schublade H=60
B x T x H = 805 x 605 x 60

Anzahl pro Wagen

Auszug 75 %
ohne Kippsicherung

Auszug 100 %
mit Kippsicherung

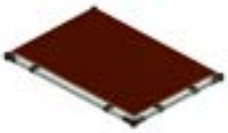

Ablagebrett
als Zwischenboden
Siebdruckplatte, braun

Anzahl pro Wagen

Ablage auf
den Radplatten
Siebdruckplatte, braun

Auswahl der Überbauausstattung

Regalboden
B = 840

Tiefe = 200

Tiefe = 300

Lochtafel
lichtgrau
H x B = 500 x 840

Bereitstellungswagen

> supply trolley
> chariot de livraison

B x T = 800 x 600

W x D = 800 x 600
L x P = 800 x 600

Auswahl der Rahmenausführung

Ausführung
ohne Überbau

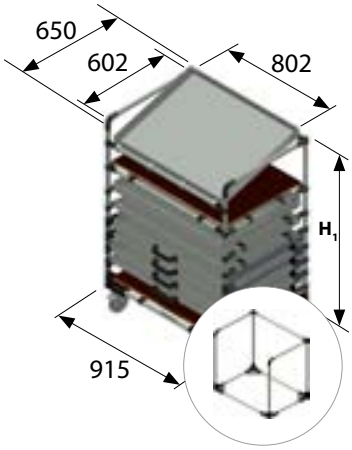

- **08.00626.99** H_1 = 900
- **08.00627.99** H_1 = 1100
- **08.00628.99** H_1 = 1300

Ausführung
Überbau für Lochtafel
Höhe = 700

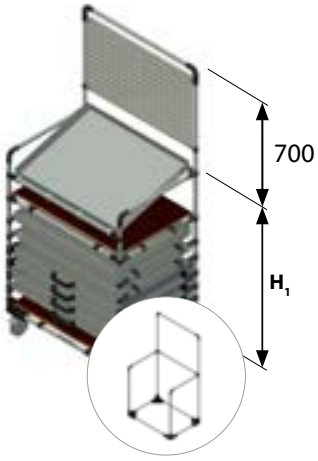

- **08.00629.10** H_1 = 900
- **08.00630.10** H_1 = 1100

Ausführung
Überbau für Regalböden
Höhe = 700

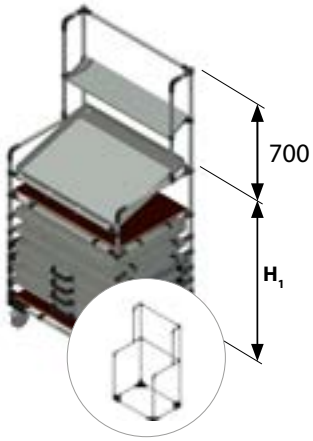

- **08.00629.09** H_1 = 900
- **08.00630.09** H_1 = 1100

Auswahl der Rohrausführung

Rohr Ø 28x1, lichtgrau

alternativ:
Rohrfarbe _____

KOM-WAGEN // feste Höhe & höhenverstellbar

> KOM TROLLEY // fixed height & height-adjustable

> CHARIOT KOM // hauteur fixe & réglable en hauteur

Ausrüstungsangaben

> configuration information
> données d'équipement

Auswahl des Rollendurchmessers

①

[mm]	R_H
Ø 100	128
Ø 125	155
Ø 160	160

Auswahl der Ausstattung

②

Tischplatte
lichtgrau
H = 20 mm

③

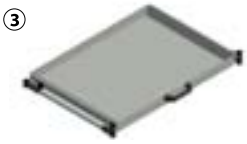

Auszugsebene
H = 30 mm
H = 50 mm

④

Ablage auf den Radplatten
Siebdruckplatte, braun
H = 20 mm

⑤

Standardschublade B x T x H

07.00105.00
350 x 525 x 100

07.00107.00
350 x 525 x 200

07.00106.00
550 x 525 x 100

07.00106.00
550 x 525 x 200

⑥

ohne Schiebegriff
fest
höhenverstellbar

gerader Schiebegriff
fest
höhenverstellbar

gewinkelter Schiebegriff
fest
höhenverstellbar

KOM-Wagen - Nutzmaße B x L x (H+RH)

> KOM trolley - used dimensions B x L x (H+RH)
> chariot KOM - dimensions utiles B x L x (H+RH)

Auswahl der Rahmenausführung

Ausführung
fest

08.00800.99
B x L x H = 420 x 650 x 600

08.00801.99
B x L x H = 620 x 850 x 600

08.00802.99
B x L x H = 820 x 1250 x 600

Ausführung
höhenverstellbar
Hub = 350

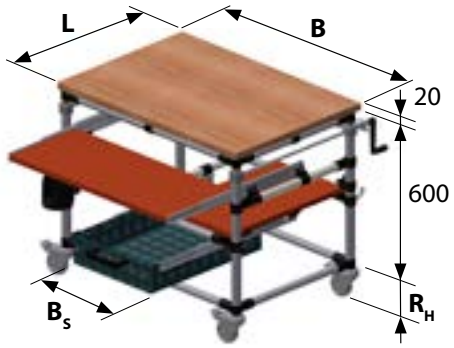

08.00830.99
B x L x H = 620 x 820 x 600

08.00831.99
B x L x H = 820 x 1220 x 600

Auswahl der Rohrausführung

Rohr Ø 28x1, lichtgrau

alternativ:
Rohrfarbe _____

KLT-PICK-WAGEN

> SLC PICK TROLLEY

> PICK CHARIOT POUR BACS

KLT-Pick-Wagen

> slc pick trolley
> pick chariot pour bacs

B x T = 300 x 400

W x D = 300 x 400
L x P = 300 x 400

Wagen mit 2 Pick-Ebenen, 1 Behälter pro Ebene
> trolley with 2 pick levels, 1 container per level
> charge avec 2 pick niveaux, 1 conteneur par niveau

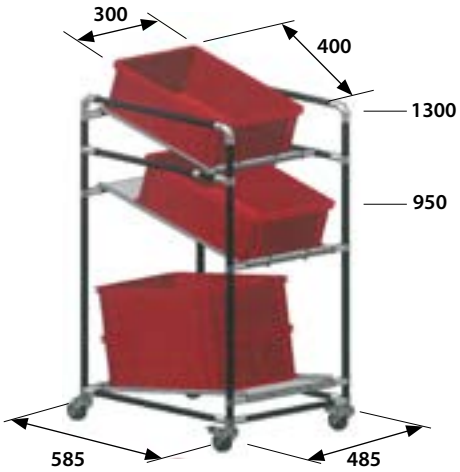

1x
300x400
pro Ebene

Wagen mit 2 Pick-Ebene, 2 Behälter pro Ebene
> trolley with 2 pick level, 2 container per level
> charge avec 2 pick niveau, 2 conteneur par niveau

2x
300x200
pro Ebene

Wagen mit 1 Pick-Ebene, 1 Behälter pro Ebene
> trolley with 1 pick level, 1 container per level
> charge avec 1 pick niveau, 1 conteneur par niveau

4x
150x200
pro Ebene

Vorteile und Nutzen

> advantages and benefits
> avantages et utilité

> ergonomische Teileentnahme durch gestufte Behälteranordnung
> flexibler Standard mit hoher Anpassungsmöglichkeit
> 1 oder 2 Ebenen, zweite Ebene nachrüstbar
> Ablage für Leerbehälter

> Ergonomic removal through stepped container arrangement
> flexible standard with high adaptability
> 1 or 2 levels, second level can be retrofitted
> storage for empty containers

> Enlèvement ergonomique grâce à un agencement de conteneurs étagé
> standard flexible avec une grande adaptabilité
> 1 ou 2 niveaux, le deuxième niveau peut être rééquipé
> stockage pour les conteneurs vides

08.00817.99
B x T = 300 x 400

Anzahl Pick-Ebenen
> amount pick levels
> nombre de pick niveaux

Ablage für Leerbehälter
> storage for empty containers
> stockage pour les conteneurs vides

V2A-Bleche
> V2A plate
> V2A tôle

Rohrfarbe
> pipe colour
> couleur de pipe

KLT-Pick-Wagen

B x T = 400 x 600

> slc pick trolley
> pick chariot pour bacs

W x D = 400 x 600
L x P = 400 x 600

Wagen mit 2 Pick-Ebenen, 1 Behälter pro Ebene
> trolley with 2 pick levels, 1 container per level
> charge avec 2 pick niveaux, 1 conteneur par niveau

Wagen mit 2 Pick-Ebenen, 2 Behälter pro Ebenen
> trolley with 2 pick levels, 2 container per level
> charge avec 2 pick niveaux, 2 conteneur par niveau

Wagen mit 2 Pick-Ebenen, 4 Behälter pro Ebene
> trolley with 2 pick levels, 4 container per level
> charge avec 2 pick niveaux, 4 conteneur par niveau

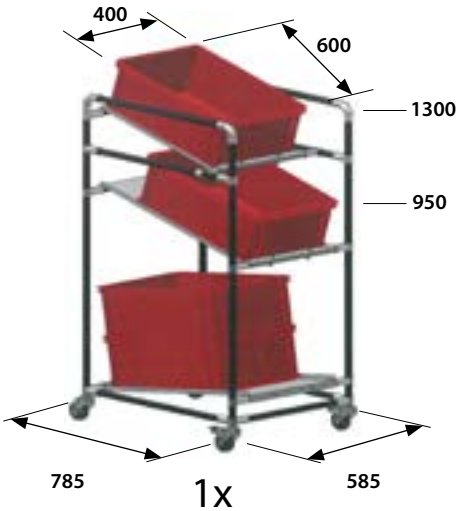

1x
400x600
pro Ebene

2x
400x300
pro Ebene

4x
200x300
pro Ebene

Vorteile und Nutzen

> advantages and benefits
> avantages et utilité

> ergonomische Teileentnahme durch gestufte Behälteranordnung
> flexibler Standard mit hoher Anpassungsmöglichkeit
> 1 oder 2 Ebenen, zweite Ebene nachrüstbar
> Ablage für Leerbehälter

> Ergonomic removal through stepped container arrangement
> flexible standard with high adaptability
> 1 or 2 levels, second level can be retrofitted
> storage for empty containers

> Enlèvement ergonomique grâce à un agencement de conteneurs étagé
> standard flexible avec une grande adaptabilité
> 1 ou 2 niveaux, le deuxième niveau peut être rééquipé
> stockage pour les conteneurs vides

08.00818.99
B x T = 400 x 600

Anzahl Pick-Ebenen
> amount pick levels
> nombre de pick niveaux

Ablage für Leerbehälter
> storage for empty containers
> stockage pour les conteneurs vides

V2A-Bleche
> V2A plate
> V2A tôle

Rohrfarbe
> pipe colour
> couleur de pipe

KLT-PICK-WAGEN

> SLC PICK TROLLEY

> PICK CHARIOT POUR BACS

KLT-Pick-Wagen

> slc pick trolley
> pick chariot pour bacs

B x T = 600 x 400

W x D = 600 x 400
L x P = 600 x 400

Wagen mit 2 Pick-Ebenen, 1 Behälter pro Ebene
> trolley with 2 pick levels, 1 container per level
> charge avec 2 pick niveaux, 1 conteneur par niveau

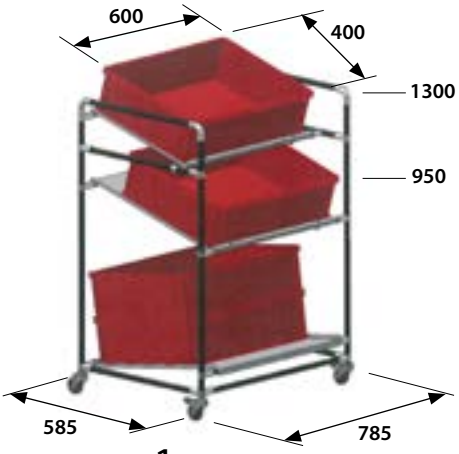

1x
600x400
pro Ebene

Wagen mit 2 Pick-Ebene, 2 Behälter pro Ebene
> trolley with 2 pick level, 2 container per level
> charge avec 2 pick niveau, 2 conteneur par niveau

2x
300x400
pro Ebene

Wagen mit 2 Pick-Ebene, 4 Behälter pro Ebene
> trolley with 2 pick level, 4 container per level
> charge avec 2 pick niveau, 4 conteneur par niveau

4x
300x200
pro Ebene

Vorteile und Nutzen

> advantages and benefits
> avantages et utilité

> ergonomische Teileentnahme durch gestufte Behälteranordnung
> flexibler Standard mit hoher Anpassungsmöglichkeit
> 1 oder 2 Ebenen, zweite Ebene nachrüstbar
> Ablage für Leerbehälter

> Ergonomic removal through stepped container arrangement
> flexible standard with high adaptability
> 1 or 2 levels, second level can be retrofitted
> storage for empty containers

> Enlèvement ergonomique grâce à un agencement de conteneurs étagé
> standard flexible avec une grande adaptabilité
> 1 ou 2 niveaux, le deuxième niveau peut être rééquipé
> stockage pour les conteneurs vides

08.00819.99
B x T = 600 x 400

Anzahl Pick-Ebenen
> amount pick levels
> nombre de pick niveaux

Ablage für Leerbehälter
> storage for empty containers
> stockage pour les conteneurs vides

V2A-Bleche
> V2A plate
> V2A tôlee

Rohrfarbe
> pipe colour
> couleur de pipe

KLT-Pick-Wagen

B x T = 600 x 800

> slc pick trolley
> pick chariot pour bacs

W x D = 600 x 800
L x P = 600 x 800

Wagen mit 2 Pick-Ebenen, 1 Behälter pro Ebene
> trolley with 2 pick levels, 1 container per level
> charge avec 2 pick niveaux, 1 conteneur par niveau

Wagen mit 2 Pick-Ebenen, 2 Behälter pro Ebenen
> trolley with 2 pick levels, 2 container per level
> charge avec 2 pick niveaux, 2 conteneur par niveau

Wagen mit 2 Pick-Ebenen, 4 Behälter pro Ebene
> trolley with 2 pick levels, 4 container per level
> charge avec 2 pick niveaux, 4 conteneur par niveau

Wagen mit 2 Pick-Ebenen, 8 Behälter pro Ebene
> trolley with 2 pick levels, 8 container per level
> charge avec 2 pick niveaux, 8 conteneur par niveau

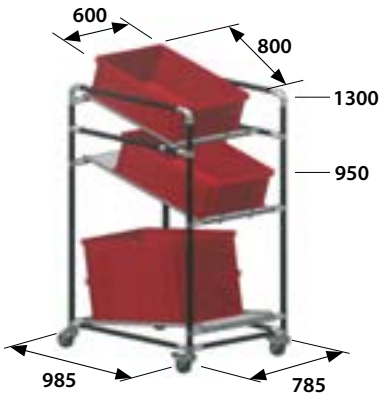

1x
600x800
pro Ebene

2x
600x400
pro Ebene

4x
300x400
pro Ebene

8x
300x200
pro Ebene

Vorteile und Nutzen

> advantages and benefits
> avantages et utilité

> ergonomische Teileentnahme durch gestufte Behälteranordnung
> flexibler Standard mit hoher Anpassungsmöglichkeit
> 1 oder 2 Ebenen, zweite Ebene nachrüstbar
> Ablage für Leerbehälter

> Ergonomic removal through stepped container arrangement
> flexible standard with high adaptability
> 1 or 2 levels, second level can be retrofitted
> storage for empty containers

> Enlèvement ergonomique grâce à un agencement de conteneurs étagé
> standard flexible avec une grande adaptabilité
> 1 ou 2 niveaux, le deuxième niveau peut être rééquipé
> stockage pour les conteneurs vides

08.00820.99
B x T = 600 x 800

Anzahl Pick-Ebenen
> amount pick levels
> nombre de pick niveaux

Ablage für Leerbehälter
> storage for empty containers
> stockage pour les conteneurs vides

V2A-Bleche
> V2A plate
> V2A tôle

Rohrfarbe
> pipe colour
> couleur de pipe

KLT-PICK-WAGEN

> SLC PICK TROLLEY

> PICK CHARIOT POUR BACS

KLT-Pick-Wagen

> slc pick trolley
> pick chariot pour bacs

B x T = 800 x 600

W x D = 800 x 600
L x P = 800 x 600

Wagen mit 2 Pick-Ebenen, 1 Behälter pro Ebene
> trolley with 2 pick levels, 1 container per level
> charge avec 2 pick niveaux, 1 conteneur par niveau

Wagen mit 2 Pick-Ebene, 2 Behälter pro Ebene
> trolley with 2 pick level, 2 container per level
> charge avec 2 pick niveau, 2 conteneur par niveau

Wagen mit 2 Pick-Ebene, 4 Behälter pro Ebene
> trolley with 2 pick level, 4 container per level
> charge avec 2 pick niveau, 4 conteneur par niveau

Wagen mit 2 Pick-Ebene, 8 Behälter pro Ebene
> trolley with 2 pick level, 8 container per level
> charge avec 2 pick niveau, 8 conteneur par niveau

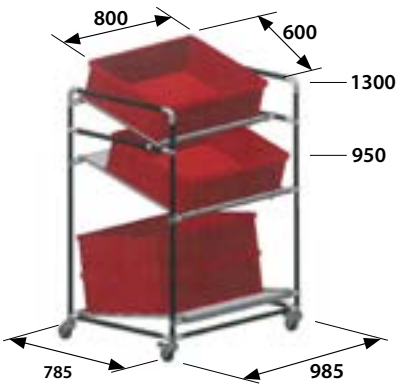

1x
800x600
pro Ebene

2x
400x600
pro Ebene

4x
400x300
pro Ebene

8x
200x300
pro Ebene

Vorteile und Nutzen

> advantages and benefits
> avantages et utilité

> ergonomische Teileentnahme durch gestufte Behälteranordnung
> flexibler Standard mit hoher Anpassungsmöglichkeit
> 1 oder 2 Ebenen, zweite Ebene nachrüstbar
> Ablage für Leerbehälter

> Ergonomic removal through stepped container arrangement
> flexible standard with high adaptability
> 1 or 2 levels, second level can be retrofitted
> storage for empty containers

> Enlèvement ergonomique grâce à un agencement de conteneurs étagé
> standard flexible avec une grande adaptabilité
> 1 ou 2 niveaux, le deuxième niveau peut être rééquipé
> stockage pour les conteneurs vides

08.00821.99
B x T = 800 x 600

Anzahl Pick-Ebenen
> amount pick levels
> nombre de pick niveaux

Ablage für Leerbehälter
> storage for empty containers
> stockage pour les conteneurs vides

V2A-Bleche
> V2A plate
> V2A tôle

Rohrfarbe
> pipe colour
> couleur de pipe

KLT-Pick-Wagen

B x T = 800 x 1200

> slc pick trolley
> pick chariot pour bacs

W x D = 800 x 1200
L x P = 800 x 1200

Wagen mit 2 Pick-Ebenen, 1 Behälter pro Ebene
> trolley with 2 pick levels, 1 container per level
> charge avec 2 pick niveaux, 1 conteneur par niveau

Wagen mit 2 Pick-Ebenen, 2 Behälter pro Ebenen
> trolley with 2 pick levels, 2 container per level
> charge avec 2 pick niveaux, 2 conteneur par niveau

Wagen mit 2 Pick-Ebenen, 4 Behälter pro Ebene
> trolley with 2 pick levels, 4 container per level
> charge avec 2 pick niveaux, 4 conteneur par niveau

Wagen mit 2 Pick-Ebenen, 8 Behälter pro Ebene
> trolley with 2 pick levels, 8 container per level
> charge avec 2 pick niveaux, 8 conteneur par niveau

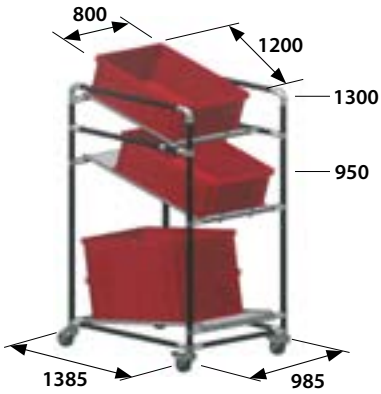

1x
800x1200
pro Ebene

2x
800x600
pro Ebene

4x
400x600
pro Ebene

8x
400x300
pro Ebene

Vorteile und Nutzen

> advantages and benefits
> avantages et utilité

> ergonomische Teileentnahme durch gestufte Behälteranordnung
> flexibler Standard mit hoher Anpassungsmöglichkeit
> 1 oder 2 Ebenen, zweite Ebene nachrüstbar
> Ablage für Leerbehälter

> Ergonomic removal through stepped container arrangement
> flexible standard with high adaptability
> 1 or 2 levels, second level can be retrofitted
> storage for empty containers

> Enlèvement ergonomique grâce à un agencement de conteneurs étagé
> standard flexible avec une grande adaptabilité
> 1 ou 2 niveaux, le deuxième niveau peut être rééquipé
> stockage pour les conteneurs vides

08.00822.99
B x T = 800 x 1200

Anzahl Pick-Ebenen
> amount pick levels
> nombre de pick niveaux

Ablage für Leerbehälter
> storage for empty containers
> stockage pour les conteneurs vides

V2A-Bleche
> V2A plate
> V2A tôle

Rohrfarbe
> pipe colour
> couleur de pipe

BEHÄLTER-WAGEN // für Sichtlagerkästen

> CONTAINER TROLLEY // for storage bins

> CHARIOT POUR BACS // pour bacs à becs

Behälter-Wagen für Sichtlagerkästen bis H = 300 mm

> container trolley for storage bin up to H = 300
> chariot pour bacs pour bacs à bec jusqu'à H = 300 mm

> Platzsparende und ergonomische Teilebereitstellung durch Eingriffsöffnung der Sichtlagerkästen.

> Space-saving and ergonomic supply of parts through the opening of the storage bins.

> Approvisionnement en pièces ergonomique et peu encombrant grâce à l'ouverture des bacs de stockage.

Behälter-Wagen — B x T = 410 x 500

> container trolley
> chariot pour bacs

W x D = 410 x 500
L x P = 410 x 500

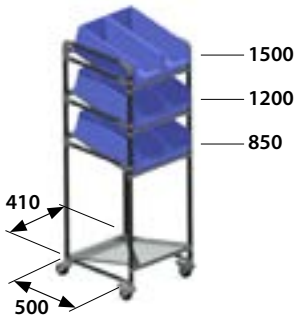

2x
185 x 350
(-205) (-380)
pro Ebene

08.00825.99

Nutzmaße: B x T = 410 x 500
> useful dimensions: W x D = 410 x 500
> dimensions utiles: L x P = 410 x 500

Anzahl Ebenen (1-3)
> amount levels (1-3)
> nombre niveaux (1-3)

Ablage für Leerbehälter
> storage for empty containers
> stockage pour les conteneurs vides

Rohrfarbe
> pipe colour
> couleur de pipe

Behälter-Wagen — B x T = 610 x 500

> container trolley
> chariot pour bacs

W x D = 610 x 500
L x P = 610 x 500

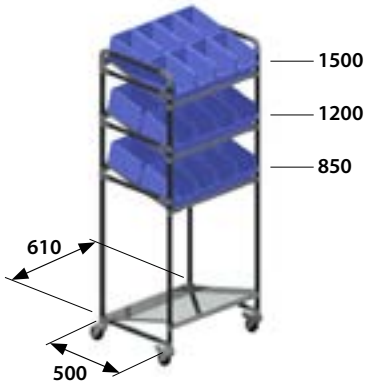

8x
140 x 200
(-150) (-250)
pro Ebene

3x
185 x 350
(-200) (-500)
pro Ebene

08.00826.99

Nutzmaße: B x T = 610 x 500
> useful dimensions: W x D = 610 x 500
> dimensions utiles: L x P = 610 x 500

Anzahl Ebenen (1-3)
> amount levels (1-3)
> nombre niveaux (1-3)

Ablage für Leerbehälter
> storage for empty containers
> stockage pour les conteneurs vides

Rohrfarbe
> pipe colour
> couleur de pipe

Behälter-Wagen — B x T = 660 x 700

> container trolley
> chariot pour bacs

W x D = 660 x 700
L x P = 660 x 700

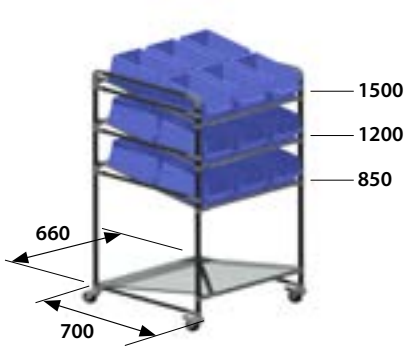

6x
185 x 330
(-213) (-380)
pro Ebene

2x
300 x 500
(-320) (-510)
pro Ebene

08.00827.99

Nutzmaße: B x T = 660 x 700
> useful dimensions: W x D = 660 x 700
> dimensions utiles: L x P = 660 x 700

Anzahl Ebenen (1-3)
> amount levels (1-3)
> nombre niveaux (1-3)

Ablage für Leerbehälter
> storage for empty containers
> stockage pour les conteneurs vides

Rohrfarbe
> pipe colour
> couleur de pipe

Behälter-Wagen — B x T = 960 x 700

> container trolley
> chariot pour bacs

W x D = 960 x 700
L x P = 960 x 700

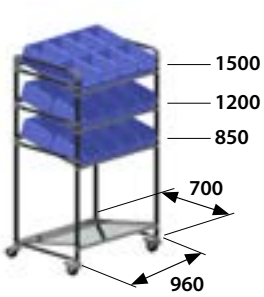

8x
200 x 300
(-240) (-350)
pro Ebene

3x
250 x 500
(-320) (-700)
pro Ebene

2x
450 x 600
(-470) (-720)
pro Ebene

08.00828.99

Nutzmaße: B x T = 960 x 700
> useful dimensions: W x D = 960 x 700
> dimensions utiles: L x P = 960 x 700

Anzahl Ebenen (1-3)
> amount levels (1-3)
> nombre niveaux (1-3)

Ablage für Leerbehälter
> storage for empty containers
> stockage pour les conteneurs vides

Rohrfarbe
> pipe colour
> couleur de pipe

FIFO-Standard-Regale
> FIFO standard shelves
> étagères standard FIFO

Preisoptimierte Standard-Lösung
> an Arbeitsplätzen
> an Montage-Linien

Price-optimized standard solution
> at workplaces
> on assembly lines

Solution standard optimisée en prix
> sur les lieux de travail
> sur les chaînes de montage stockage

Ergonomisches Beladen und Entnehmen
> durch gestufe Abgriff-Zone

Ergonomic loading and remove
> through stepped tap zone

Chargement ergonomique et supprimer
> traverser la zone de robinets

Hohe Flexibilität
> durch einfache Änderung der Zuführspuren

High flexibility
> by simply changing the feed tracks

Grande flexibilité
> en changeant simplement les pistes d'alimentation

Hohe Transparenz und Übersicht
> durch standardisiertes Beschriftungs-Systems
> einfache Erkennung des Füllstandes

High transparency and overview
> by standardized labeling systems
> easy recognition of the filling level

Bonne transparence et aperçu
> par normalisé systèmes d'étiquetage
> reconnaissance facile du niveau de remplissage

Ausrüstungsangaben
> configuration information
> données d'équipement

Ebene > level > niveau	**Behälterbreite / Anzahl** - von links nach rechts > ***container width / number*** - *from left to right* > ***largeur / nombre de bacs*** - *de gauche à droite*
1	
2	
3	

	Rollenteppich > roller carpet > rouleau tapis	**Spurenbreite / Anzahl** - von links nach rechts > track width / number - from left to right > largeur de piste / nombre - de gauche à droite
Rücklauf > return > retour		

Beschriftungsclip
> labelling clip
> clip d'étiquetage

FIFO-Standard-Regale

> FIFO standard shelves
> étagères standard FIFO

Behältergewichte: bis 15 kg, max. 20 kg
> container weights
> poids de conteneurs

zul. Ebenenlast: ca. 250 kg
> permissible level load
> charge admissible

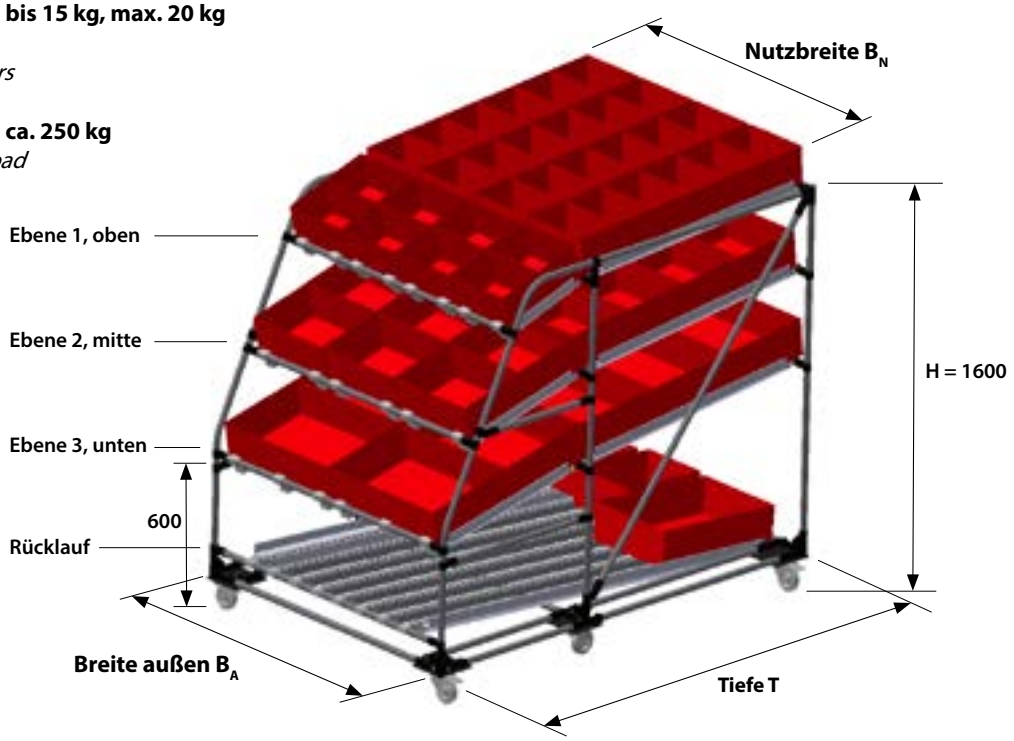

Standard-Abmessungen

> standard dimensions
> dimensions standard

Breite außen B_A *> width outside* *> largeur à l'extérieur*	Nutzbreite B_N *> effective width* *> largeur effective*	T	Artikelnummer *> article number* *> numéro d'article*	T	Artikelnummer *> article number* *> numéro d'article*	T	Artikelnummer *> article number* *> numéro d'article*
550	400	1500	08.00835.99	2000	08.00840.99	2500	08.00845.99
750	600		08.00836.99		08.00841.99		08.00846.99
900	800		08.00837.99		08.00842.99		08.00847.99
1150	1000		08.00838.99		08.00843.99		08.00848.99
1350	1200		08.00839.99		08.00844.99		08.00849.99

GLT REGAL
> GLT SHELF
> ETAGÈRE GLT

GLT Regal (Großladungsträger)
> GLT shelf (large carrier)
> etagère GLT (porteur de charge grand)

> für GLT (Großladungsträger) Größen bis BxTxH = 1210 x 1000 x 1000 mm
> max. Last pro GLT: 200 kg
> ergonomische Entnahme der Teile aus dem GLT
> Be- und Entladen mit Hubgerät

> for GLT (large carrier) size till WxDxH = 1210 x 1000 x 1000 mm
> max. load for carrier: 200 kg
> ergonomic removal
> loading and unloading with lifting device

> pour GLT (porteur de charge grand) BxTxH = 1210 x 1000 x 1000 mm
> charge limite: 200 kg
> prélèvement ergonomique
> Chargement et déchargement avec un dispositif de levage

Maße GLT-Regal
> dimensions GLT shelf
> dimension de la etagère GLT

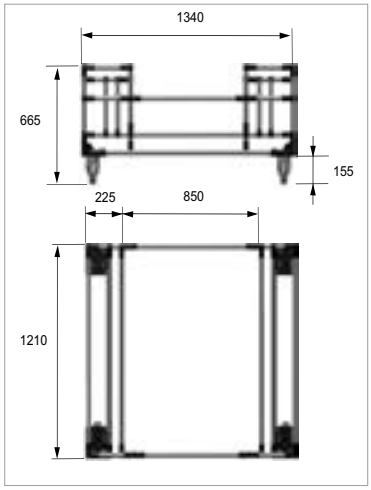

Be- und Entladen
> Loading and unloading
> Chargement et déchargement

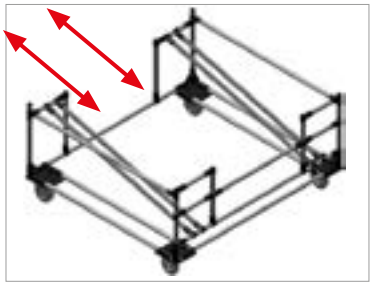

3D Darstellung
> 3D illustration
> 3D présentation

GLT Regal (Großladungsträger)
> GLT shelf (large carrier)
> etagère GLT (porteur de charge grand)

08.00650.00

aus KUMA-Rohr Ø 28x2 mm
Farbe: dunkelgrau
> made of KUMA pipe Ø 28x2 mm colour: dark grey
> de tube KUMA Ø 28x2 mm couleur: gris foncé

Abmessungen BxTxH
1340 x 1210 x 665
> measurement WxDxH
> dimension BxTxH

lichte Beladebreite (BL)
BL = 1260
> clear load width (BL)
> largeur intérieure de la charge large (BL)

KLT Shooter (Kleinladungsträger)

> slc shooter (small carrier)

> für KLT (Kleinladungsträger)
> ergonomische Entnahme der Teile aus dem GLT
> Anpassungsfähigkeit an bestehende Transportsysteme

> for KLT (small carrier)
> ergonomic removal
> adaptability to existing transport systems

> pour KLT (porteur de charge petit)
> prélèvement ergonomique
> adaptabilité aux systèmes de transport existants

Wirkprinzip

> mode of action
> mode d'action

KLT gesperrt
> slc locked
> bac verrouillé

KLT freigegeben
> SLC released
> bac libéré

» **8 . 21** **Weitere Informationen**
> further information
> informations complémentaires

VEREINZELUNG // von Kleinladungsträgern

> SEPARATION // of small load carriers

> SÉPARATION // pour bac pour petit matériel

Wirkprinzip

> mode of action
> mode d'action

Auszug offen, Vorlaufebene blockiert
> extension open, preflow level blocked
> extrait ouvert, niveau de pré-flux bloqué

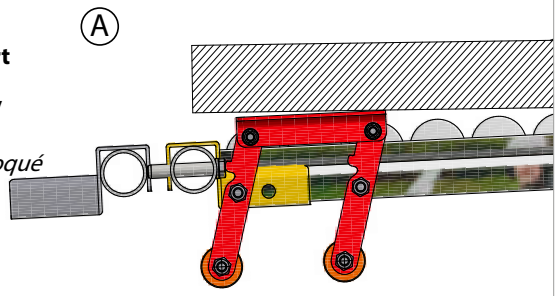

Auszug geschlossen, Vorlaufebene offen
> extension closed, preflow level open
> extrait fermé, niveau d'avancement ouvert

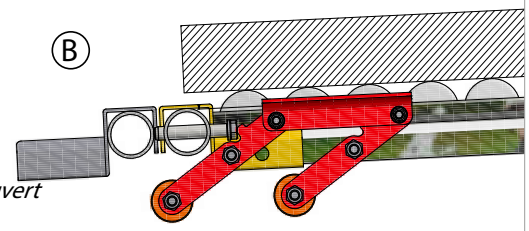

(A) **Automatische Stopp-Funktion beim Öffnen der Auszugsebene**
> Automatic stop function when opening the pull-out level
> Fonction d'arrêt automatique lors de l'ouverture du niveau d'arrachement

(B) **Automatischer Einlauf der Behälter in die Auszugsebene**
> Automatic inlet of the containers into the pull-out level
> Entrée automatique des conteneurs dans le niveau d'extraction

Aushubbremse für Vereinzelung

> excavation brake for roller tracks
> exemple d´application

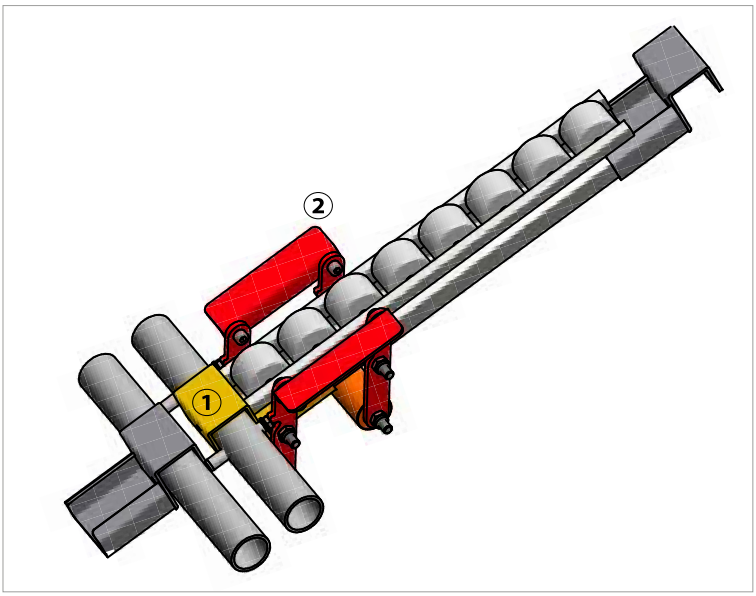

08.00771.00

Auszugsfunktion des vorderen KLTs
> mechanical device for extracting the front slc
> dispositif mécanique pour extraire les bacs pour petit matériel avant

Ergonomische Entnahme des Materials
> ergonomic removal of the material
> retrait ergonomique du matériau

(1) **08.00100.00**
RSV-40-1 Schienenaufnahme
> RSV-40-1 roller conveyor
> RSV-40-1 convoyeur à galets

(2) **Bremsvorrichtung (auf Anfrage)**
> braking device (on demand)
> dispositif de freinage (sur demande)

KLT Vereinzelung

> separation of small load carriers
> séparation pour bac pour petie matériel

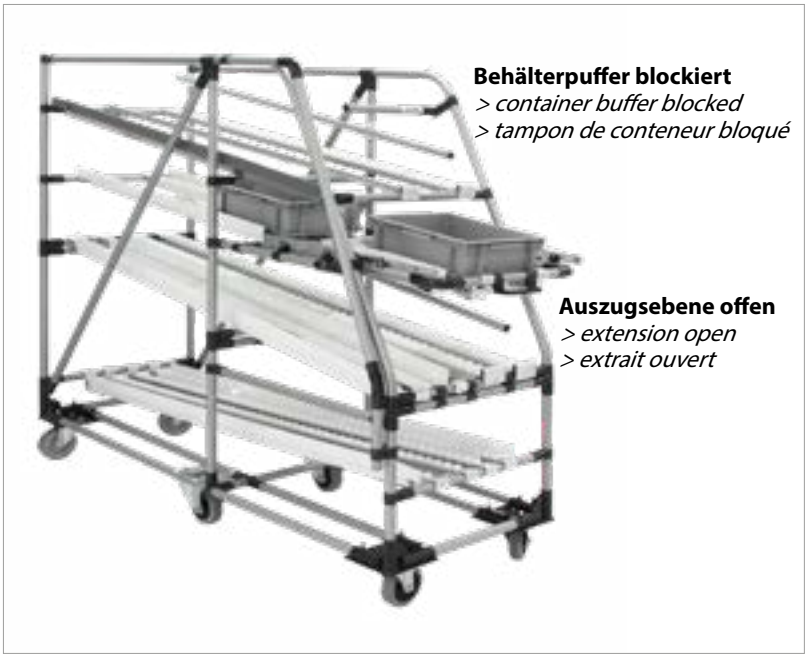

Die KLT Vereinzelung dient der ergonomischen Teilebereitstellung aus Kleinladungsträgern innerhalb von Durchlaufregalen. Der Auszug über eine Teleskopschiene ermöglicht eine optimale Entnahme sowie Rückführung des KLTs.

> The SLC separation is used for the ergonomic supply of parts from small load carriers within flow racks. The pull-out via a telescopic rail enables optimal removal and return of the SLC.

> La séparation KLT est utilisée pour l'approvisionnement ergonomique de pièces à partir de petits porte-charges dans des racks d'écoulement. L'extraction par rail télescopique permet un retrait et un retour optimal du KLT.

HYBRIDREGALE
> HYBRID SHELVING
> ÉTAGÈRES HYBRIDES

Hybrid-Regal
> hybrid shelf
> étagère hybride

> **stabil**
> **Größe veränderbar**
> **kostengünstig**

> *sturdy*
> *size can be changed*
> *inexpensive*

> *stable*
> *taille modifiable*
> *coût modique*

Vorteile
> advantages
> avantages

> **Außenrahmen aus einem stabilen Aluminium-Profil**
> **Außenrahmen teleskopierbar und in den Maßen anpassbar**
> **Innenleben aus dem flexiblen und kostengünstigen ECO-Rohrstecksystem**
> **Außenrahmen jederzeit für neue Aufbauten wiederverwendbar**

> *outer frame made of sturdy aluminium profiles*
> *outer frame in telescopic design, dimensions can be adjusted*
> *interior made of a flexible and inexpensive ECO-pipe plug system*
> *outer frame can be reused for new top structures at any time*

> *châssis extérieur constitué d'un profilé aluminium stable*
> *châssis extérieur télescopique et aux dimensions adaptables*
> *technique interne constituée du système de tubes enfichables ECO flexible et peu coûteux*
> *châssis extérieur réutilisable pour de nouvelles constructions*

Profilaufbau
> profile structure
> montage de profilé

① ECO-Rohr Aufbau, innen
> ECO-pipe structure, inside
> montage de tube ECO, intérieur

② Rahmenprofil 40x40 N — 05.01002.00
> frame profile 40x40 N
> profilé de châssis 40x40 N

M	=	1,72	kg/m
I_x	=	9,66	cm^4
W_x	=	4,83	cm^3
I_y	=	9,66	cm^4
W_y	=	4,83	cm^3

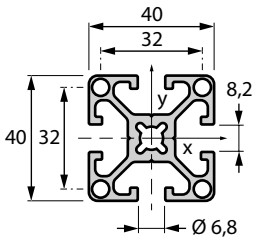

③ Teleskopprofil 60x60 — 05.01951.00
> telescope profile 60x60
> profilé télescopique 60x60

M	=	3,02	kg/m
I_x	=	52,04	cm^4
W_x	=	17,28	cm^3
I_y	=	53,06	cm^4
W_y	=	17,63	cm^3

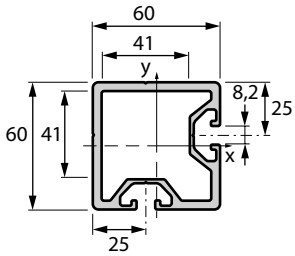

Beispiel

> example
> exemple

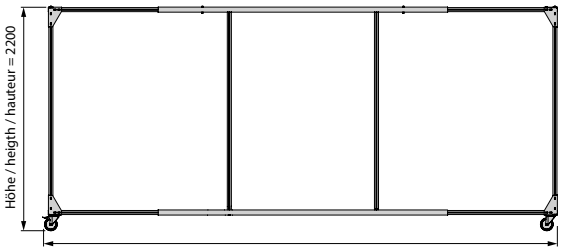

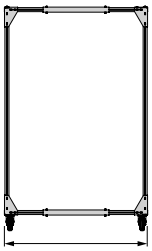

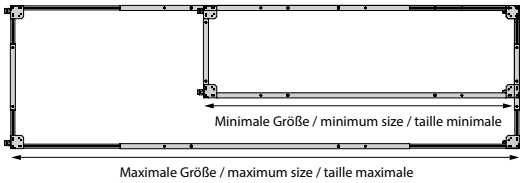

Abmessung der FM-Hybrid-Regale

> dimensions of the FM hybrid shelving
> dimensions des étagères hybrides FM

Standardtypen - Grundregal ohne Einbauten

> standard types - basic shelf without fittings
> types standard - étagère basique sans accessoires

	Abmessungen / dimensions / mesurage			Traglast /load / chargement	
Typen / types / types	**Breite / width / largeur**	**Tiefe / depth / gravité**	**Höhe / height / épaisseur**	**Ebene / level / niveau**	**gesamt / total / totale**
Typ 1	900-1300	1200-1700	2200	200	800
Typ 2	900-1300	1800-3000	2200	200	800
Typ 3	1400-2200	1200-1700	2200	200	800
Typ 4	1400-2200	1900-3000	2200	200	800
Typ 5	900-1400	3100-5000	2200	200	800
Typ 6	1400-2200	3100-5000	2200	200	800

RAD-FÜHRUNGSSCHIENE

> GUIDE RAIL

> RAIL DE GUIDAGE

Anwendungsbeispiel

> application example
> exemple d'application

Erforderliche Angaben

> Required Information
> Informations requises

Anzahl Wagenspuren
> amount trolley tracks
> nombre de trace

Wagenbreite B
> trolley width B
> largeur du chariot B
mm

Radmitte R_M
> wheel center R_M
> centre de roue R_M
mm

Radbreite R_B
> wheel width R_B
> largeur du roue R_B
mm

Portalhöhe H
> portal height H
> hauteur du portail H
Standard = 1880 mm

Schienenlänge S
> rail length S
> longueur du rail S

RSF-41 Rad-Führungsschiene

> RSF-41 guide rail
> RSF-41 rail de guidage

08.00749.00

1,575 kg/m

4 m
40 m

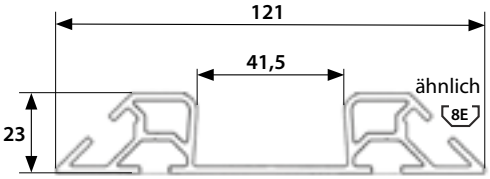

Einführelement für Führungsschiene

> insertion element for guide rail
> elément d'insertion pour rail de guidage

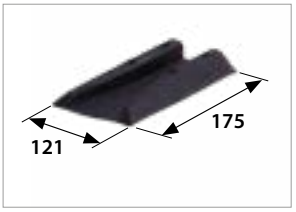

08.00750.00

Distanzblech für Schienen

> spacer plate for rails
> entretoise pour rails

B = 410
auf Anfrage
> on demand
> sur demande

B = 610
auf Anfrage
> on demand
> sur demande

⚠ **bei Angebotsanforderung ein Kreuz für die gewünschte Ausführung bzw. die gewünschte Stückzahl eintragen**
> if a quotation is requested, tick the required model and enter the required quantity
> pour une demand, frime la version et nombre de pièces s'il vous plaît

X

2

Anwendungsbeispiel
> application example
> exemple d'application

Bahnhof mit Beschriftungs-Profil
> station with labeling profile
> ligne avec profil de lettrage

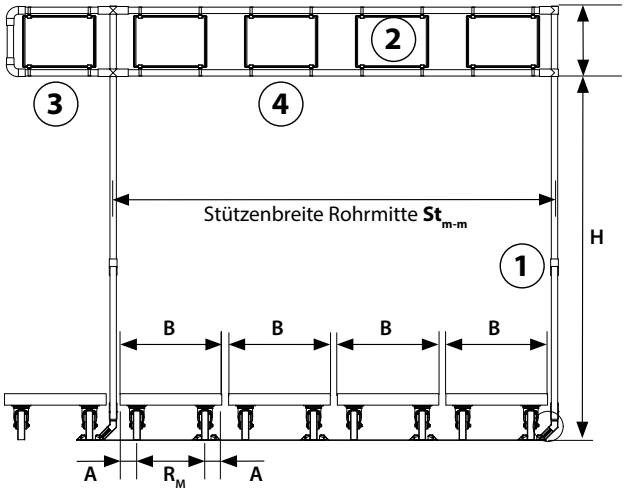

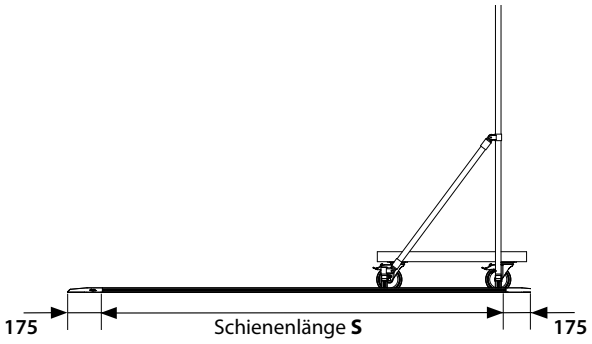

Ausrüstungsangaben
> configuration information
> données d'équipement

1 Stütze für Beschriftung
> labeling upright
> Soutien à l'étiquetage

Ausführung: ECO-Rohr 28x1
> version: ECO pipe 28x1
> version: ECO 28x1

Ausführung: Aluprofil 30x30
> version: aluminum profile 30x30
> version: aluminium 30x30

Rohrfarbe (dunkelgrau)
> pipe colour
> couleur de pipe

2 Beschriftungsrahmen DIN A4
> labeling frame DIN A4
> cadre d'étiquetage DIN A4

Rohrfarbe (grau, lichtgrau, blau)
> pipe colour
> couleur de pipe

3 Endrahmen für Beschriftung (BxH = 450x320)
> End frame for labeling
> Cadre d'extrémité pour l'étiquetage

Ausführung: ECO-Rohr 28x1
> version: ECO pipe 28x1
> version: ECO 28x1

Ausführung: Aluprofil 30x30
> version: aluminum profile 30x30
> version: aluminium 30x30

Rohrfarbe (grau, lichtgrau, blau)
> pipe colour
> couleur de pipe

4 Distanzstreben
> distance struts
> entretoises de distance

Ausführung: ECO-Rohr 28x1
> version: ECO pipe 28x1
> version: ECO 28x1

Ausführung: Aluprofil 30x30
> version: aluminum profile 30x30
> version: aluminium 30x30

Rohrfarbe (grau, lichtgrau)
> pipe colour
> couleur de pipe

St_{m-m} (max. 1850)

INTRALOGISTIK // Baukasten für Routenzüge

> INTRA LOGISTICS // construction kit for tugger trains

> INTRA LOGISTIQUE // jeu de construction pour chariot tracteur de voiture

Baukasten für Routenzugwagen

> construction kit for tugger train carriage
> jeu de construction pour chariot tracteur de voiture

> das FM-Routenzugsystem mit modularen Elementen für eine einfache Selbstmontage
> die modulare Bauweise ermöglicht eine hohe Flexibilität in der Ausführung
> die Wagen können zu Routenzügen/ Milkrun-Systemen zusammengestellt werden
> das FM Deichsel- und Kupplungssystem bietet hierbei einen hohen Komfort
> bei Bedarf sind auch geschweiste Wagen lieferbar
> Wagenaufbau für:
- Paletten, Behälter, Gitterboxen
- mit dem FM Rohrstecksystem sind vielfältige, individuelle Aufbauten möglich

> the tugger train system of FM with modular elements for easy self installation
> modular construction for high model flexibility
> the carriages could be compiled to tugger trains/milkrun systems
> in this case the FM drawbar and coupling system offers a high comfort
> if required: welded carriages are deliverable
> carriage installation for:
- palettes, containers, lattice boxes
- versatile and individual installations with the FM pipe racking system

> le système de chariot de FM avec des éléments modulaires pour facilité l´assemblage
> la conception en module permet une grande flexibilité dans l´exécution
> le chariot peut être combiné avec un système de chariot en Milkrun
> le bras d'attelage et le système de couplage de FM offre un grand comfort
> au besoin les chariots soudés sont aussi disponible
> construction du chariot pour:
- palette, récipient

Modulwagen

> module carriage
> voiture de module

einfache Ausführung
> easy model
> version simple

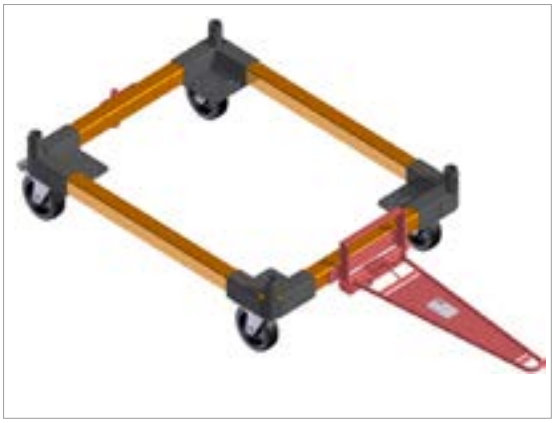

verstärkte Ausführung
> strengthened model
> version renforcée

Sonderausführung (auf Anfrage)
> special model (on request)
> construction spéciale (sur demande)

modularer, spurtreuer Wagen auf Basis der FM-Eckmodule 190°

> modular, directional stability carriage based on the FM corner modules 190°
> modulaire, chariot stabil directionnel basé sur les modules de coin FM 190°

Höchste Spurtreue wird durch den Einsatz der FM-Spurführung, einer speziellen Vier-Rad-Lenkung erzielt!
> High directional stability by a four wheeel guidance!
> La stabilité directionelle est obtenue grâce à l´utilisation de la directionelle de FM à quatres roues motrices!

Vorteile:
- **> modularer Aufbau der Spurführung**
- **> robuste und wartungsfreie Ausführung**
- **> hohe Wiederverwendbarkeit**
- **> Einbaumöglichkeit in vorhandene, geschweißte Wagen oder Modulwagen auch nachträglich möglich**

advantages:
- *> modular construction of directional stability*
- *> maintenance-free and robust model*
- *> high reusability*
- *> retroactively installation in welded or modul carriages is possible*

avantages :
- *> construction modulaire de la directionnelle*
- *> conception robuste et sans entretien*
- *> haute réutilisabilité*
- *> installation ultérieure dans des chariot ou des chariots modulaires existants possible*

Wagen von oben
> carriage at the top
> voiture en haut

Wagen von unten
> carriage from below
> voiture en bas

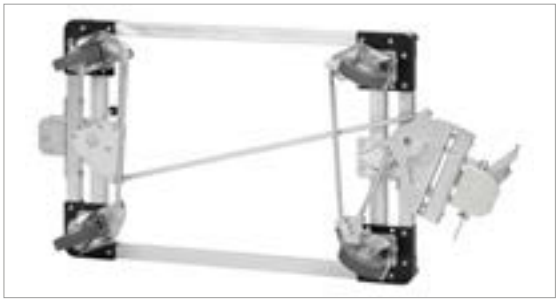

Technische Daten

> technical details
> notice technique

Abmessungen BxL: 600x800 bis 1000x1500
> measurement BxL
> dimension BxL

Zuladung: 350-800 kg
> vehicle payload
> charge payante

max. Geschwindigkeit
> maximum speed
> vitesse maximale
in der Geraden: 12 km/h
in der Kurve: 6 km/h

erforderliche Maßangaben

> necessary dimensions
> dimension nécessaire

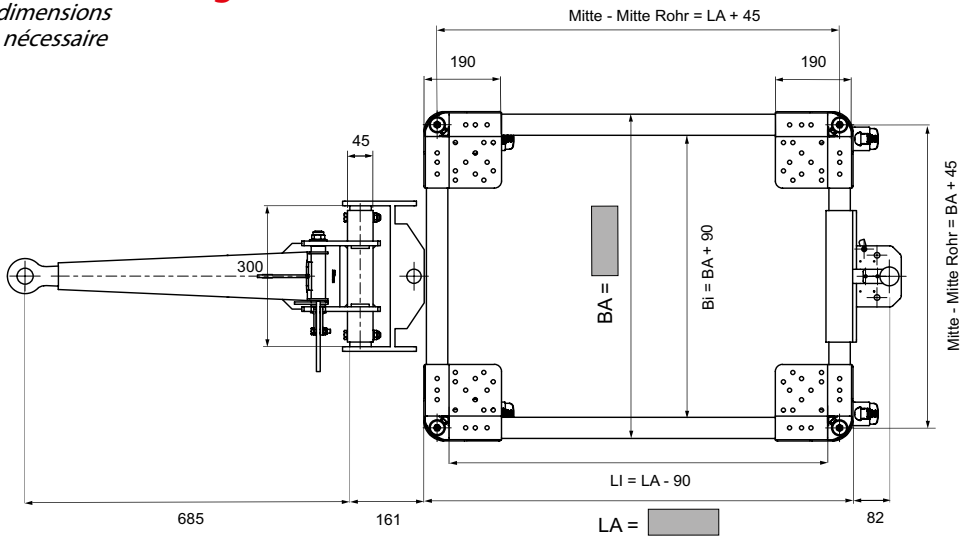

SCHULUNGS- UND INFOTAFEL

> TRAINING AND INFORMATION BOARD

> TABLEAU D'INFORMATION ET FORMATION

Allgemein

> general
> général

Die FM-Schulungstafeln eignen sich für den Einsatz in Ihrer Produktion.
Wichtige Informationen wie Produktionskennzahlen, Zielvereinbarungen und Arbeitsanweisungen sind damit vor Ort präsent.

> The FM training boards are suitable for use in production.
This keeps important information, such as production KPIs, target agreements and work instructions, visible on site.

> Les tableaux de formation FM conviennent à un emploi dans votre production.
Les informaions importantes comme les données de production, les conventions d'objectifs et les consignes de travail sont donc présentes sur place.

Schulungs- und Infotafel für Wandbefestigung

> training and information board for wall mountings
> tableau d'information & formation à fixer sur un mur

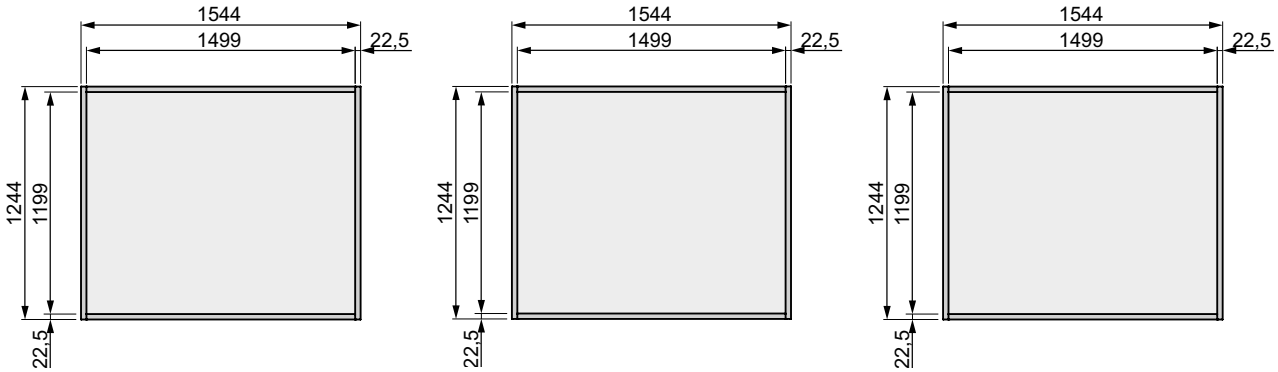

07.00841.00

07.00842.00
beschichtet
> coated
> enduit

07.00843.00
zweiseitig beschreibbar
> two-sided writeable
> écrire bilatéral

07.00844.00
Bausatz Wandbesfestigung
> assembly set for fixation to wall
> kit pour fixation au mur

07.00842.10
verzinkt
> galvanized
> galvanisé

07.00843.10
einseitig beschreibbar
> one-sided writeable
> écrire unilatéral

Schulungs- & Infotafel, stationär

> training and information board, stationary
> tableau d'information & formation, stationnaire

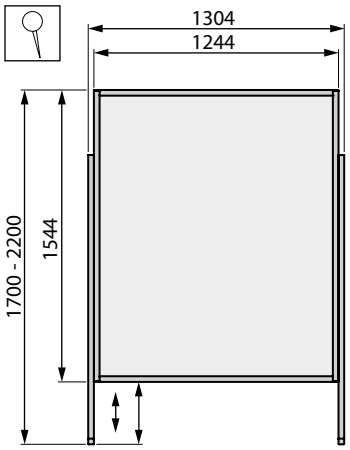

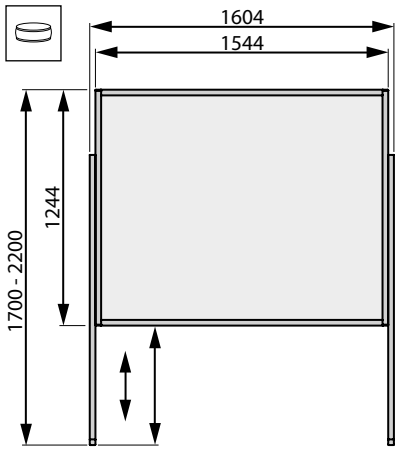

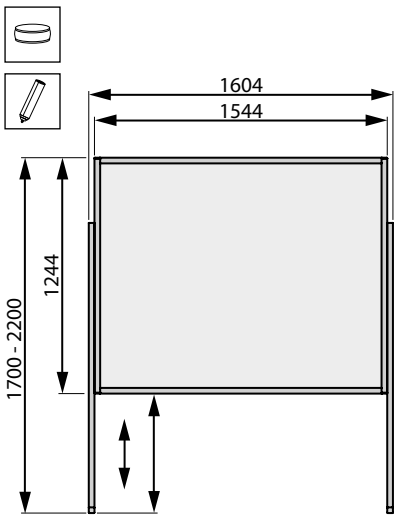

Tafel mit:

Stützen aus ECO-Rohr */ holder frame made of ECO-pipe / châssis de réceptacle en tubes ECO*
Rohrfarbe: grau */ pipe colour: grey / couleur de tuyaux : gris*

08.00634.50 **08.00635.50** **08.00636.50**

Stützen aus Aluprofil */ holder frame made of aluminium profile / châssis de réceptacle en profilé alu*

07.00841.50 **07.00842.50** **07.00843.50**

Schulungs- & Infotafel, fahrbar

> training and information board, mobile
> tableau d'information & formation, mobile

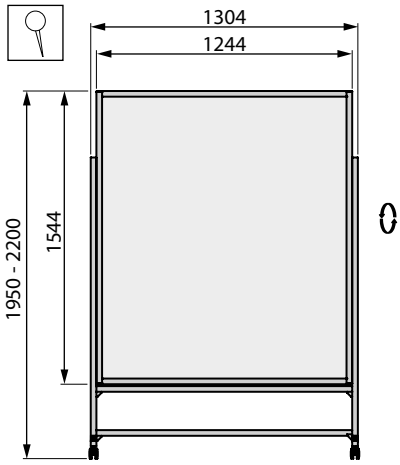

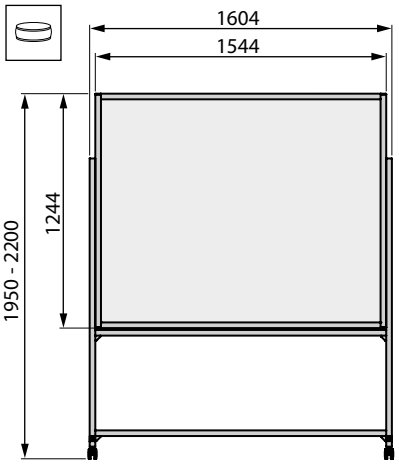

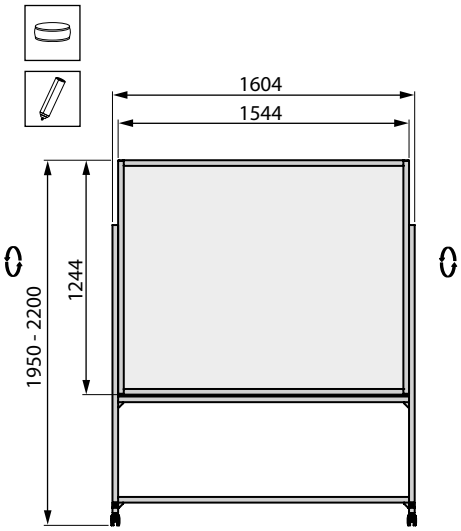

Tafel mit:

Stützen aus ECO-Rohr */ trolley frame made of ECO-pipe / châssis roulant en tubes ECO*
Rohrfarbe: grau */ pipe colour: grey / couleur de tuyaux : gris*

08.00634.60 **08.00635.60** **08.00636.60**

Stützen aus Aluprofil */ trolley frame made of aluminium profile / châssis roulant en profilé alu*

07.00841.60 **07.00842.60** **07.00843.60**

KVP-TAFEL ALS VISUELLES MANAGEMENTSYSTEM

> CIP BOARD AS A VISUAL MANAGEMENT SYSTEM

> TABLEAU KVP COMME SYSTÈME DE GESTION VISUEL

Organisierter Verbesserungsprozess

> organised improvement process
> processus d'amélioration organisé

KAIZEN – Die stetige Optimierung in kleinen Schritten

> KAIZEN – continuous optimisation in small steps
> KAIZEN – l'optimisation constante par petites étapes

Ihre Vorteile:
- **einfache Handhabung**
- **individuelles Logo auf dem Board**
- **einsetzbar in der Produktion und der Administration**
- **garantiert die Nachhaltigkeit und Entwicklung zur lernenden Organisation**
- **Mitarbeiter werden zum KVP motiviert und aktiviert**

Your advantages:
- *simple handling*
- *individual logo on the board*
- *can be used in production and administration*
- *guarantees sustainability and development into a learning organisation*
- *employees are motivated and encouraged to participate in the CIP*

Vos avantages:
- *manipulation simple*
- *logo individuel sur le tableau*
- *utilisable dans la production et l'administration*
- *garantit la durabilité et le développement de l'organisation en apprentissage*
- *les employés sont motivés par KVP et activés*

an der KVP-Tafel zur Problemlösung

> on the CIP board for solving problems
> sur le tableau KVP de résolution des problèmes

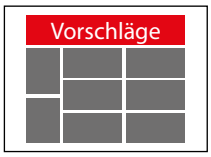

> Schritt 1
auf dem Standard-formular Vorschläge sammeln

> Step 1
gather suggestions on the standard form

> Etape 1
collecter les propositions sur le formulaire standard

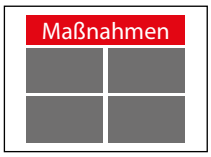

> Schritt 2
Team erarbeitet die Maßnahmen

> Step 2
team comes up with action

> Etape 2
l'équipe élabore les mesures

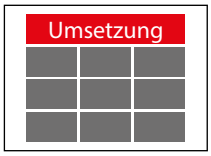

> Schritt 3
Festlegung des Endtermins mit dem Verantwortlichen

> Step 3
a final deadline is defined with the responsible person

> Etape 3
détermination de la date finale avec le responsable

> Schritt 4
Team bewertet und vergleicht Ergebnis mit der Zielvorgabe

> Step 4
team assesses and compares the result with the target

> Etape 4
l'équipe évalue et compare le résultat avec l'objectif

Wir unterstützen Sie bei der Einführung Ihrer KVP-Prozesse durch unsere Seminare und vor Ort!
> We help you introduce your CIP processes by means of seminars and also on-site support!
> Nous vous assistons lors de la mise en oeuvre de vos processus KVP par nos séminaires et sur place!

KVP-Tafel für Wandbefestigung

> CIP board for wall mounting
> tableau KVP pour fixation murale

KVP-Tafel für Wandbefestigung
> CIP board for wall mounting
> tableau KVP pour fixation murale

07.00845.00

Aufbausatz für Wandbefestigung
> attachment set for wall mounting
> kit de montage pour fixation murale

07.00844.00

auf der KVP-Tafel kann individualisiert Ihr Logo aufgedruckt werden
> your individual logo can be printed onto the CIP board
> votre logo peut être imprimé de manière individualisée sur le tableau KVP

KVP-Tafel mit Gestell, stationär oder fahrbar

> CIP board with frame, stationary or mobile
> tableau KVP avec socle, stationnaire ou mobile

stationäre Ausführung
> stationary model

> modèle stationnaire

Rohrfarbe: grau
> pipe colour: grey
> couleur de tube : gris

Gestell mit ECO-Rohr
> frame with ECO-pipe

> socle avec tube ECO

08.00637.50

Gestell mit Aluprofil
> frame with aluminium profile
> socle avec profilé alu

07.00845.50

fahrbare Ausführung
> mobile model

> modèle mobile

Rohrfarbe: grau
> pipe colour: grey
> couleur de tube : gris

Gestell mit ECO-Rohr
> frame with ECO-pipe

> socle avec tube ECO

08.00637.60

Gestell mit Aluprofile
> srame with aluminium profile
> socle avec profilé alu

07.00845.60

ECO-ROHRE

> ECO PIPES

> TUBES ECO

Stahlrohr 2 . 01 - 2 . 02	ALU-Rohr 2 . 03	Gebogenes Rohr 2 . 03	Endkappen 2 . 03

FM® SYSTEME

2 2.00 - 2.04

ECO-ROHRE

> ECO PIPES
> TUBES ECO

KUMA-, NICO- & Gleitrohre

> NICO, KUMA & guide pipes
> tubes NICO, KUMA & tubes coulissants

ECO-ROHRE
> ECO PIPES
> TUBES ECO

Artikel Nr. *item No. article No.*	Typ *type typé*	Ø mm	t mm	Farbe *colour couleur*	Gewicht *weight poids*
08.00010.00	KUMA-Rohr	28	1	lichtgrau *light grey gris clair*	0,73 kg/m
08.00017.00	KUMA-Rohr	28	1	dunkelgrau *dark grey gris foncé*	0,73 kg/m
08.00016.00	KUMA-Rohr	28	1	enzianblau *blue (dark) bleu (noir)*	0,73 kg/m
08.00004.00	KUMA-Rohr	28	1	weiß *white blanc*	0,73 kg/m
08.00314.00	KUMA-Rohr	28	1	rot *red rouge*	0,73 kg/m
08.00315.00	KUMA-Rohr	28	1	gelb *yellow jaune*	0,73 kg/m
08.00011.00	KUMA-Rohr	28	1	grün *green vert*	0,73 kg/m
08.00008.00	KUMA-Rohr	28	2	lichtgrau *light grey gris clair*	1,35 kg/m
08.00018.00	KUMA-Rohr	28	2	dunkelgrau *dark grey gris foncé*	1,35 kg/m
08.00007.00	KUMA-Rohr	28	2	enzianblau *blue (dark) bleu (noir)*	1,35 kg/m
08.00005.00	KUMA-Rohr	28	2	weiß *white blanc*	1,35 kg/m
08.00022.00	KUMA-Rohr	28	2	rot *red rouge*	1,35 kg/m
08.00013.00	KUMA-ESD	28	1	schwarz *black noir*	0,72 kg/m
08.00021.00	KUMA-ESD	28	2	schwarz *black noir*	1,35 kg/m
08.00026.00	KUMA-Gleitrohr	28	1	enzianblau *blue (dark) bleu (noir)*	0,77 kg/m
08.00027.00	KUMA-Gleitrohr	28	1	lichtgrau *light grey gris clair*	0,77 kg/m
08.00009.00	KUMA-ESD Gleitrohr	28	1	schwarz *black noir*	0,77 kg/m
08.00003.00	KUMA-Gleitrohr	28	2	lichtgrau *light grey gris clair*	1,35 kg/m
08.00019.00	KUMA-ESD Flachrohr	28	1	schwarz *black noir*	0,77 kg/m
08.00019.10	KUMA-Flachrohr	28	1	grau *grey gris*	0,77 kg/m
08.00029.00	KUMA-ESD Winkelrohr	28	1	schwarz *black noir*	0,77 kg/m
08.00020.00	KUMA-Rohr	32	1	lichtgrau *light grey gris clair*	0,87 kg/m
08.00001.00	NICO-Rohr	28	0,8	silber *silver argent*	0,55 kg/m
08.00002.00	NICO-Rohr	28	1,2	silber *silver argent*	0,79 kg/m
08.00023.00	NICO-Rohr	32	0,8	silber *silver argent*	0,66 kg/m
08.00006.00	ALU-Rohr	28	2,0	natur *nature naturel*	0,46 kg/m
08.00028.00	ALU-Gleitrohr	28	2,0	natur *natural naturel*	0,65 kg/m

KUMA-Rohr
> KUMA pipe
> tube KUMA

Stahlrohr mit Kunststoffmantel (ABS)
> steel pipe with plastic sheath (ABS)
> tube acier avec gaine en plastique (ABS)

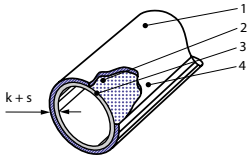

① **ABS-Mantel**
> ABS sheath
> gaine ABS

② **Stahlrohr-Oberfläche**
> steel pipe surface
> surface du tube acier

③ **Stahlrohr**
> steel pipe
> tube acier

④ **rostfreie Beschichtung**
> rustproof coating
> revêtement antirouille

Lieferlänge: 4000 mm
> delivery length
> longueur livrée
Liefereinheit: 4 m, 40 m, 1000 m
> delivery unit
> unité livrée

NICO-Rohr
> NICO pipe
> tube NICO

① **Edelstahlrohr, hochglänzend mit Indoor-Korrosionsschutz**
> steel pipe, high gloss with indoor corrosion protection
> tube acier, haute brillance avec protection anticorrosion en intérieur

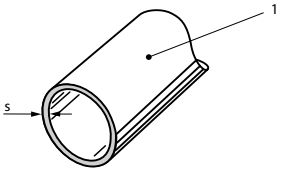

ALU-Rohr
> aluminium pipe
> tube aluminium

Aluminium-Rohr aus AlMgSi0,5 F25
Maßtoleranz nach EN 12020
Oberfläche matt, gebeizt
> aluminium pipe, material AlMgSi0,5F25
dimensional allowance EN 12020
surface dead-dipped
> tube aluminium, matériel AlMgSi0,5F25
tolérance de matériel EN 12020
surface décapé au mat

auf Anfrage
> on request
> sur demande

KUMA-Rohr Ø 28x1

> KUMA pipe Ø 28x1
> tube KUMA Ø 28x1

A Ø = 27,6 mm
I Ø = 23,6 mm
s = 1,0 mm
k = 1,0 mm
$I_{x,y}$ = 0,585 cm^4
$W_{x,y}$ = 0,457 cm^3

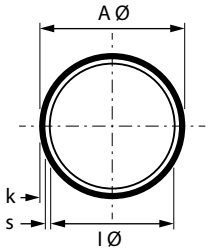

KUMA-Rohr Ø 28x2

> KUMA pipe Ø 28x2
> tube KUMA Ø 28x2

A Ø = 27,6 mm
I Ø = 21,6 mm
s = 2,0 mm
k = 1,0 mm
$I_{x,y}$ = 1,040 cm^4
$W_{x,y}$ = 0,812 cm^3

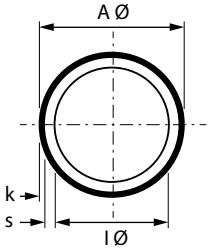

Gleitrohr Ø 28x1

> slide tube Ø 28x1
> tube coulissant Ø 28x1

A Ø = 27,6 mm
I Ø = 23,6 mm
s = 1,0 mm
k = 1,0 mm
$I_{x,y}$ = 0,585 cm^4
$W_{x,y}$ = 0,457 cm^3

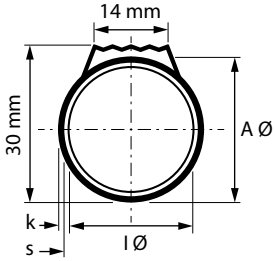

Gleitrohr Ø 28x2

> slide tube Ø 28x2
> tube coulissant Ø 28x2

A Ø = 27,6 mm
I Ø = 21,6 mm
s = 2,0 mm
k = 1,0 mm
$I_{x,y}$ = 1,040 cm^4
$W_{x,y}$ = 0,812 cm^3

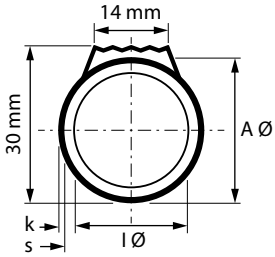

KUMA-Flachrohr Ø 28x1

> KUMA flat pipe Ø 28x1
> tube plat KUMA Ø 28x1

A Ø = 27,6 mm
I Ø = 23,6 mm
s = 1,0 mm
k = 1,0 mm
$I_{x,y}$ = 0,585 cm^4
$W_{x,y}$ = 0,457 cm^3

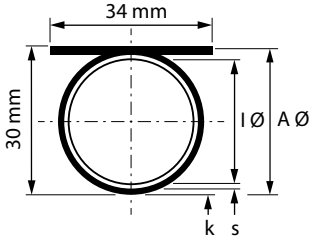

KUMA-Winkelrohr Ø 28x1

> KUMA angled pipe Ø 28x1
> tube coudé KUMA Ø 28x1

A Ø = 27,6 mm
I Ø = 23,6 mm
s = 1,0 mm
k = 1,0 mm
$I_{x,y}$ = 0,585 cm^4
$W_{x,y}$ = 0,457 cm^3

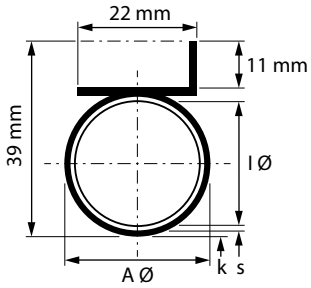

NICO-Rohr Ø 28x0,8

> NICO pipe Ø 28x0.8
> tube NICO Ø 28x0,8

A Ø = 27,6 mm
I Ø = 26,0 mm
s = 0,8 mm
$I_{x,y}$ = 0,464 cm^4
$W_{x,y}$ = 0,336 cm^3

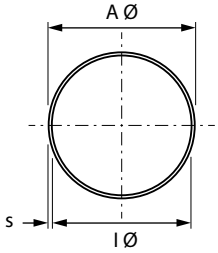

NICO-Rohr Ø 28x1,2

> NICO pipe Ø 28x1.2
> tube NICO Ø 28x1,2

A Ø = 27,6 mm
I Ø = 25,2 mm
s = 1,2 mm
$I_{x,y}$ = 0,740 cm^4
$W_{x,y}$ = 0,536 cm^3

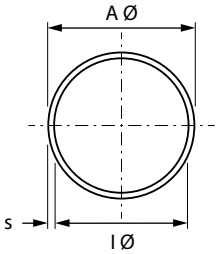

KUMA-Rohr Ø 32x1

> KUMA pipe Ø 32x1
> tube KUMA Ø 32x1

A Ø = 31,6 mm
I Ø = 27,6 mm
s = 1,0 mm
k = 1,0 mm
$I_{x,y}$ = 0,920 cm^4
$W_{x,y}$ = 0,621 cm^3

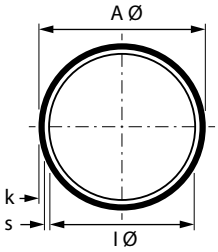

NICO-Rohr Ø 32x0,8

> NICO pipe Ø 32x0.8
> tube NICO Ø 32x0,8

A Ø = 31,6 mm
I Ø = 30,0 mm
s = 0,8 mm
$I_{x,y}$ = 0,702 cm^4
$W_{x,y}$ = 0,444 cm^3

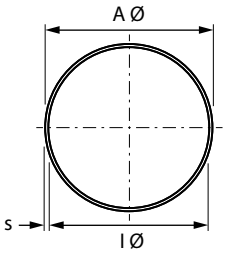

ECO-ROHRE
> ECO PIPES
> TUBES ECO

ALU-Rohr Ø 28x2
> aluminium pipe Ø 28x2
> tube aluminium Ø 28x2

A Ø = 27,6 mm
I Ø = 23,3 mm
s = 2,0 mm
$I_{x,y}$ = 1,326 cm⁴
$W_{x,y}$ = 0,961 cm³
eloxiert, E6EV1, 10-15 µm

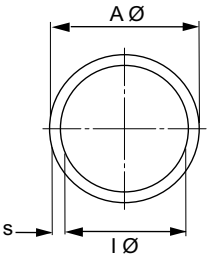

ALU-Gleitrohr Ø 28x2
> aluminium slide tube Ø 28x2
> tube coulissant aluminium Ø 28x2

A Ø = 27,6 mm
I Ø = 23,6 mm
s = 2,0 mm
I_x = 3,982 cm⁴
I_y = 1,668 cm⁴
W_x = 1,055 cm³
W_y = 1,064 cm³
eloxiert, E6EV1, 10-15 µm

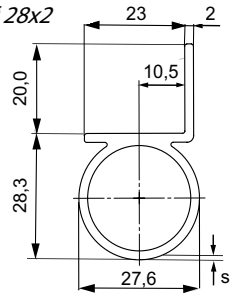

gebogenes Rohr
> arcuate pipe
> tube arqué

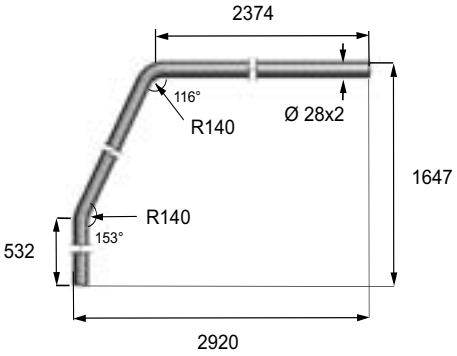

08.00121.10
gebogenes Rohr
> arcuate pipe
> tube arqué
28x2 mm

Unser Biegeservice ist auch für Rohre in anderen Farben und Abmessungen erhältlich!
> Our flexual service is also available for other colours et dimensions!
> Service arquer s'acheter en autre couleurs et dimensions!

Endkappe Kunststoff **für alle Rohre mit Ø 28 mm oder 32 mm**
> covering cap plastic for all pipes with Ø 28 mm or 32 mm
> clapet de couvercle plastique pour tous tubes avec Ø 28 mm ou 32 mm

Mehr Informationen Kapitel 4.01
> more information chapter 4.01
> plus d'informations chapitre 4.01

08.00059.10
Ø 28, schwarz / *black / noir*

08.00059.00
Ø 28, grau / *grey / gris*

08.00057.00
Ø 32, schwarz / *black / noir*

Endkappe Metall **für NICO-Rohr**
> covering cap metal for NICO pipe
> clapet de couvercle métal de tube NICO

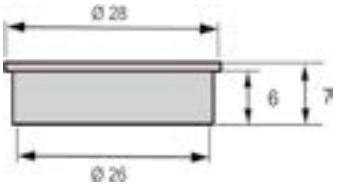

08.00145.00

3,4 g (1,7 kg/Box)

500 St./pcs.

ROHRVERBINDER

> PIPE CONNECTORS

> CONNECTEUR TUBULAIRE

Basisverbinder Ø 28
3 . 01 - 3 . 02

Parallelverbinder Ø 28
3 . 03 - 3 . 04

Kreuzverbinder Ø 28
3 . 05 - 3 . 06

Diagonalverbinder Ø 28
3 . 07 - 3 . 10

Winkelverbinder Ø 28
3 . 11 - 3 . 12

Aufsteckverbinder Ø 28
3 . 13 - 3 . 14

Dreh- und Gleitverbinder
3 . 15 - 3 . 18

Rohr-Stoßverbinder Ø 28
3 . 19 - 3 . 20

Plattenbefestigungen Ø 28
3 . 21 - 3 . 24

Verbinder für Gleitrohre
3 . 27 - 3 . 30

Allgemeine Verbinder Ø 28
3 . 31 - 3 . 34

Verbinder für Aluprofile
3 . 35 - 3 . 36

Basisverbinder Ø 32
3 . 37 - 3 . 40

Sonderverbinder Ø 27,6 - 28,6
3 . 41 - 3 . 42

FM SYSTEME ®

3 3.00 - 3.42

ROHRVERBINDER
> PIPE CONNECTORS
> CONNECTEUR TUBULAIRE

für ECO-Rohre & Alu-Profile
> for ECO pipes & alu profiles
> pour tubes ECO & profilés alu

BASISVERBINDER Ø 28 // Einzelelemente

> BASIC CONNECTORS Ø 28 // single elements

> CONNECTEUR DE BASE Ø 28 // éléments individuels

H-1 T-Stück

> H-1 T piece
> H-1 raccord en T

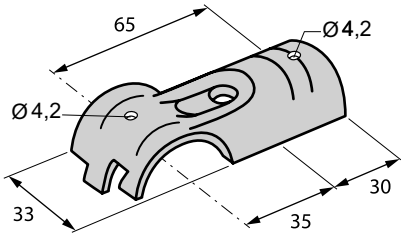

08.00060.10

08.00060.00

70,0 g (12,6 kg/Box)

180 St./pcs.

H-2 Eck-Stück 1, innen

> H-2 corner piece 1, inside
> H-2 pièce de coin 1, intérieur

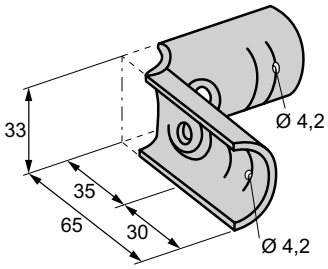

08.00062.10

08.00062.00

94,0 g (11,3 kg/Box)

120 St./pcs.

H-3 Eck-Stück 2, außen

> H-3 corner piece 2, outside
> H-3 pièce de coin 2, extérieur

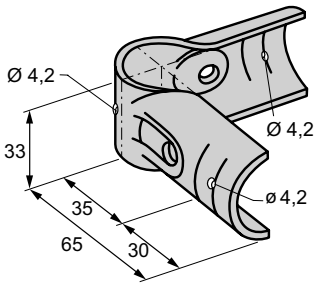

leichte Schnappfunktion, einfache Montage
> with snap function for easy installation
> avec fonction encliquetage pour bon montage

08.00064.10

08.00064.00

126,0 g (6,3 kg/Box)

50 St./pcs.

H-4 Kreuz-Stück

> H-4 cross piece
> H-4 pièce en croix

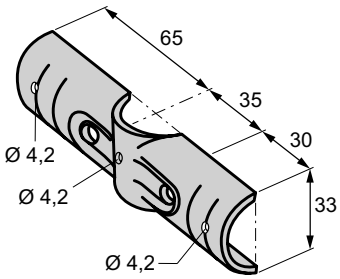

08.00066.10

08.00066.00

99,2 g (11,9 kg/Box)

120 St./pcs.

Anwendungsbeispiel
> application example
> exemple d'application

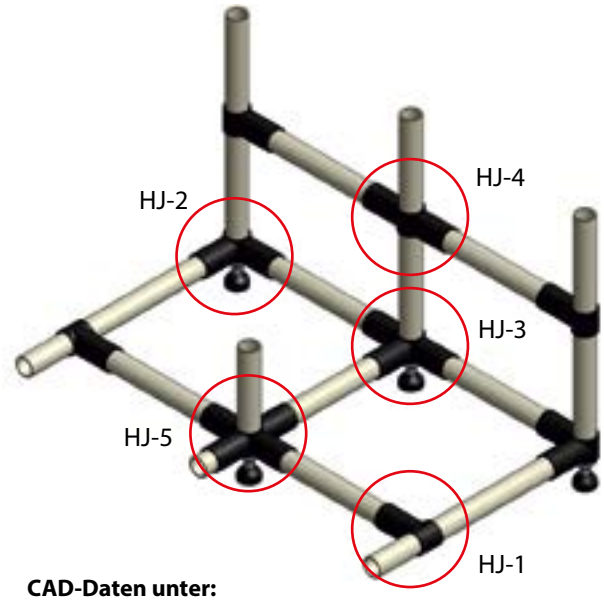

CAD-Daten unter:
> CAD data at:
> données CAO sous:
www.fm-systeme.com

Oberflächenausführung
> surface finish
> conception de surface

08.xxxxx.10
schwarz beschichtet, Ausführung chromfrei
> black coated, chrome-free model
> laqué noir, modèle sans chrome

08.xxxxx.00
silber vernickelt, ESD-fähig
> silver nickel-plated, ESD-capable
> nickelé argent, compatible ESD

HJ-5 Stern-Verbinder 08.00038.xx
> HJ-5 star connector
> HJ-5 connecteur en étoile

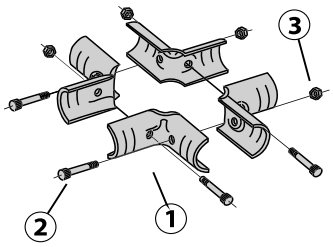

① 08.00062.xx > 4x
② 08.00231.xx > 4x
③ 08.00239.xx > 4x

HJ-1 T-Verbinder 08.00030.xx
> HJ-1 T-connector
> HJ-1 connecteur en T

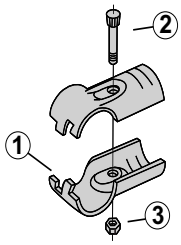

① 08.00060.xx > 2x
② 08.00231.xx > 1x
③ 08.00239.xx > 1x

HJ-2 Eck-Verbinder 90° 08.00032.xx
> HJ-2 corner connector 90°
> HJ-2 connecteur de coin 90°

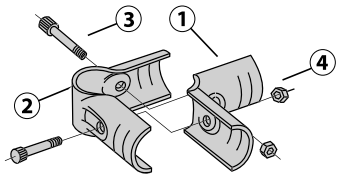

① 08.00062.xx > 1x
② 08.00064.xx > 1x
③ 08.00231.xx > 2x
④ 08.00239.xx > 2x

HJ-3 T-Kreuz-Verbinder 08.00034.xx
> HJ-3 T-cross connector
> HJ-3 connecteur T en croix

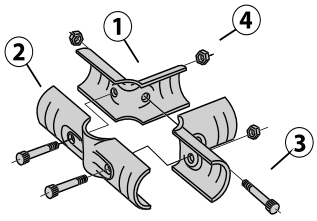

① 08.00062.xx > 2x
② 08.00066.xx > 1x
③ 08.00231.xx > 3x
④ 08.00239.xx > 3x

HJ-4 Kreuz-Verbinder 08.00036.xx
> HJ-4 cross connector
> HJ-4 connecteur en croix

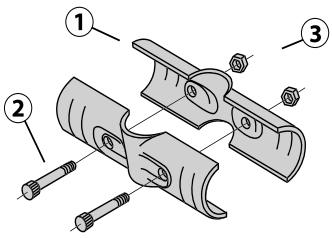

① 08.00066.xx > 2x
② 08.00231.xx > 2x
③ 08.00239.xx > 2x

PARALLELVERBINDER Ø 28 // Einzelelemente

> PARALLEL CONNECTORS Ø 28 // single elements

> CONNECTEUR PARALLÈLE Ø 28 // éléments individuels

H-9 T-Parallel-Stück

> H-9 T-parallel piece

> H-9 pièce en T parallèle

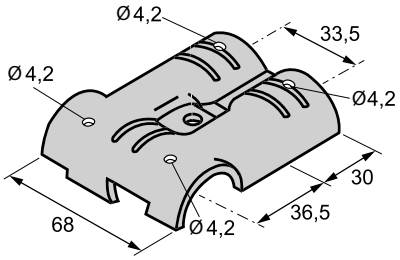

08.00074.10

08.00074.00

137,0 g (13,7 kg/Box)

100 St.

H-10 Parallel-Stück 35

> H-10 parallel piece 35

> H-10 pièce parallèle 35

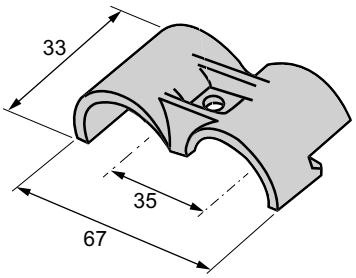

08.00076.10

08.00076.00

56,1 g (8,4 kg/Box)

150 St.

H-12 Parallel-Stück 40

> H-12 parallel piece 40

> H-12 pièce parallèle 40

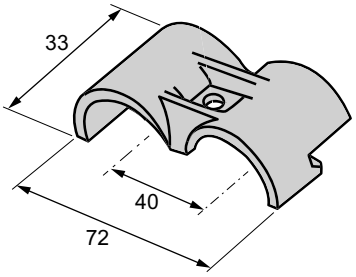

08.00080.10

08.00080.00

58,8 g (8,8 kg/Box)

150 St.

Anwendungsbeispiel

> application example
> exemple d'application

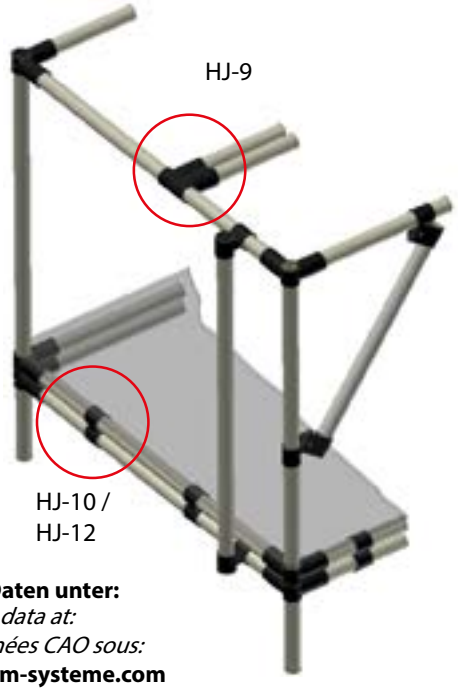

CAD-Daten unter:
> CAD data at:
> données CAO sous:
www.fm-systeme.com

Oberflächenausführung

> surface finish
> conception de surface

08.xxxxx.10
schwarz beschichtet, Ausführung chromfrei
> black coated, chrome-free model
> laqué noir, modèle sans chrome

08.xxxxx.00
silber vernickelt, ESD-fähig
> silver nickel-plated, ESD-capable
> nickelé argent, compatible ESD

HJ-9 T-Parallel-Verbinder 08.00044.xx

> HJ-9 T-parallel connector
> HJ-9 connecteur en T parallèle

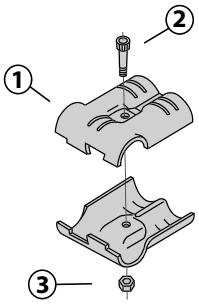

① **08.00074.xx > 2x**
② **08.00231.xx > 1x**
③ **08.00239.xx > 1x**

HJ-10 Parallel-Verbinder 35 08.00046.xx

> HJ-10 parallel connector 35
> HJ-10 connecteur parallèle 35

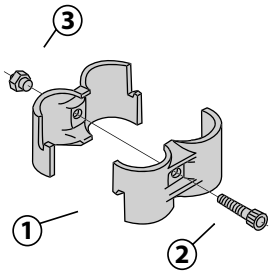

① **08.00076.xx > 2x**
② **08.00231.xx > 1x**
③ **08.00239.xx > 1x**

HJ-12 Parallel-Verbinder 40 08.00050.xx

> HJ-12 parallel connector 40
> HJ-12 connecteur parallèle 40

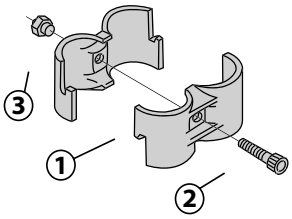

① **08.00080.xx > 2x**
② **08.00231.xx > 1x**
③ **08.00239.xx > 1x**

KREUZVERBINDER Ø 28 // Einzelelemente

> CROSS CONNECTORS Ø 28 // single elements

> CONNECTEUR EN CROIX Ø 28 // éléments individuels

H-7 Kreuz-Stück

> H-7 cross piece
> H-7 pièce en croix

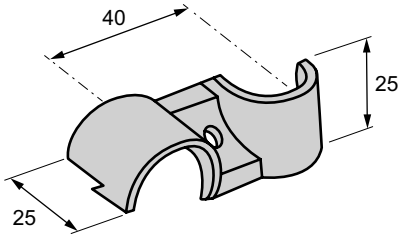

08.00072.10

08.00072.00

49,5 g (6,4 kg/Box)

130 St./pcs.

H-13A Lasche 1

> H-13A bracket 1
> H-13A languette 1

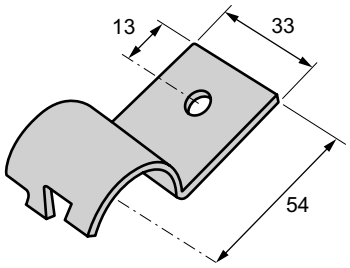

08.00082.10

08.00082.00

70,0 g (14,0 kg/Box)

200 St./pcs.

H-13B Lasche 2

> H-13B bracket 2
> H-13B languette 2

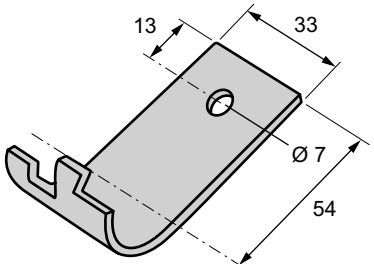

08.00084.10

08.00084.00

55,8 g (11,2 kg/Box)

200 St./pcs.

Anwendungsbeispiel

> application example
> exemple d'application

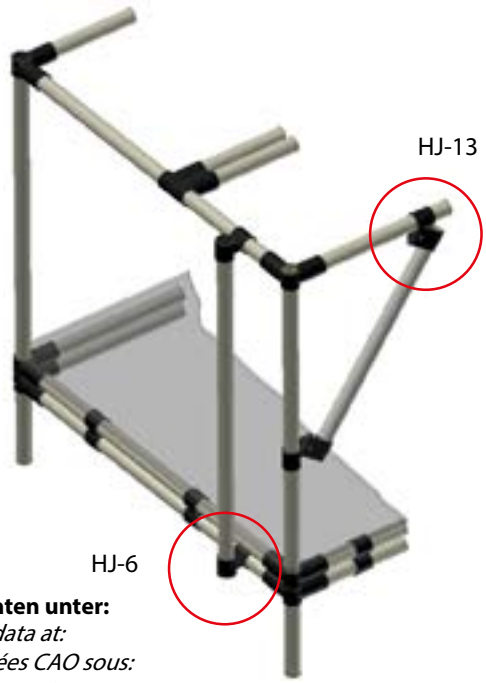

CAD-Daten unter:
> CAD data at:
> données CAO sous:
www.fm-systeme.com

Oberflächenausführung

> surface finish
> conception de surface

08.xxxxx.10
schwarz beschichtet, Ausführung chromfrei
> black coated, chrome-free model
> laqué noir, modèle sans chrome

08.xxxxx.00
silber vernickelt, ESD-fähig
> silver nickel-plated, ESD-capable
> nickelé argent, compatible ESD

HJ-6 Kreuz-Verbinder 08.00040.xx

> HJ-6 cross connector
> HJ-6 connecteur en croix

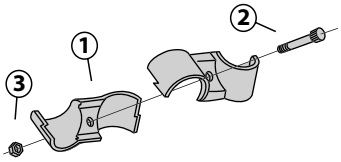

① **08.00072.xx > 2x**
② **08.00231.xx > 1x**
③ **08.00239.xx > 1x**

HJ-13 Doppellasche, schwenkbar 08.00052.xx

> HJ-13 double-bracket, swivel-action
> HJ-13 double languette, pivotante

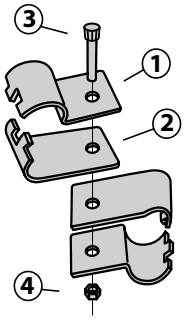

① **08.00082.xx > 2x**
② **08.00084.xx > 2x**
③ **08.00231.xx > 1x**
④ **08.00239.xx > 1x**

HJ-20 Flexibles Rohrkreuz 08.00337.xx

> HJ-20 flexible pipe cross
> HJ-20 tube en croix flexible

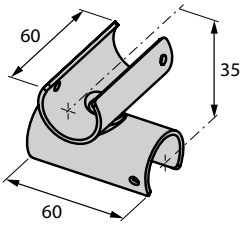

50 St./pcs.

131,0 g (6,8 kg/Box)

DIAGONALVERBINDER BEWEGL. Ø 28 // Einzelelemente

> DIAGONAL CONNECTORS MOBILE Ø 28 // single elements

> CONNECTEUR DIAGONALE MOBILE Ø 28 // éléments individuels

H-5 Gelenk-Stück 1

> H-5 articulated piece 1
> H-5 pièce articulée 1

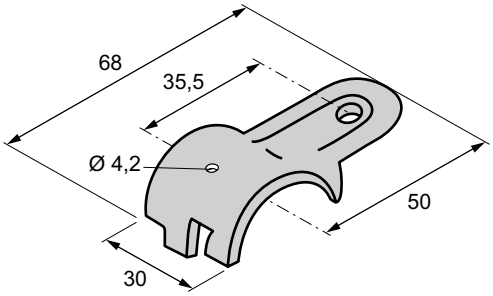

08.00068.10

08.00068.00

45,5 g (11,4 kg/Box)

250 St./pcs.

H-6 Gelenk-Stück 2

> H-6 articulated piece 2
> H-6 pièce articulée 2

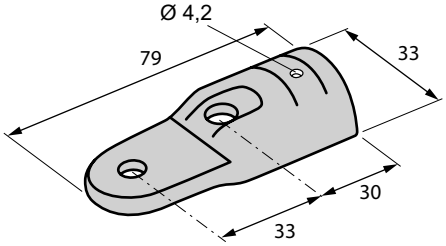

08.00070.10

08.00070.00

62,0 g (12,3 kg/Box)

200 St./pcs.

H-8 Doppel-Gelenk-Stück

> H-8 double articulated piece
> H-8 pièce articulée double

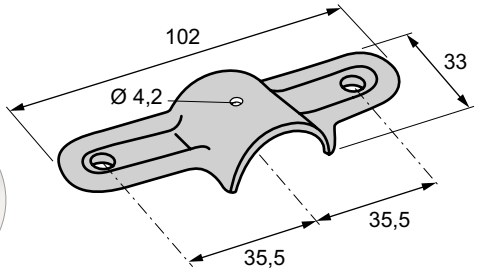

08.00165.10

08.00165.00

62,0 g (12,0 kg/Box)

190 St./pcs.

H-23 Gelenk-Stück 3

> H-23 articulated piece 3
> H-23 pièce articulée 3

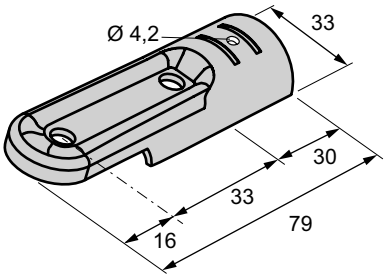

08.00596.10

08.00596.00

62,0 g (12,4 kg/Box)

200 St./pcs.

Anwendungsbeispiel

> application example
> exemple d'application

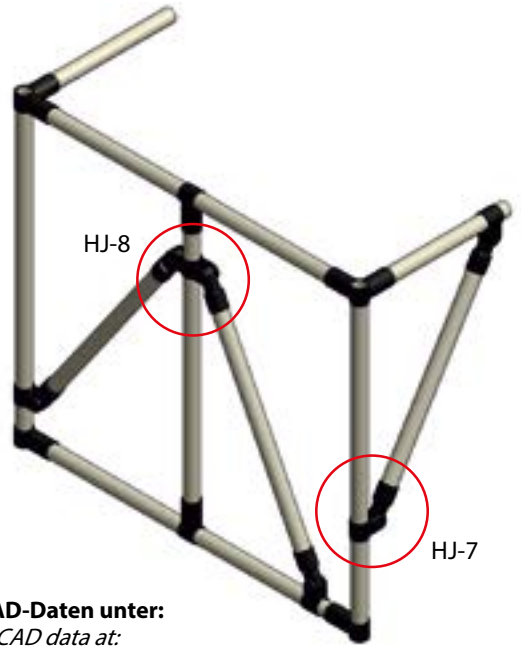

CAD-Daten unter:
> CAD data at:
> données CAO sous:
www.fm-systeme.com

Oberflächenausführung

> surface finish
> conception de surface

08.xxxxx.10
schwarz beschichtet, Ausführung chromfrei
> black coated, chrome-free model
> laqué noir, modèle sans chrome

08.xxxxx.00
silber vernickelt, ESD-fähig
> silver nickel-plated, ESD-capable
> nickelé argent, compatible ESD

HJ-7 Diagonal-Verbinder, 1-seitig — 08.00042.xx

> HJ-7 diagonal connector
> HJ-7 connecteur en diagonale

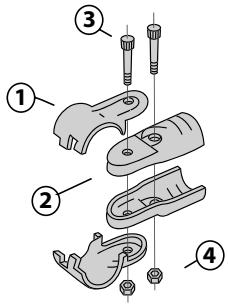

① **08.00068.xx > 2x**
② **08.00070.xx > 2x**
③ **08.00231.xx > 2x**
④ **08.00239.xx > 2x**

HJ-8 Diagonal-Verbinder, 2-seitig — 08.00167.xx

> HJ-8 diagonal connector
> HJ-8 connecteur en diagonale

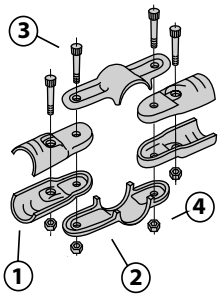

① **08.00070.xx > 4x**
② **08.00165.xx > 2x**
③ **08.00231.xx > 4x**
④ **08.00239.xx > 4x**

HJ-23 Diagonal-Verbinder, stirnseitig — 08.00477.xx

> HJ-23 diagonal connector
> HJ-23 connecteur en diagonale

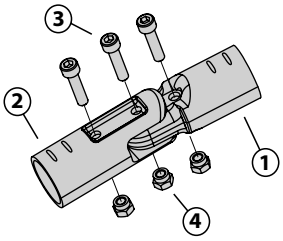

① **08.00070.xx > 2x**
② **08.00596.xx > 2x**
③ **08.00231.xx > 3x**
④ **08.00239.xx > 3x**

DIAGONALVERBINDER FEST Ø 28 // Einzelelemente

> DIAGONAL CONNECTORS FIXED Ø 28 // single elements

> CONNECTEUR DIAGONALE FIXE Ø 28 // éléments individuels

H-18 Verbindungs-Stück 2 x 45°

> H-18 connection piece 2 x 45°
> H-18 pièce de liaison 2 x 45°

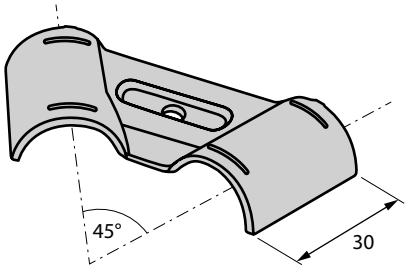

08.00085.10

08.00085.00

79,0 g (8,7 kg/Box)

110 St./pcs.

H-21A T-Stück 45°

> H-21A T-piece 45°
> H-21A pièce en T 45°

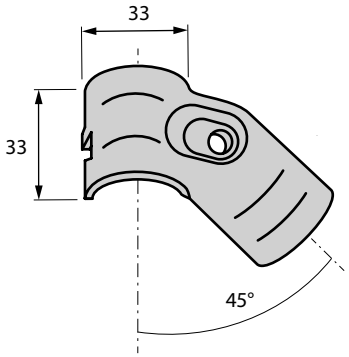

08.00081.10

08.00081.00

70,0 g (8,4 kg/Box)

120 St./pcs.

H-21B T-Stück 45°

> H-21B T-piece 45°
> H-21B pièce en T 45°

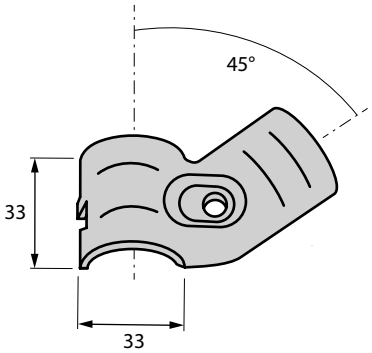

08.00083.10

08.00083.00

70,0 g (10,5 kg/Box)

150 St./pcs.

Anwendungsbeispiel

> application example
> exemple d'application

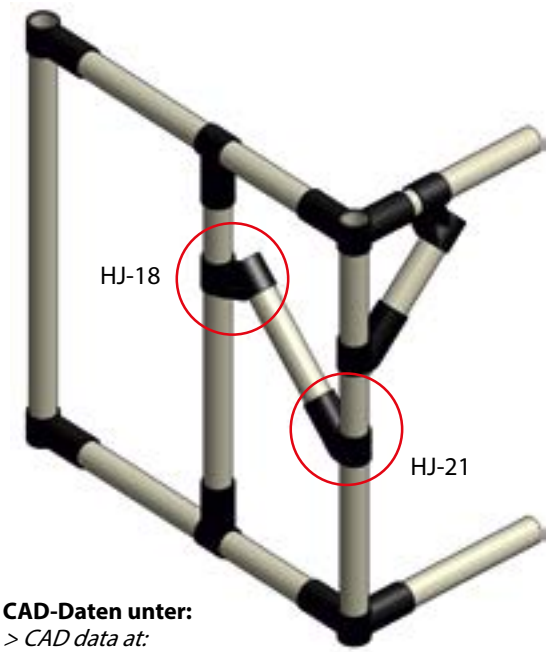

CAD-Daten unter:
> CAD data at:
> données CAO sous:
www.fm-systeme.com

Oberflächenausführung

> surface finish
> conception de surface

08.xxxxx.10
schwarz beschichtet, Ausführung chromfrei
> black coated, chrome-free model
> laqué noir, modèle sans chrome

08.xxxxx.00
silber vernickelt, ESD-fähig
> silver nickel-plated, ESD-capable
> nickelé argent, compatible ESD

HJ-18 Verbinder 45° 08.00049.xx

> HJ-18 connector 45°
> HJ-18 connecteur 45°

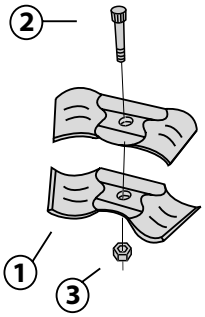

① **08.00085.xx > 2x**
② **08.00231.xx > 1x**
③ **08.00239.xx > 1x**

HJ-21 T-Verbinder 45° 08.00045.xx

> HJ-21 T-connector 45°
> HJ-21 connecteur en T 45°

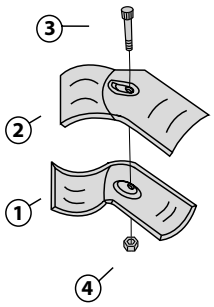

① **08.00081.xx > 1x**
② **08.00083.xx > 1x**
③ **08.00231.xx > 1x**
④ **08.00239.xx > 1x**

WINKELVERBINDER Ø 28 // Einzelelemente

> ANGLED CONNECTORS Ø 28 // single elements

> CONNECTEUR COUDÉ Ø 28 // éléments individuels

H-16 Bogen-Stück 90°

> H-16 bend 90°
> H-16 pièce arquée 90°

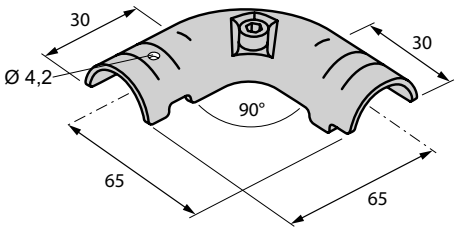

08.00168.10

08.00168.00

105,5 g (9,5 kg/Box)

90 St./pcs.

H-19 Bogen-Stück 110°

> H-19 bend 110°
> H-19 pièce arquée 110°

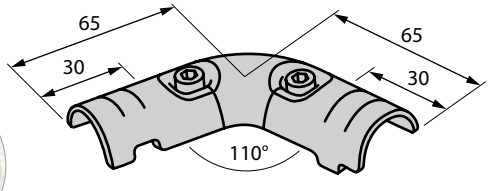

08.00169.10

08.00169.00

97,3 g (12,2 kg/Box)

125 St./pcs.

H-29 Bogen-Stück 160°

> H-29 bend 160°
> H-29 pièce arquée 160°

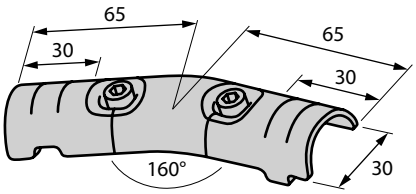

08.00161.10

08.00161.00

104,0 g (10,4 kg/Box)

100 St./pcs.

Anwendungsbeispiel

> application example
> exemple d'application

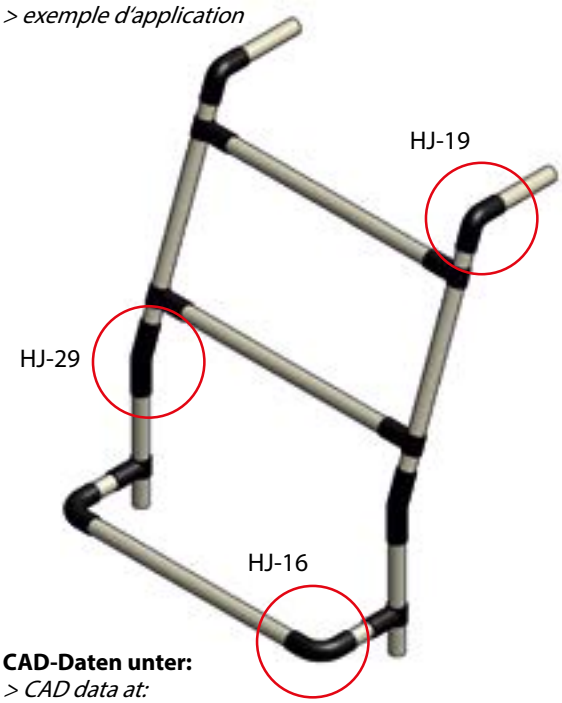

CAD-Daten unter:
> CAD data at:
> données CAO sous:
www.fm-systeme.com

Oberflächenausführung

> surface finish
> conception de surface

08.xxxxx.10
schwarz beschichtet, Ausführung chromfrei
> black coated, chrome-free model
> laqué noir, modèle sans chrome

08.xxxxx.00
silber vernickelt, ESD-fähig
> silver nickel-plated, ESD-capable
> nickelé argent, compatible ESD

HJ-16 Bogen-Verbinder 90° 08.00170.xx

> HJ-16 bend connector 90°
> HJ-16 connecteur arqué 90°

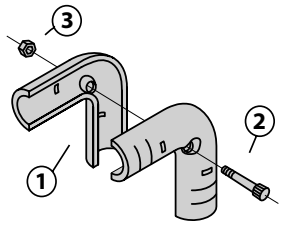

① **08.00168.xx > 2x**
② **08.00231.xx > 1x**
③ **08.00239.xx > 1x**

HJ-19 Bogen-Verbinder 110° 08.00053.xx

> HJ-19 bend connector 110°
> HJ-19 connecteur arqué 110°

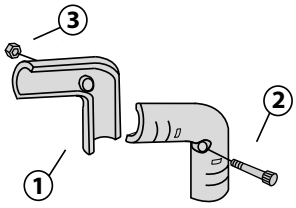

① **08.00169.xx > 2x**
② **08.00231.xx > 1x**
③ **08.00239.xx > 1x**

HJ-29 Bogen-Verbinder 160° 08.00123.xx

> HJ-29 bend connector 160°
> HJ-29 connecteur arqué 160°

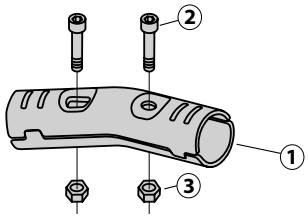

① **08.00161.xx > 2x**
② **08.00231.xx > 2x**
③ **08.00239.xx > 2x**

gebogenes Rohr
> arcuate pipe
> tube arqué
» **2 . 03**

AUFSTECKVERBINDER Ø 28 // Einzelelemente

> ADD-ON CONNECTORS Ø 28 // single elements

> EMBOUT DE PIÈCE DE CONNECTEUR Ø 28 // éléments individuels

H-1A Aufsteckverbinder

> H-1A add-on connector
> H-1A embout de pièce de connecteur

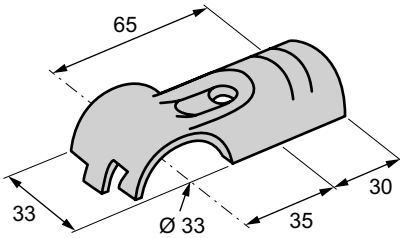

08.00131.10

08.00131.00

70,0 g (10,6 kg/Box)

150 St.

H-34 Aufsteckverbinder-Kreuzstück

> H-34 add-on connector, cross piece
> H-34 embout de pièce de connecteur, pièce en croix

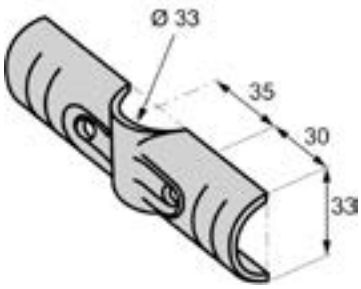

08.00712.10

08.00712.00

106,0 g (21,2 kg/Box)

200 St.

H-38 Parallel-Aufsteckstück, 1-fach

> H-38 parallel add-on connector, single
> H-38 embout de pièce de connecteur parallèle, simple

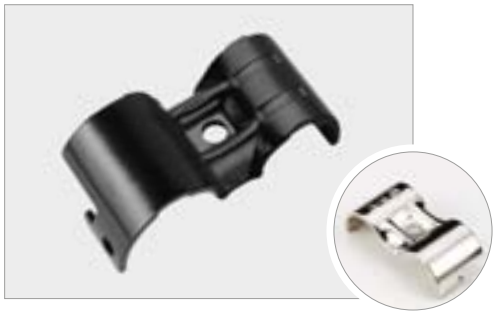

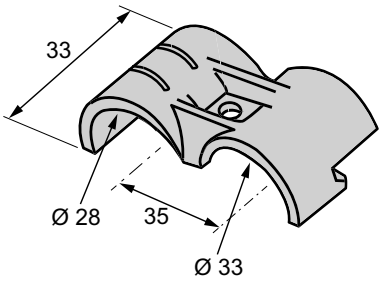

08.00714.10

08.00714.00

69,0 g (12,4 kg/Box)

180 St.

H-39 Parallel-Aufsteckstück, 2-fach

> H-39 parallel add-on connector, double
> H-39 embout de pièce de connecteur parallèle, doublement

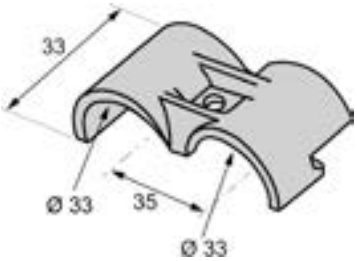

08.00716.10

08.00716.00

68,0 g (12,2 kg/Box)

180 St.

Anwendungsbeispiel

> application example
> exemple d'application

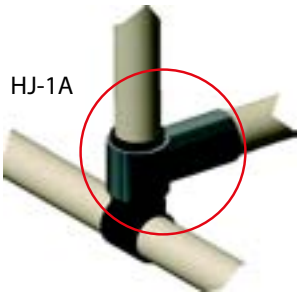

Anwendungen

> application
> application

> für platzsparende Konstruktionen
> für eine Verstärkung der Verbinderstellen

> for space-saving constructions
> reinforcement the place of connection

> pour constructions économisant l'espace
> garniture de la place d´connexion

Oberflächenausführung

> surface finish
> conception de surface

08.xxxxx.10
schwarz beschichtet, Ausführung chromfrei
> black coated, chrome-free model
> laqué noir, modèle sans chrome

08.xxxxx.00
silber vernickelt, ESD-fähig
> silver nickel-plated, ESD-capable
> nickelé argent, compatible ESD

HJ-1A Aufsteckverbinder 08.00133.xx

> HJ-1A add-on connector
> HJ-1A embout de pièce de connecteur

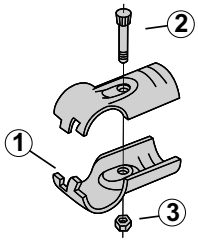

① **08.00131.xx > 2x**
② **08.00233.xx > 1x**
③ **08.00239.xx > 1x**

HJ-34 Aufsteckverbinder 08.00713.xx

> HJ-34 add-on connector
> HJ-34 embout de pièce de connecteur

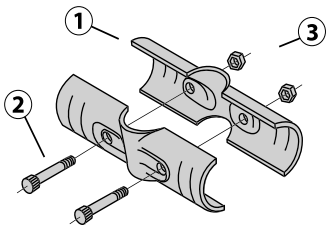

① **08.00712.xx > 2x**
② **08.00231.xx > 2x**
③ **08.00239.xx > 2x**

HJ-38 Aufsteckverbinder 08.00715.xx

> HJ-38 add-on connector
> HJ-38 embout de pièce de connecteur

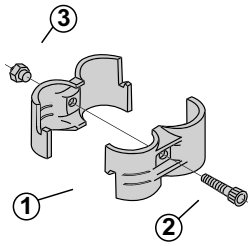

① **08.00714.xx > 2x**
② **08.00231.xx > 1x**
③ **08.00239.xx > 1x**

HJ-39 Aufsteckverbinder 08.00717.xx

> HJ-39 add-on connector
> HJ-39 embout de pièce de connecteur

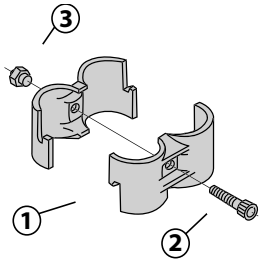

① **08.00716.xx > 2x**
② **08.00231.xx > 1x**
③ **08.00239.xx > 1x**

H-11 T-Stück
> H-11 T-piece
> H-11 raccord en T

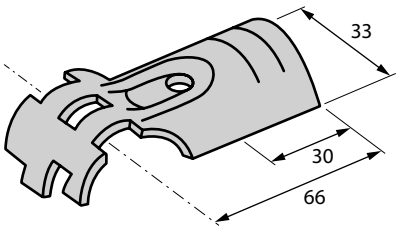

08.00078.10

08.00078.00

72,6 g (12,3 kg/Box)

170 St./pcs.

H-17-1 Parallel-Stück
> H-17-1 parallel piece
> H-17-1 pièce parallèle

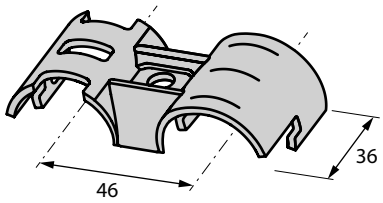

08.00476.10

08.00476.00

58,0 g (5,8 kg/Box)

100 St./pcs.

H-17-2 Parallel-Stück
> H-17-2 parallel piece
> H-17-2 pièce parallèle

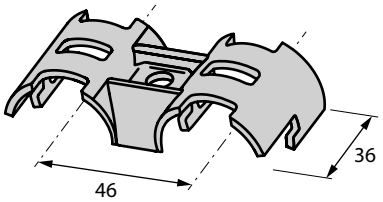

08.00334.10

08.00334.00

66,0 g (8,6 kg/Box)

130 St./pcs.

H-24 Kreuz-Stück
> H-24 cross piece
> H-24 pièce en croix

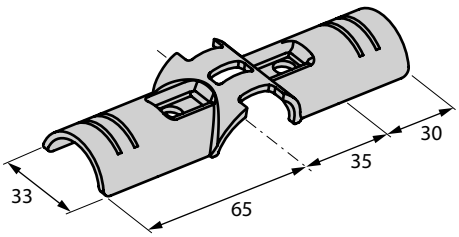

08.00469.10

08.00469.00

93,0 g (11,2 kg/Box)

120 St./pcs.

Anwendungsbeispiel

> application example
> exemple d'application

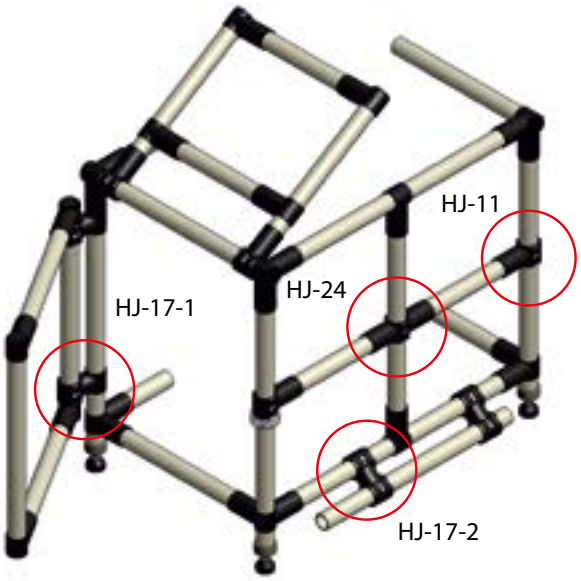

CAD-Daten unter:
> CAD data at:
> données CAO sous:
www.fm-systeme.com

Oberflächenausführung

> surface finish
> conception de surface

08.xxxxx.10
schwarz beschichtet, Ausführung chromfrei
> black coated, chrome-free model
> laqué noir, modèle sans chrome

08.xxxxx.00
silber vernickelt, ESD-fähig
> silver nickel-plated, ESD-capable
> nickelé argent, compatible ESD

Filzstreifen für Spielausgleich
> Felt strips for clearance compensation
> Bandes de feutre pour compensation de jeu

HJ-11 Gleit-Verbinder 08.00048.xx

> HJ-11 slide connector
> HJ-11 connecteur coulissant

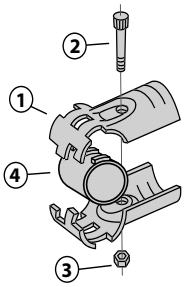

① 08.00078.xx > 2x
② 08.00231.xx > 1x
③ 08.00239.xx > 1x
④ 08.00657.xx > 1x

HJ-17-1 Gleit-Verbinder, einseitig 08.00475.xx

> HJ-17-1 slide connector
> HJ-17-1 connecteur coulissant

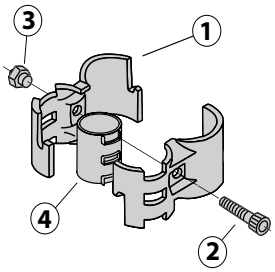

① 08.00476.xx > 2x
② 08.00231.xx > 1x
③ 08.00239.xx > 1x
④ 08.00657.xx > 1x

HJ-17-2 Gleit-Verbinder, beidseitig 08.00171.xx

> HJ-17-2 slide connector
> HJ-17-2 connecteur coulissant

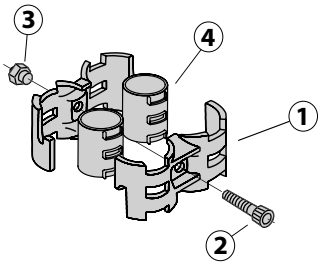

① 08.00334.xx > 2x
② 08.00231.xx > 1x
③ 08.00239.xx > 1x
④ 08.00657.xx > 2x

HJ-24 Gleit-Verbinder 08.00137.xx

> HJ-24 slide connector
> HJ-24 connecteur coulissant

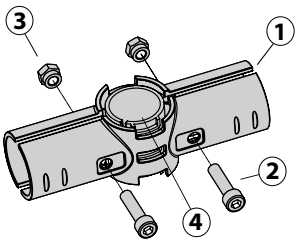

① 08.00469.xx > 2x
② 08.00231.xx > 2x
③ 08.00239.xx > 2x
④ 08.00657.xx > 1x

DREH- UND GLEITVERBINDER Ø 28 // Gleitbuchsen

> SWIVEL AND SLIDE CONNECTORS Ø 28 // slide bushes

> CONNECTEUR ROTATIF ET COULISSANT Ø 28 // manchon coulissants

Gleitbuchse 37 mm

> *slide bush 37 mm*
> *manchon coulissant 37 mm*

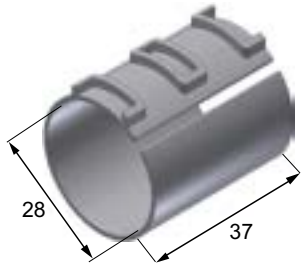

08.00657.10

08.00657.00

6,3 g (0,7 kg/Box)

100 St./pcs.

Geschlitzte Version für nachträglichen Einbau!
> Slotted version for backfitting!
> Version rainuré pour montage après coup!

Gleitbuchse 44 mm

> *slide bush 44 mm*
> *manchon coulissant 44 mm*

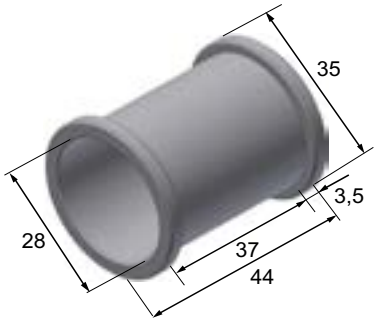

08.00658.00

7,5 g (0,8 kg/Box)

100 St./pcs.

Gleitbuchse 62 mm

> *slide bush 62 mm*
> *manchon coulissant 62 mm*

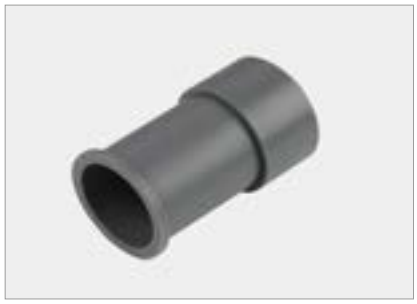

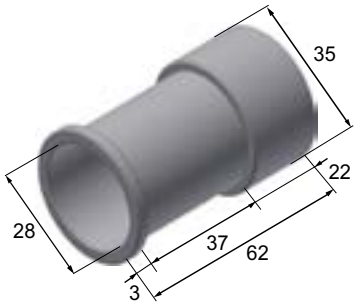

08.00659.00

14,5 g (1,5 kg/Box)

100 St./pcs.

Gleitbuchse 81 mm

> *slide bush 81 mm*
> *manchon coulissant 81 mm*

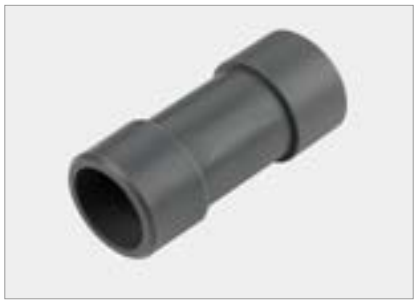

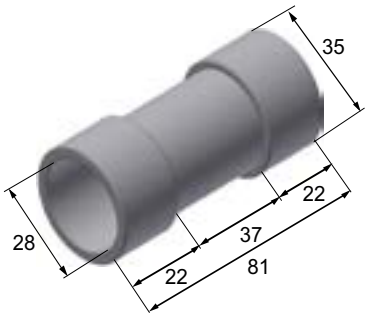

08.00660.00

21,5 g (1,1 kg/Box)

50 St./pcs.

H-11M Verbinder, schwenkbar

> H-11M rotatable connector
> H-11M connecteur pivotant

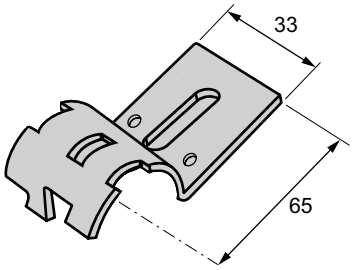

08.00718.10

08.00718.00

55 g (13,2 kg/Box)

300 St./pcs.

Anwendungsbeispiel

> application example
> exemple d'application

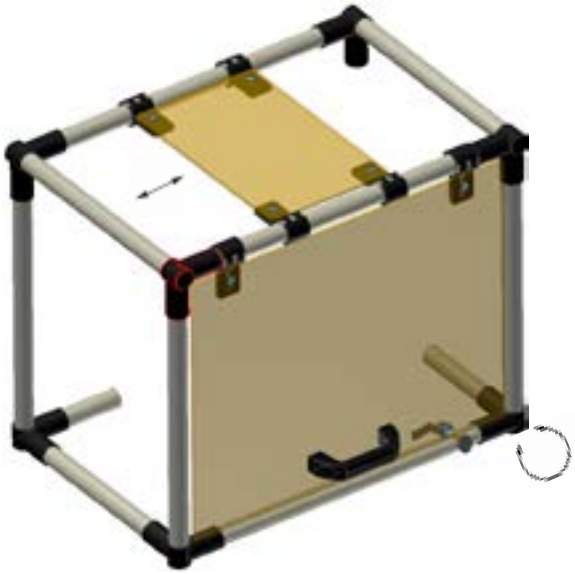

CAD-Daten unter:
> CAD data at:
> données CAO sous:
www.fm-systeme.com

HJ-11M Verbinder, schwenkbar 08.00719.xx

> HJ-11M rotatable connector
> HJ-11M connecteur pivotant

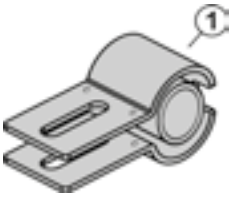

① **08.00718.xx > 2x**
② **08.00657.xx > 1x**

Oberflächenausführung

> surface finish
> conception de surface

08.xxxxx.10
schwarz beschichtet, Ausführung chromfrei
> black coated, chrome-free model
> laqué noir, modèle sans chrome

08.xxxxx.00
silber vernickelt, ESD-fähig
> silver nickel-plated, ESD-capable
> nickelé argent, compatible ESD

Filzstreifen für Spielausgleich
> Felt strips for clearance compensation
> Bandes de feutre pour compensation de jeu

ROHR-STOSSVERBINDER

> PIPE JOINT CONNECTORS
> RACCORD TUBULAIRE BOUT À BOUT

NICO Rohr-Stoßverbinder für NICO-Rohr Ø 28x0,8 mm und NICO-Rohr Ø 28x1,2 mm

> NICO pipe joint connectors for NICO-pipe Ø 28x0,8 mm and NICO-pipe Ø 28x1,2 mm
> raccord tubulaire bout à bout NICO pour tube NICO Ø 28x0,8 mm et tube NICO Ø 28x1,2 mm

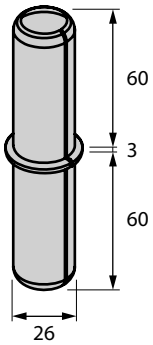

08.00156.00

74,0 g (5,2 kg/Box)

70 St./pcs.

KUMA Rohr-Stoßverbinder für Ø 28x1 mm

> KUMA pipe joint connectors for Ø 28x1 mm
> raccord tubulaire bout à bout KUMA pour Ø 28x1 mm

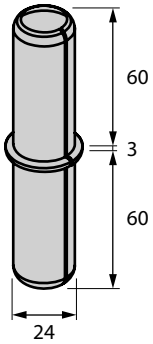

08.00156.10

51,5 g (5,2 kg/Box)

100 St./pcs.

KUMA Rohr-Stoßverbinder für Ø 28x2 mm

> KUMA pipe joint connectors for Ø 28x2 mm
> raccord tubulaire bout à bout KUMA pour Ø 28x2 mm

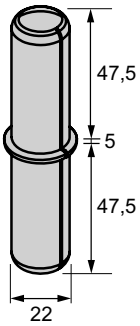

08.00156.20

52,0 g (5,2 kg/Box)

100 St./pcs.

H-STA Rohr-Stoßverbinder außen für alle Rohre Ø 28 mm

> H-STA pipe joint connectors outside for all pipes Ø 28 mm
> H-STA raccord tubulaire bout à bout extérieur pour tous tubes Ø 28 mm

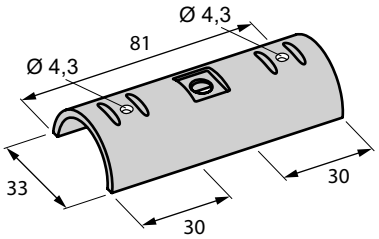

08.00576.10

08.00576.00

70,0 g (14,3 kg/Box)

200 St./pcs.

Anwendungsbeispiel

> application example
> exemple d'application

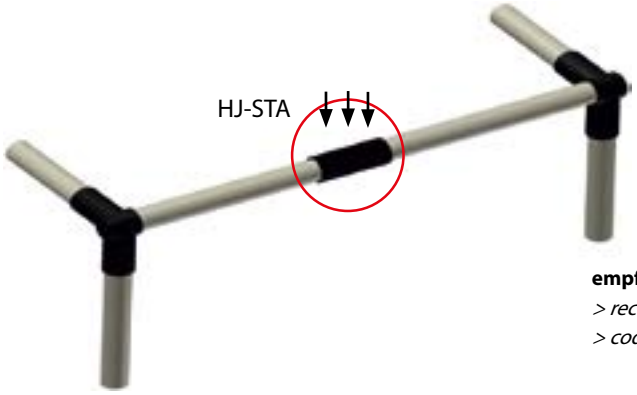

empfohlene Lastrichtung
> recommended direction of load
> code de la direction charge

Einbaurichtlinie

> installation guidelines
> directive d'installation

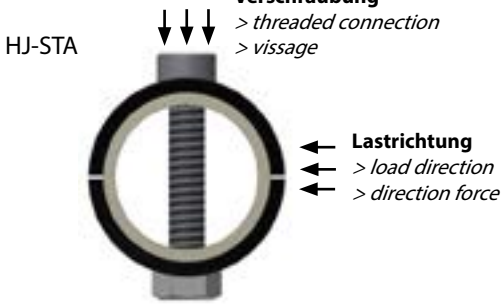

Oberflächenausführung

> surface finish
> conception de surface

08.xxxxx.10
schwarz beschichtet, Ausführung chromfrei
> black coated, chrome-free model
> laqué noir, modèle sans chrome

08.xxxxx.00
silber vernickelt, ESD-fähig
> silver nickel-plated, ESD-capable
> nickelé argent, compatible ESD

HJ-STA-1 Rohr-Stoßverbinder 08.00598.xx

> HJ-STA-1 pipe joint connector
> HJ-STA-1 raccord tubulaire bout

Trennstelle unterstützen!
> cut-off point support!
> encourage le chantier séparateur

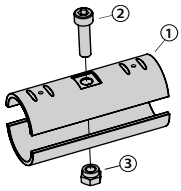

① **08.00576.xx > 2x**
② **08.00231.xx > 1x**
③ **08.00239.xx > 1x**

HJ-STA-2 Rohr-Stoßverbinder 08.00340.xx

> HJ-STA-2 pipe joint connector
> HJ-STA-2 raccord tubulaire bout

Schraube M6 inklusive
> screw M6 is inclusive
> vis M6 incluse

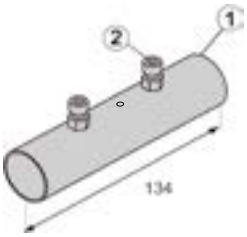

① **08.00340.xx > 1x**
② **08.00695.00 > 2x**

50 St./pcs.

PLATTENBEFESTIGUNGEN Ø 28 // Einzelelemente

> PLATE ATTACHMENTS Ø 28 // single elements

> FIXATIONS DE PLAQUE Ø 28 // éléments individuels

H-14 A Lasche 1

> H-14 A bracket 1
> H-14 A languette 1

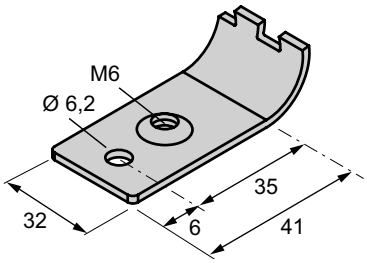

- 08.00086.10
- 08.00086.00
- 40,0 g (12 kg/Box)
- 300 St./pcs.

H-14 B Lasche 2

> H-14 B bracket 2
> H-14 B languette 2

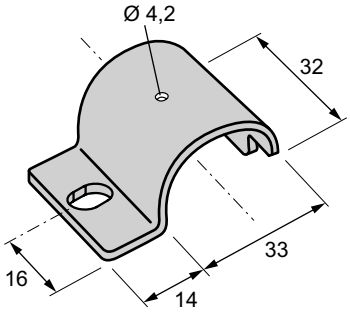

leichte Schnappfunktion, einfache Montage
> with snap function for easy installation
> avec fonction encliquetage pour bon montage

- 08.00088.10
- 08.00088.00
- 41,3 g (12,4 kg/Box)
- 300 St./pcs.

H-14 M Lasche 3 mittig mit Langloch

> H-14 M bracket 3 centre with long hole
> H-14 M languette 3 centrale avec alésage oblong

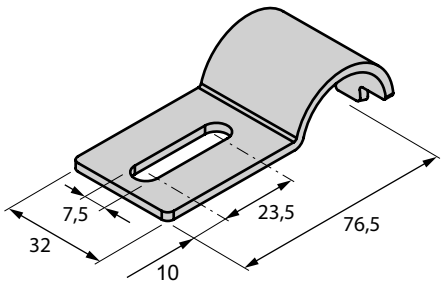

- 08.00341.10
- 08.00341.00
- 49,0 g (10,2 kg/Box)
- 200 St./pcs.

H-14 L4 Lasche 4 tangential mit Langloch

> H-14 L4 bracket 4 with long hole, tangential
> H-14 L4 languette 4 avec alésage oblong, tangentiel

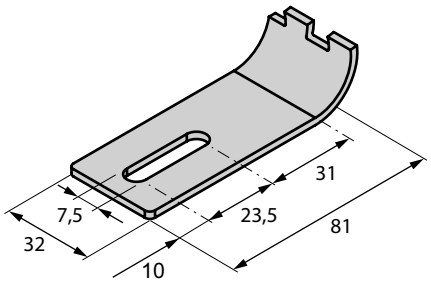

- 08.00075.10
- 08.00075.00
- 50,0 g (10,0 kg/Box)
- 200 St./pcs.

H-14 L5 Lasche 5 tangential mit Langloch

> H-14 L5 bracket 5 with long hole, tangential
> H-14 L5 languette 5 avec alésage oblong, tangentiel

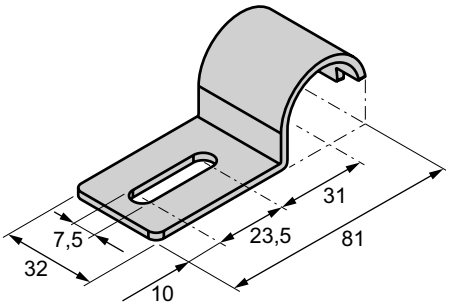

08.00079.10

08.00079.00

59,0 g (12,1 kg/Box)

200 St./pcs.

Anwendungsbeispiel

> application example
> exemple d'application

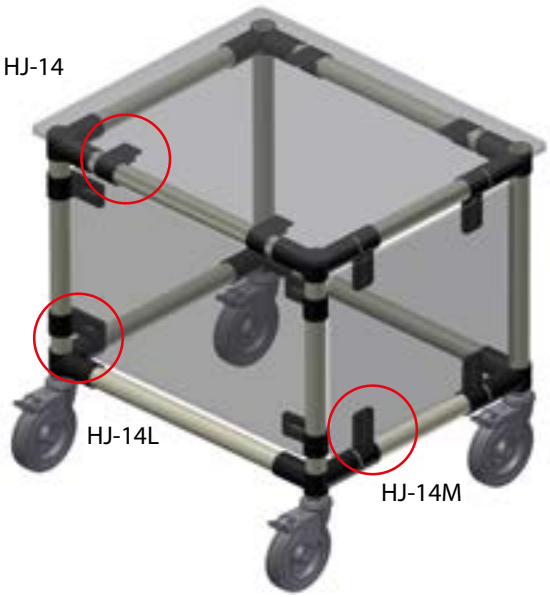

CAD-Daten unter:
> CAD data at:
> données CAO sous:
www.fm-systeme.com

Oberflächenausführung

> surface finish
> conception de surface

08.xxxxx.10
schwarz beschichtet, Ausführung chromfrei
> black coated, chrome-free model
> laqué noir, modèle sans chrome

08.xxxxx.00
silber vernickelt, ESD-fähig
> silver nickel-plated, ESD-capable
> nickelé argent, compatible ESD

HJ-14 Platten-Verbinder — 08.00054.xx

> HJ-14 plate connector
> HJ-14 connecteur de plaques

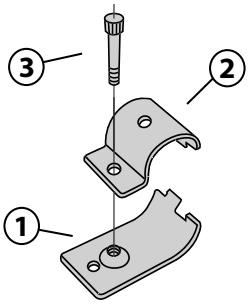

① **08.00086.xx > 1x**
② **08.00088.xx > 1x**
③ **99.00147.xx > 1x**

HJ-14 M Platten-Verbinder Langloch, mittig — 08.00342.xx

> HJ-14 M plate connector long hole, centre
> HJ-14 M connecteur de plaques alésage oblong, central

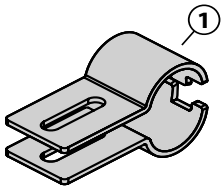

① **08.00341.xx > 2x**

HJ-14 L Platten-Verbinder Langloch, tangential — 08.00087.xx

> HJ-14 L plate con. long hole, tangential
> HJ-14 L connecteur de plaques alésage oblong, tangentiel

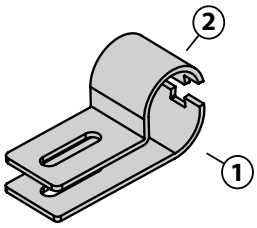

① **08.00075.xx > 1x**
② **08.00079.xx > 1x**

H-2M Eck-Stück, außen

> H-2M corner piece, outside

> H-2M pièce de coin, extérieur

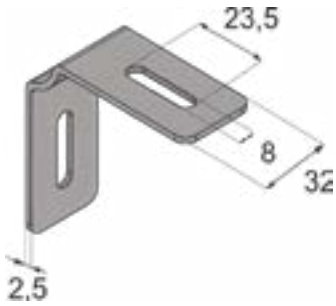

08.00742.10

08.00742.00

82 g (16,5 kg/Box)

200 St./pcs.

H-3M Eck-Stück, innen

> H-3M corner piece, inside

> H-3M pièce de coin, intérieur

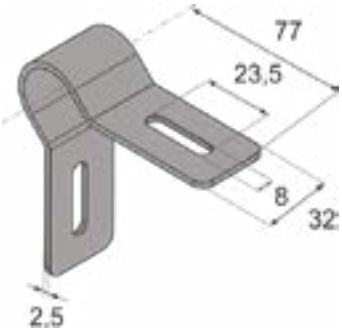

08.00743.10

08.00743.00

110 g (9,0 kg/Box)

80 St./pcs.

Anwendungsbeispiel

> application example
> exemple d'application

CAD-Daten anfragen unter:
> CAD data at:
> données CAO sous:
vertrieb@fm-systeme.com

Oberflächenausführung

> surface finish
> conception de surface

08.xxxxx.10
schwarz beschichtet, Ausführung chromfrei
> black coated, chrome-free model
> laqué noir, modèle sans chrome

08.xxxxx.00
silber vernickelt, ESD-fähig
> silver nickel-plated, ESD-capable
> nickelé argent, compatible ESD

HJ-2M Eck-Verbinder Ø 28 — 08.00807.xx

> HJ-2M corner connector
> H2-2M connecteur de coin

> Schraube nach Wahl M6 oder M8
> 3D Scheibe 6,8
> Stopp-Mutter M6, M8

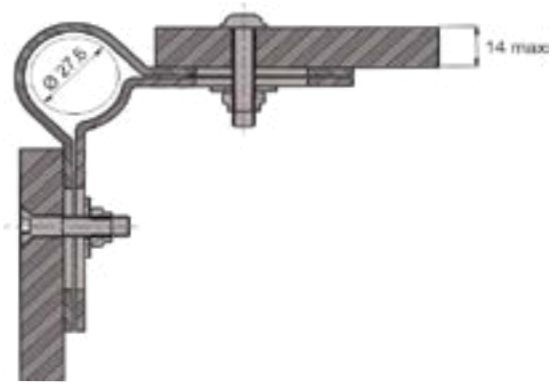

PLATTENBEFESTIGUNGEN Ø 28 // Einzelelemente

> PLATE ATTACHMENTS Ø 28 // single elements

> FIXATIONS DE PLAQUE Ø 28 // éléments individuels

Rohrschelle – S90°

> pipe clip – S90°
> collier de serrage – S90°

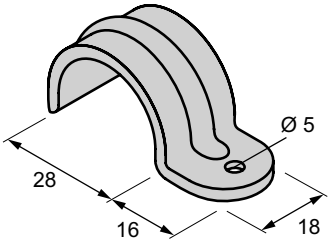

08.00132.00

28,0 g (7,0 kg/Box)

250 St./pcs.

Rohrschelle – S180°

> pipe clip – S180°
> collier de serrage – S180°

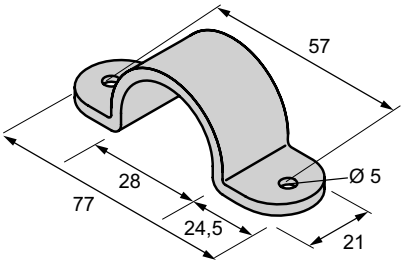

08.00134.00

66,0 g (13,2 kg/Box)

200 St./pcs.

Rohrschelle – L90°

> pipe clip – L90°
> collier de serrage – L90°

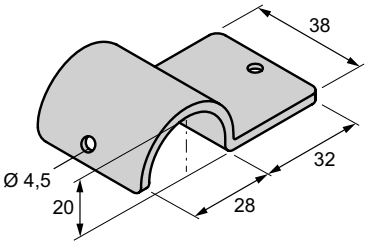

08.00136.00

66,0 g (11,9 kg/Box)

180 St./pcs.

Plattenaufnahme

> plate holder
> réceptacle plateau

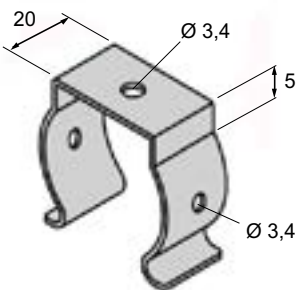

08.00138.00

12,0 g (4,15 kg/Box)

300 St./pcs.

INFO **verzinkt, silber**
> galvanized, silver
> galvanisé, argent

Anwendungsbeispiel

> application example
> exemple d'application

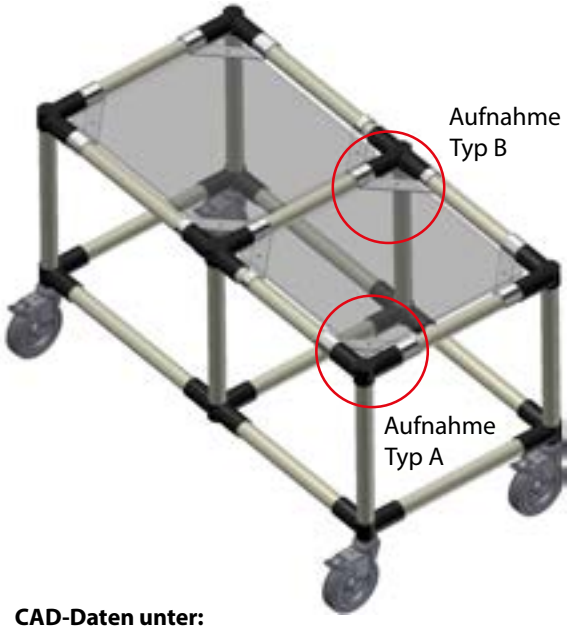

CAD-Daten unter:
> CAD data at:
> données CAO sous:
www.fm-systeme.com

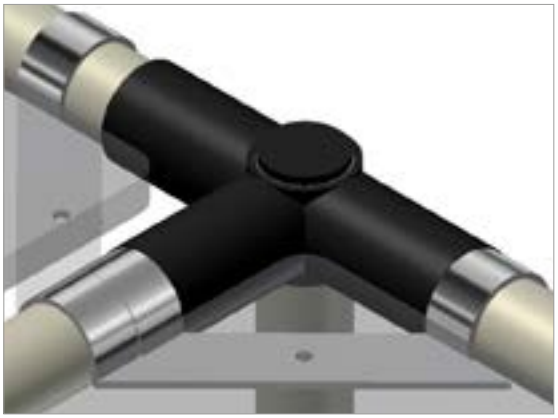

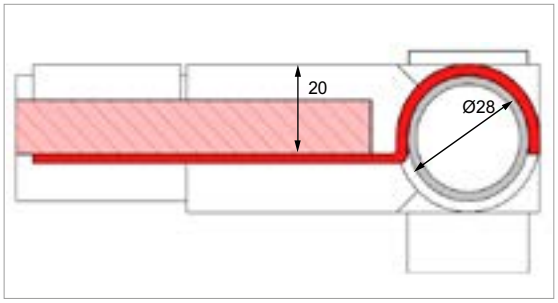

Plattenaufnahme – Typ A

> plate holder – type A
> réceptacle plateau – type A

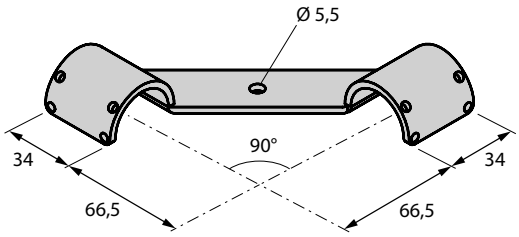

08.00142.10

08.00142.00

117,0 g (7,02 kg/Box)

60 St./pcs.

verzinkt, silber
> galvanized, silver
> galvanisé, argent

Plattenaufnahme – Typ B

> plate holder – type B
> réceptacle plateau – type B

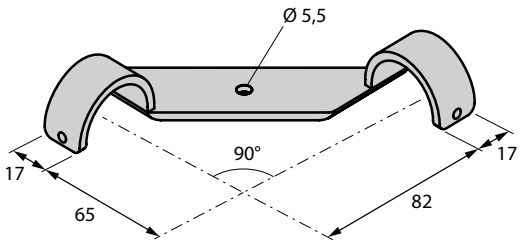

08.00144.10

08.00144.00

80,0 g (8,0 kg/Box)

70 St./pcs.

verzinkt, silber
> galvanized, silver
> galvanisé, argent

H-15 T-Stück halboffen

> H-15 T-piece half open
> H-15 raccord en T entrouvert

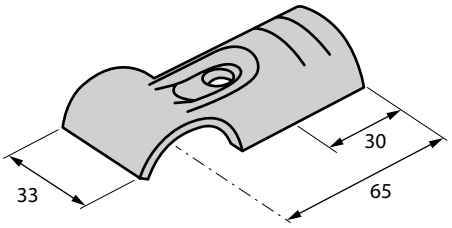

08.00160.10

08.00160.00

63,0 g (12,6 kg/Box)

200 St./pcs.

H-26 Kreuz-Stück

> H-26 cross piece half open
> H-26 pièce en croix entrouverte

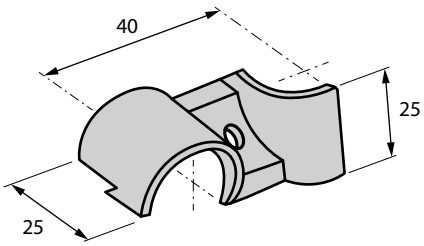

08.00172.10

08.00172.00

43,0 g (8,6 kg/Box)

200 St./pcs.

Anwendungsbeispiel

> application example
> exemple d'application

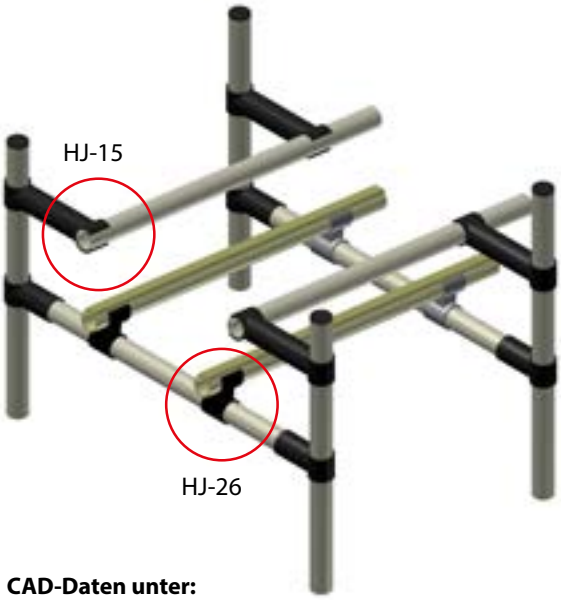

CAD-Daten unter:
> CAD data at:
> données CAO sous:
www.fm-systeme.com

Oberflächenausführung

> surface finish
> conception de surface

08.xxxxx.10
schwarz beschichtet, Ausführung chromfrei
> black coated, chrome-free model
> laqué noir, modèle sans chrome

08.xxxxx.00
silber vernickelt, ESD-fähig
> silver nickel-plated, ESD-capable
> nickelé argent, compatible ESD

HJ-15 T-Verbinder, halboffen 08.00162.xx

> HJ-15 T-connector
> HJ-15 connecteur en T

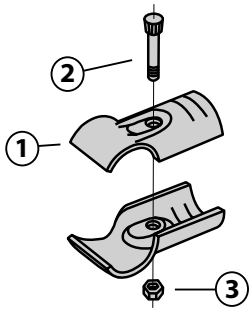

① **08.00160.xx > 2x**
② **08.00231.xx > 1x**
③ **08.00239.xx > 1x**

HJ-26 Kreuz-Verbinder, halboffen 08.00051.xx

> HJ-26 cross-connector
> HJ-26 connecteur en croix

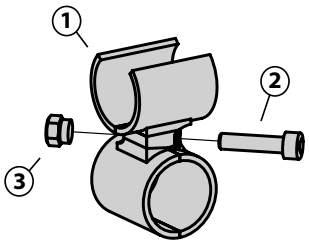

① **08.00172.xx > 2x**
② **08.00231.xx > 1x**
③ **08.00239.xx > 1x**

VERBINDER FÜR GLEITROHRE Ø 28 // Rohraufnahmen

> CONNECTOR FOR SLIDE TUBES Ø 28 // pipe holders

> CONNECTEUR POUR TUBES COULISSANTS Ø 28 // réceptacle tubes

GRV-1 Rohraufnahme

> GRV-1 pipe holder
> GRV-1 réceptacle tube

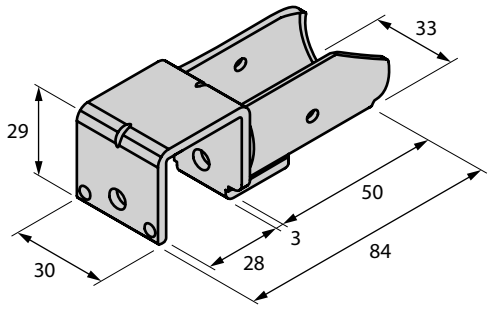

08.00120.00

128,0 g (7,7 kg/Box)

60 St./pcs.

verzinkt, silber
> galvanized, silver
> galvanisé, argent

GRV-2 Rohraufnahme

> GRV-2 pipe holder
> GRV-2 réceptacle tube

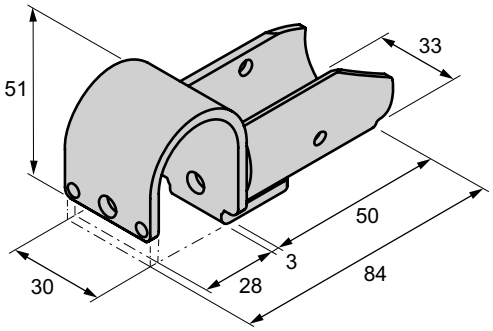

08.00140.00

127,0 g (7,6 kg/Box)

60 St./pcs.

verzinkt, silber
> galvanized, silver
> galvanisé, argent

GRV-3 Rohraufnahme und Stopper

> GRV-3 pipe holder and stopper
> GRV-3 réceptacle tube et butée

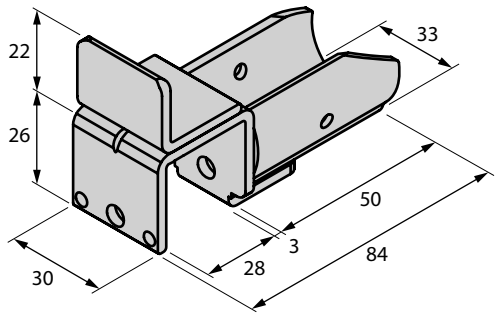

08.00122.00

152,0 g (9,1 kg/Box)

60 St./pcs.

verzinkt, silber
> galvanized, silver
> galvanisé, argent

GRV-4 Rohraufnahme und Stopper

> GRV-4 pipe holder and stopper
> GRV-4 réceptacle tube et butée

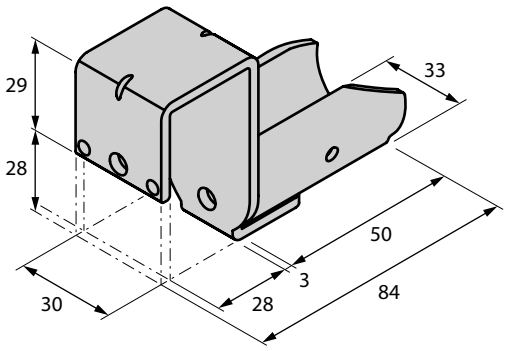

08.00124.00

147,0 g (8,8 kg/Box)

60 St./pcs.

verzinkt, silber
> galvanized, silver
> galvanisé, argent

GRV-10 Rohraufnahme, einseitig

> GRV-10 pipe holder, one side
> GRV-10 réceptacle tube, une face

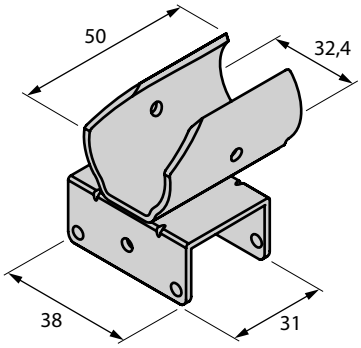

08.00128.00

126,0 g (6,3 kg/Box)

50 St./pcs.

verzinkt, silber
> galvanized, silver
> galvanisé, argent

GRV-20 Rohraufnahme, beidseitig

> GRV-20 pipe holder, both sides
> GRV-20 réceptacle tube, double face

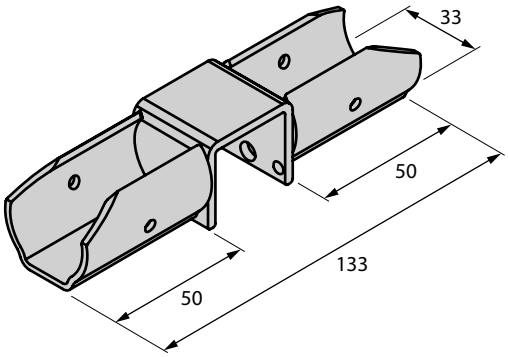

08.00126.00

202,0 g (12,1 kg/Box)

60 St./pcs.

verzinkt, silber
> galvanized, silver
> galvanisé, argent

Stahlbügel

> steel brackets
> etrier acier

Form *> form* *> moule*	Stahlbügel *> steel brackets* *> etrier acier*	a	b	c	Artikel-Nr. *> item No.* *> article No.*
	BL- 200 mm	232	60	62	**08.00402.00**
	BL- 300 mm	332	60	62	**08.00403.00**
	BL- 400 mm	432	60	62	**08.00404.00**
	BL- 500 mm	532	60	62	**08.00405.00**

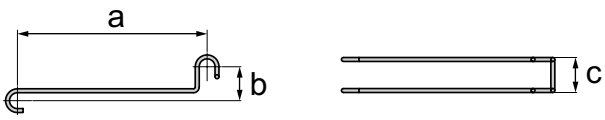

ALLGEMEINE VERBINDER
> GENERAL CONNECTORS
> CONNECTEUR GÉNÉRAL

Fußecke für Ø 28 mm
> foot corner for Ø28 mm
> coin de pied pour Ø28 mm

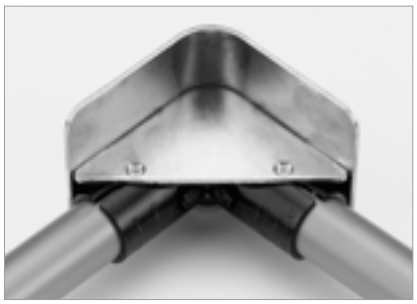

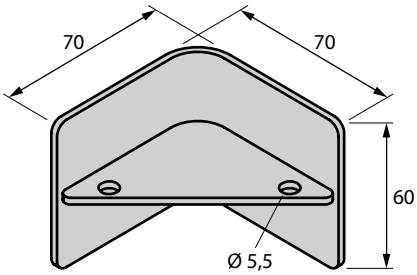

08.00146.00

280,0 g (7,13 kg/Box)

25 St./pcs.

verzinkt, silber
> galvanized, silver
> galvanisé, argent

Aufnahmehaken
> hook
> crochet de réceptacle

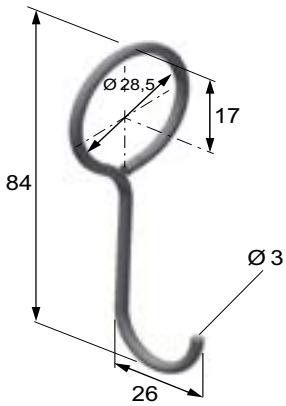

08.00150.00

9,4 g (2,41 kg/Box)

250 St./pcs.

Material: VA Stahl
> material: VA steel
> matériau: acier VA

Schnellverschluss
> fast connector
> fermeture rapide

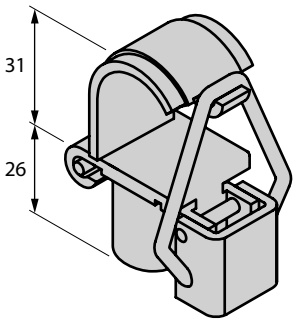

08.00151.00

126,0 g (6,47 kg/Box)

50 St./pcs.

verzinkt, silber
> galvanized, silver
> galvanisé, argent

Rohrschelle mit Abhängung
> pipe clip with suspender elements
> collier de serrage avec suspension

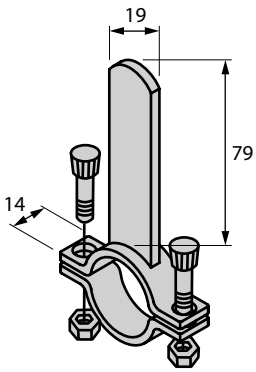

08.00152.00

78,0 g (7,9 kg/Box)

100 St./pcs.

verzinkt, silber
> galvanized, silver
> galvanisé, argent

Rohraufnahme

> pipe holder
> réceptacle tube

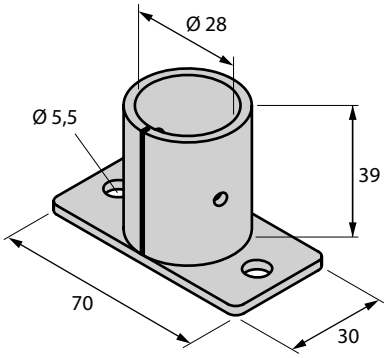

08.00153.00

115,0 g (8,1 kg/Box)

70 St./pcs.

Schildaufnahme

> sign holder
> support de plaquette signalétique

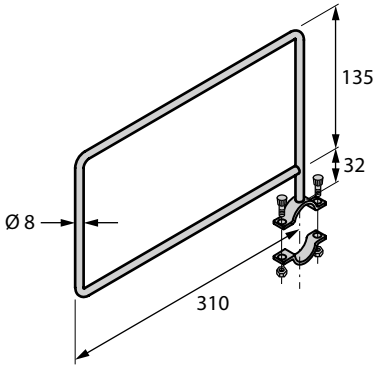

08.00154.00

387,0 g (5,8 kg/Box)

15 St./pcs.

verzinkt, silber
> galvanized, silver
> galvanisé, argent

Rohraufnahme

> pipe holder
> réceptacle tube

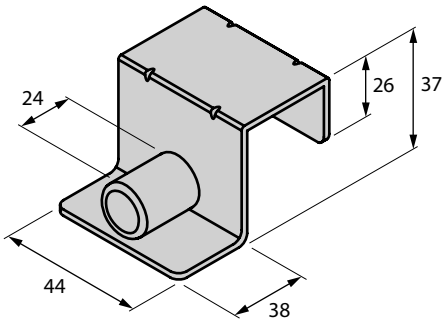

08.00368.00

132,0 g (6,75 kg/Box)

50 St./pcs.

verzinkt, silber
> galvanized, silver
> galvanisé, argent

Parallelverbinder

> parallel connector
> connecteur parallèle

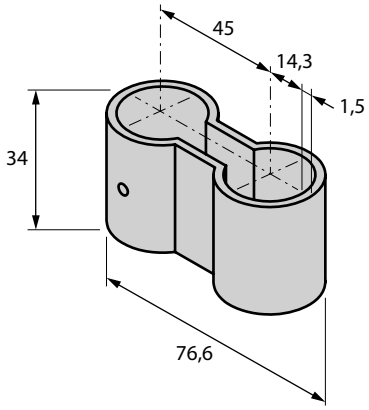

08.00369.00

154,0 g (6,4 kg/Box)

40 St./pcs.

verzinkt, silber
> galvanized, silver
> galvanisé, argent

Rastbügel für ECO-Lochrohr

> locking element for ECO perforated tube
> etrier de verrouillage pour tube perforé ECO

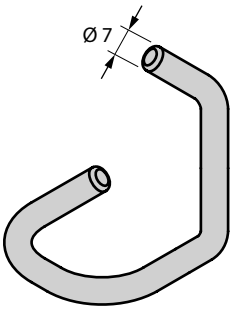

08.00157.00

35,2 g (8,86 kg/Box)

250 St./pcs.

verzinkt, silber
> galvanized, silver
> galvanisé, argent

Bandaufnahme

> band holder
> réceptacle de bande

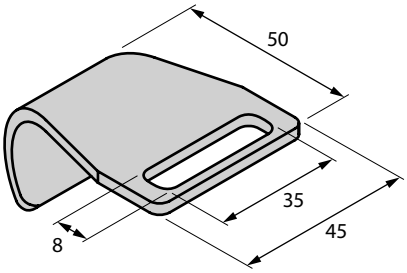

08.00370.00

54,0 g (5,46 kg/Box)

100 St./pcs.

verzinkt, silber
> galvanized, silver
> galvanisé, argent

Stangenaufnahme

> rod holder
> réceptacle de barre

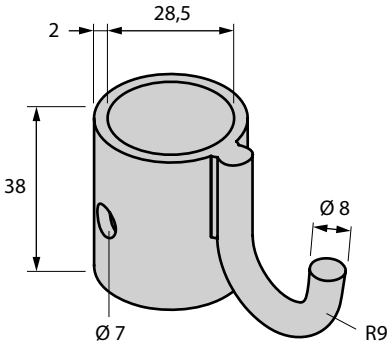

08.00371.00

91,0 g (7,34 kg/Box)

75 St./pcs.

verzinkt, silber
> galvanized, silver
> galvanisé, argent

Rohraufnahme

> pipe holder
> réceptacle tube

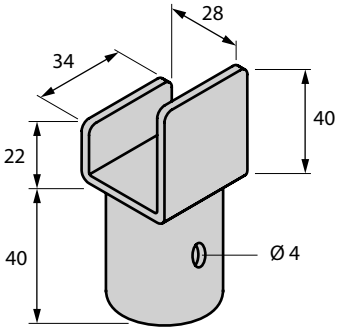

08.00372.00

121,0 g (6,6 kg/Box)

50 St./pcs.

verzinkt, silber
> galvanized, silver
> galvanisé, argent

Rohraufnahme

> pipe holder
> réceptacle tube

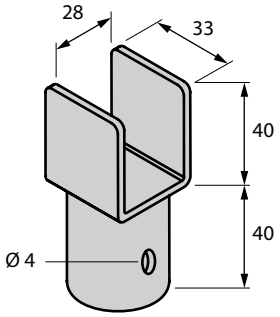

08.00374.00

131,0 g (6,8 kg/Box)

50 St./pcs.

verzinkt, silber
> galvanized, silver
> galvanisé, argent

Rohraufnahme

> pipe holder
> réceptacle tube

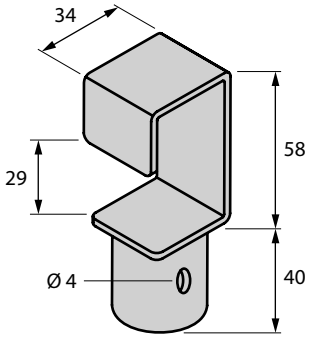

08.00373.00

159,0 g (6,5 kg/Box)

40 St./pcs.

verzinkt, silber
> galvanized, silver
> galvanisé, argent

Stopper

> stopper
> butée

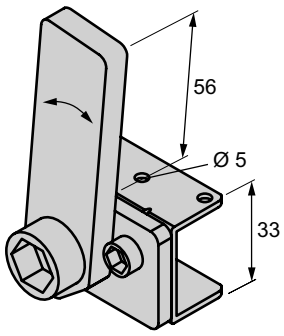

08.00380.00

235,0 g (11,9 kg/Box)

50 St./pcs.

verzinkt, silber
> galvanized, silver
> galvanisé, argent

Rohraufnahme mit Langloch

> pipe holder with long hole
> réceptacle de tube avec alésage oblong

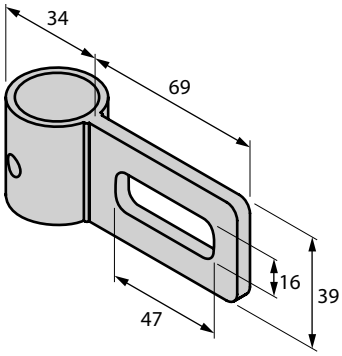

08.00381.00

155,0 g (7,9 kg/Box)

50 St./pcs.

verzinkt, silber
> galvanized, silver
> galvanisé, argent

VERBINDER FÜR ALUPROFILE
> CONNECTOR FOR ALU PROFILES
> CONNECTEUR POUR PROFILÉ ALU

VS-Verbindung
> VS-connection
> raccordement VS

8 10 40 / 45

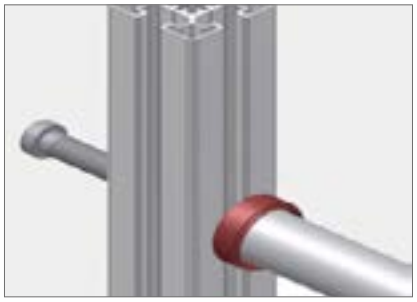

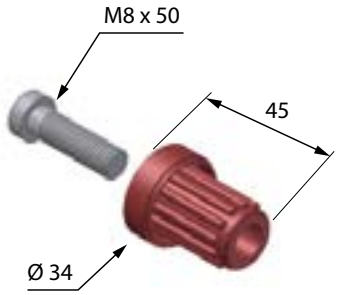

Ermittlung der Rohrlänge L
> determining the pipe length L
> détermination de la longueur de tube L

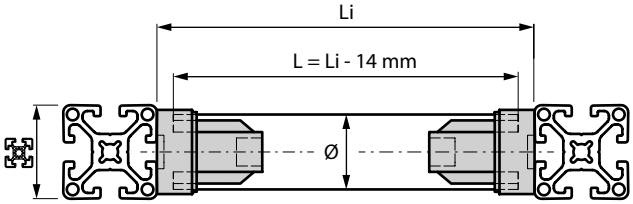

Ausführungen */ models / modèles* INFO

Artikel-Nr.	Typ	Ø		
08.00399.00	NICO / KUMA 1 mm	28	40	8
08.00399.00	NICO / KUMA 1 mm	28	45	10

Einzelteil Gewinde-Einpressbuchse
> component part threaded press-fit bush
> pièce détachée douilles de serrage filetées
» **7 . 01**

Winkelverbindung
> angled connection
> raccordement coudé

8 10 40 / 45

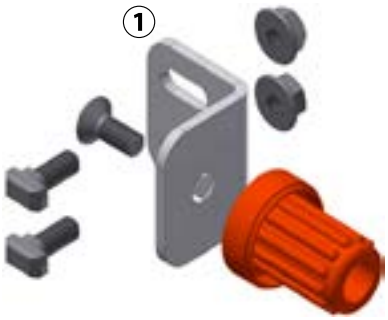

1 **08.00398.00**

Ermittlung der Rohrlänge L
> determining the pipe length L
> détermination de la longueur de tube L

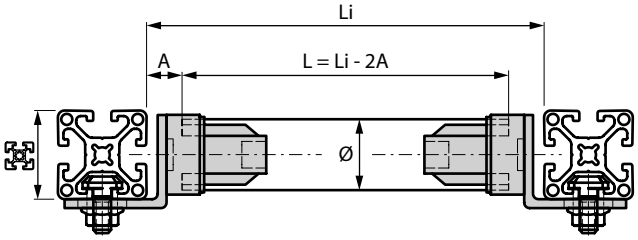

Ausführungen */ models / modèles* INFO

Artikel-Nr.	Typ	Ø	A		
08.00398.05	NICO / KUMA 1 mm	28	16	40	8
08.00398.10	KUMA 2 mm	28	13,5	45	10

Einzelteil Gewinde-Einpressbuchse
> component part threaded press-fit bush
> pièce détachée douilles de serrage filetées
» **7 . 01**

Rohraufnahme teilbare Verbindung

> pipe holder divisible connection
> réceptacle tube raccordement séparable

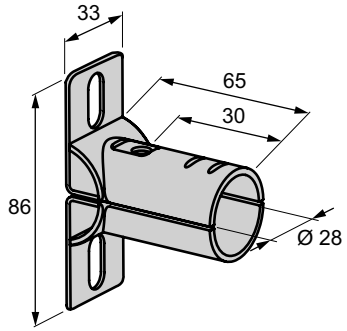

08.00400.00

8 10 40 / 45

INFO

Rohraufnahme feste Verbindung

> pipe holder fixed connection
> réceptacle tube raccordement fixe

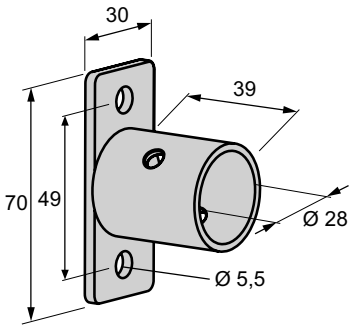

08.00153.00

8 10 40 / 45

INFO

Laschenverbinder

> bracket connector
> connecteur à languette

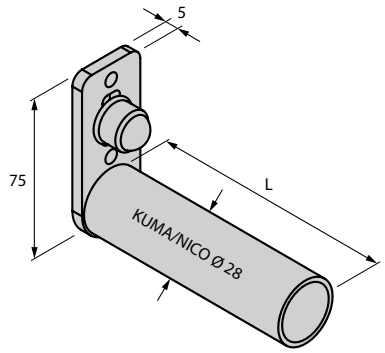

passendes Einschlagwerkzeug
> suitable driver tool
> outil d´inseration suitable
» **15 . 05**

8 10 40 / 45

INFO

Artikel-Nr.	Typ
08.00492.00	KUMA 1 mm
08.00493.00	KUMA 2 mm
08.00494.00	NICO 0,8 mm
08.00495.00	NICO 1,2 mm

INFO

Einbau nur in Profilrahmen da begrenzte Auszugsfestigkeit
> only for installation in profiled frame because of limited extraction force
> montage seulement dans châssis profilé car résistance au exode

BASISVERBINDER Ø 32 // Einzelelemente

> BASIC CONNECTORS Ø 32 // single elements

> CONNECTEUR DE BASE Ø 32 // éléments individuels

W-1 T-Stück

> W-1 T-piece
> W-1 connecteur en T

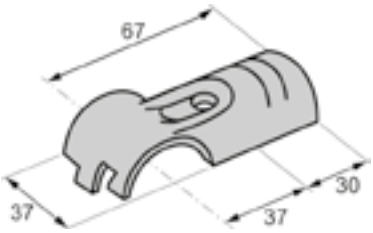

- **08.00061.10**
- **08.00061.00**
- 89,0 g (9,12 kg/Box)
- 100 St./pcs.

W-2 Eck-Stück 1, innen

> W-2 corner piece 1, inside
> W-2 pièce de coin 1, intérieur

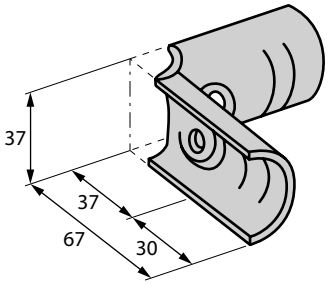

- **08.00063.10**
- **08.00063.00**
- 118,0 g (9,62 kg/Box)
- 80 St./pcs.

W-3 Eck-Stück 2, außen

> W-3 corner piece 2, outside
> W-3 pièce de coin 2, extérieur

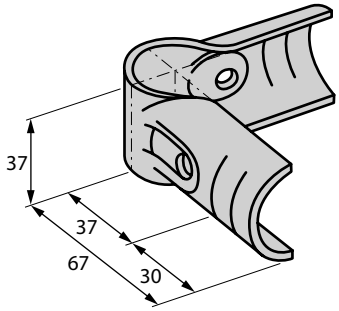

- **08.00065.10**
- **08.00065.00**
- 152,0 g (6,27 kg/Box)
- 40 St./pcs.

W-4 Kreuz-Stück

> W-4 cross-piece
> W-4 pièce en croix

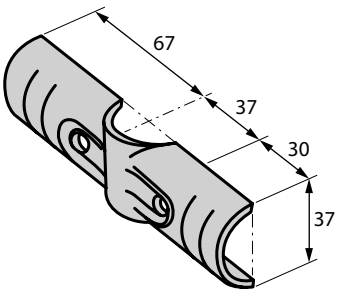

- **08.00067.10**
- **08.00067.00**
- 134,0 g (9,7 kg/Box)
- 70 St./pcs.

Anwendungsbeispiel

> application example
> exemple d'application

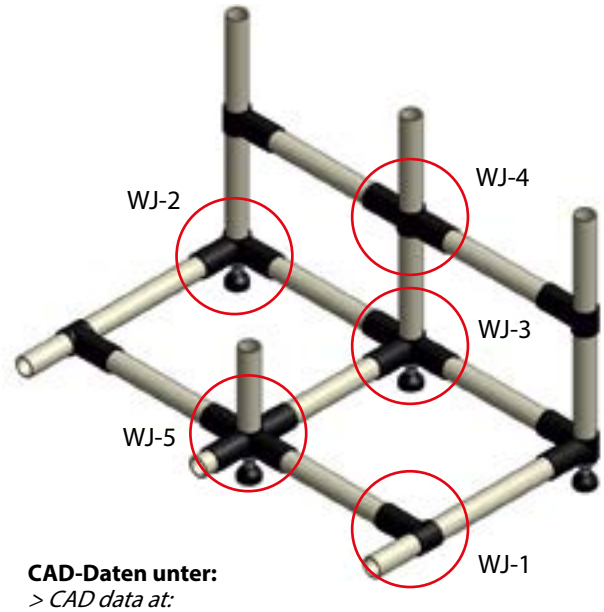

CAD-Daten unter:
> CAD data at:
> données CAO sous:
www.fm-systeme.com

Oberflächenausführung

> surface finish
> conception de surface

08.xxxxx.10
schwarz beschichtet, Ausführung chromfrei
> black coated, chrome-free model
> laqué noir, modèle sans chrome

08.xxxxx.00
silber vernickelt, ESD-fähig
> silver nickel-plated, ESD-capable
> nickelé argent, compatible ESD

WJ-5 Stern-Verbinder 08.00039.xx

> WJ-5 star connector
> WJ-5 connecteur en étoile

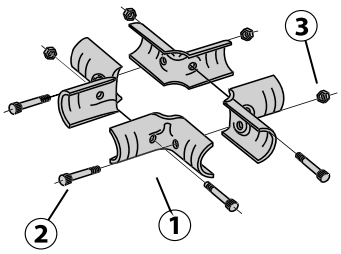

① 08.00063.xx > 4x
② 08.00233.xx > 4x
③ 08.00239.xx > 4x

WJ-1 T-Verbinder 08.00031.xx

> WJ-1 T-connector
> WJ-1 connecteur en T

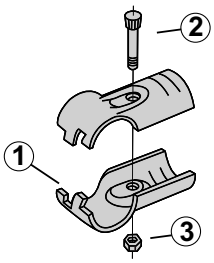

① 08.00061.xx > 2x
② 08.00233.xx > 1x
③ 08.00239.xx > 1x

WJ-2 Eck-Verbinder 90° 08.00033.xx

> WJ-2 corner connector 90°
> WJ-2 connecteur de coin 90°

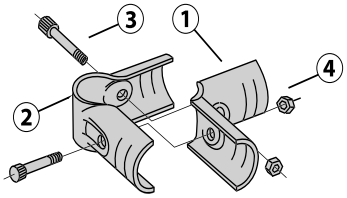

① 08.00063.xx > 1x
② 08.00065.xx > 1x
③ 08.00233.xx > 2x
④ 08.00239.xx > 2x

WJ-3 T-Kreuz-Verbinder 08.00035.xx

> WJ-3 T-cross connector
> WJ-3 connecteur T en croix

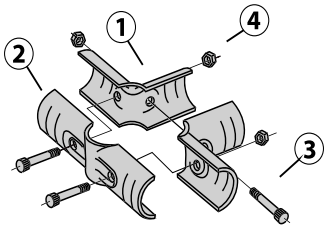

① 08.00063.xx > 2x
② 08.00067.xx > 1x
③ 08.00233.xx > 3x
④ 08.00239.xx > 3x

WJ-4 Kreuz-Verbinder 08.00037.xx

> WJ-4 cross connector
> WJ-4 connecteur en croix

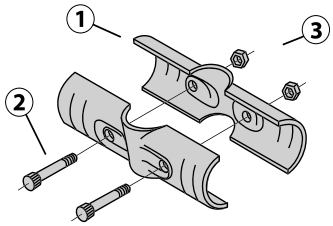

① 08.00067.xx > 2x
② 08.00233.xx > 2x
③ 08.00239.xx > 2x

BASISVERBINDER Ø 32 // Einzelelemente

> BASIC CONNECTORS Ø 32 // single elements

> CONNECTEUR DE BASE Ø 32 // éléments individuels

W-5 Gelenk-Stück 1

> W-5 articulated piece 1
> W-5 pièce articulée 1

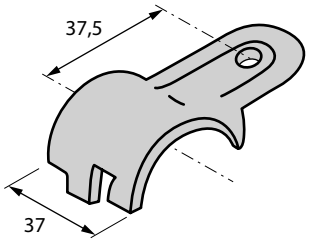

08.00069.10

08.00069.00

56,0 g (8,57 kg/Box)

150 St./pcs. BEST-PREIS

W-6 Gelenk-Stück 2

> W-6 articulated piece 2
> W-6 pièce articulée 2

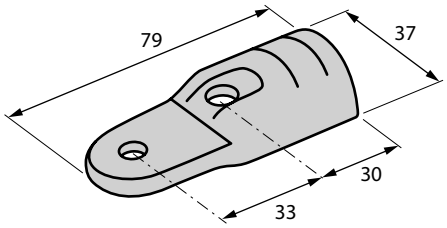

08.00071.10

08.00071.00

72,0 g (9,02 kg/Box)

120 St./pcs. BEST-PREIS

W-7 Kreuz-Stück

> W-7 cross-piece
> W-7 pièce en croix

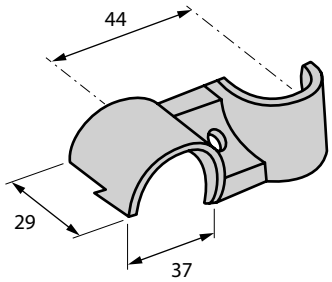

08.00073.10

08.00073.00

64,0 g (6,48 kg/Box)

100 St./pcs. BEST-PREIS

W-10 Parallel-Stück 40

> W-10 parallel piece 40
> W-10 pièce parallèle 40

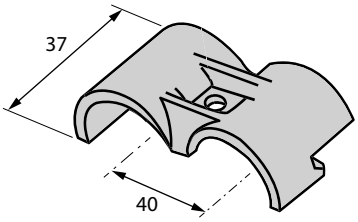

08.00077.10

08.00077.00

75,0 g (5,57 kg/Box)

75 St. BEST-PREIS

Anwendungsbeispiel
> application example
> exemple d'application

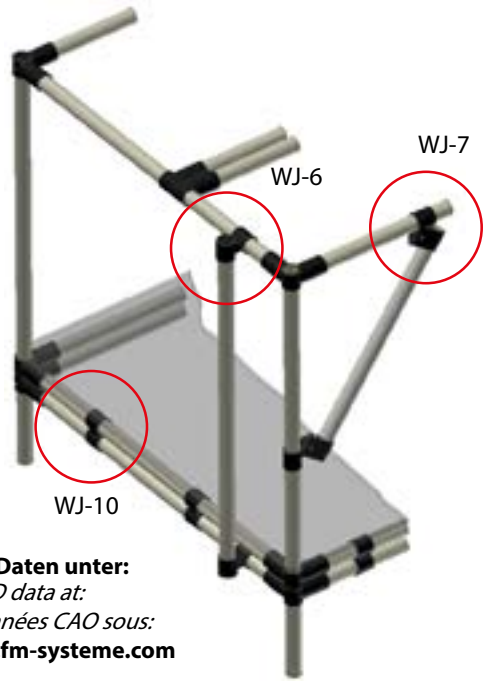

CAD-Daten unter:
> CAD data at:
> données CAO sous:
www.fm-systeme.com

Oberflächenausführung
> surface finish
> conception de surface

08.xxxxx.10
schwarz beschichtet, Ausführung chromfrei
> black coated, chrome-free model
> laqué noir, modèle sans chrome

08.xxxxx.00
silber vernickelt, ESD-fähig
> silver nickel-plated, ESD-capable
> nickelé argent, compatible ESD

WJ-6 Kreuz-Verbinder 08.00041.xx
> WJ-6 cross connector
> WJ-6 connecteur en croix

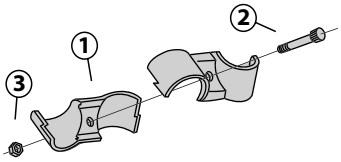

① **08.00073.xx > 2x**
② **08.00233.xx > 1x**
③ **08.00239.xx > 1x**

WJ-7 Gelenk-Verbinder 08.00043.xx
> WJ-7 articulated connector
> WJ-7 connecteur articulé

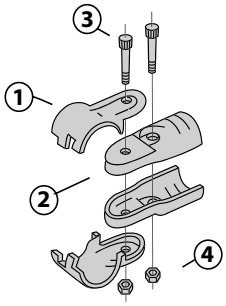

① **08.00069.xx > 2x**
② **08.00071.xx > 2x**
③ **08.00233.xx > 2x**
④ **08.00239.xx > 2x**

WJ-10 Parallel-Verbinder 40 08.00047.xx
> WJ-10 parallel connector 40
> WJ-10 connecteur parallèle 40

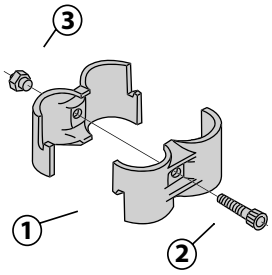

① **08.00077.xx > 2x**
② **08.00233.xx > 1x**
③ **08.00239.xx > 1x**

SONDERVERBINDER // für Ø 27,6 - 28,6

> SPECIAL CONNECTORS // for Ø 27,6 - 28,6

> CONNECTEUR SPÉCIAL // pour Ø 27,6 - 28,6

H-1FD-D T-Stück 27,6 - 28,6 mm, Durchsteck Ø 28,6 mm

> H-1FD-D T-piece 27,6 - 28,6 mm
> H-1FD-D pièce en T 27,6 - 28,6 mm

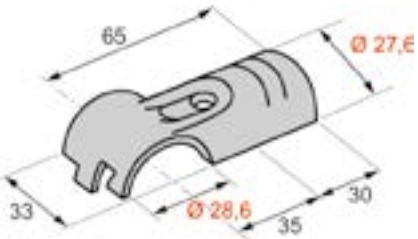

08.00724.10

08.00724.00

70 g (12,6 kg/Box)

180 St./pcs. BEST-PREIS

H-1FD-E T-Stück 28,6 - 27,6 mm, Einsteck Ø 28,6

> H-1FD-D T-piece 28,6 - 27,6 mm
> H-1FD-D pièce en T 28,6 - 27,6 mm

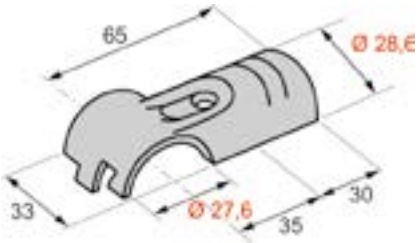

08.00726.10

08.00726.00

70 g (12,6 kg/Box)

180 St./pcs. BEST-PREIS

H-2FA-E Eck-Stück 1, innen, Einsteck Ø 28,6

> H-2FA-E corner piece 1, inside
> H-2FA-E pièce de coin 1, intérieur

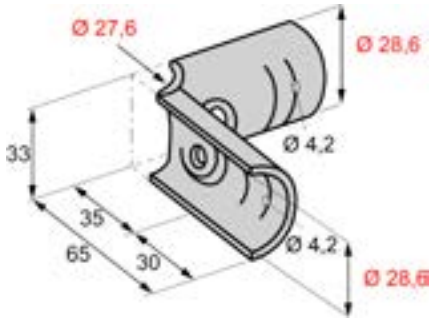

08.00728.10

08.00728.00

94,0 g (11,3 kg/Box)

120 St./pcs. BEST-PREIS

H-3FC-E Eck-Stück 2, außen, Einsteck Ø 28,6

> H-3FC-E corner piece 2, outside
> H-3FC-E pièce de coin 2, extérieur

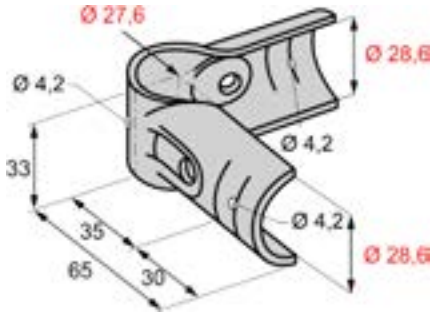

leichte Schnappfunktion, einfache Montage
> with snap function for easy installation
> avec fonction encliquetage pour bon montage

08.00729.10

08.00729.00

126,0 g (6,3 kg/Box)

50 St./pcs. BEST-PREIS

H-4FB-E Kreuz-Stück, Einsteck Ø 28,6

> H-4FB-E cross piece
> H-4FB-E pièce en croix

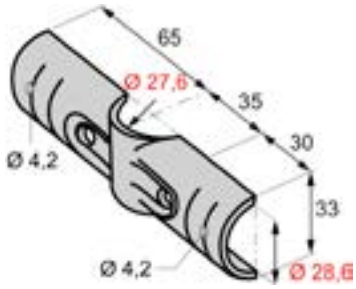

08.00730.10

08.00730.00

99,2 g (11,9 kg/Box)

120 St./pcs.

BEST-PREIS

HJ-1FD-E Einsteck Ø 28,6 — 08.00727.xx

> HJ-1FD-E connector
> HJ-1FD-E connecteur

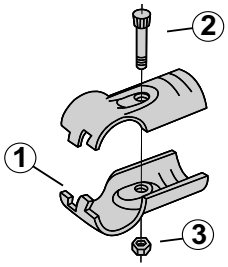

① 08.00726.xx > 2x
② 08.00233.xx > 1x
③ 08.00239.xx > 1x

HJ-1FD-D Durchsteck Ø 28,6 — 08.00725.xx

> HJ-1FD-D connector
> HJ-1FD-D connecteur

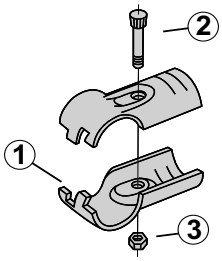

① 08.00724.xx > 2x
② 08.00233.xx > 1x
③ 08.00239.xx > 1x

HJ-5F-E Einsteck Ø 28,6 — 08.00734.xx

> HJ-5F-E connector
> HJ-5F-E connecteur

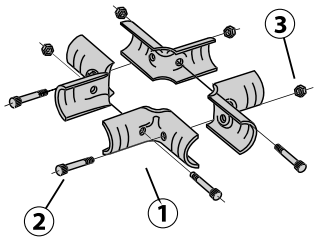

① 08.00728.xx > 4x
② 08.00231.xx > 4x
③ 08.00239.xx > 4x

HJ-2F-E Einsteck Ø 28,6 — 08.00731.xx

> HJ-2F-E connector
> HJ-2F-E connecteur

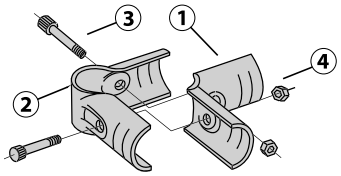

① 08.00728.xx > 1x
② 08.00729.xx > 1x
③ 08.00231.xx > 2x
④ 08.00239.xx > 2x

HJ-3F-E Einsteck Ø 28,6 — 08.00732.xx

> HJ-3F-E connector
> HJ-3F-E connecteur

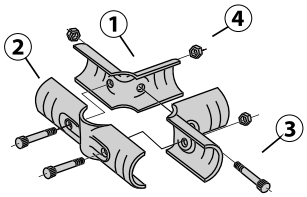

① 08.00728.xx > 2x
② 08.00730.xx > 1x
③ 08.00231.xx > 3x
④ 08.00239.xx > 3x

HJ-4FB-E Einsteck Ø 28,6 — 08.00733.xx

> HJ-4FB-E connector
> HJ-4FB-E connecteur

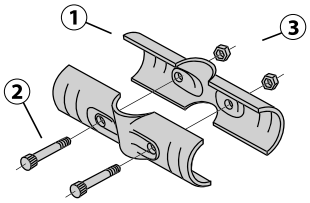

① 08.00730.xx > 2x
② 08.00231.xx > 2x
③ 08.00239.xx > 2x

KUNSTSTOFFELEMENTE

> PLASTIC ELEMENTS

> ÉLÉMENTS PLASTIQUE

Kunststoffverbinder Ø 28
4 . 01 - 4 . 04

Kunststoff-Schwenkverbinder
4 . 05 - 4 . 06

Auflage- & Klemmprofil Ø 28
4 . 07

Platteneinfassprofil
4 . 08

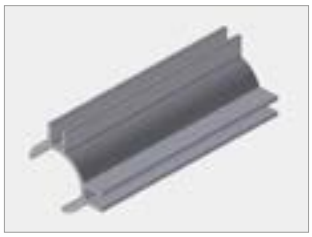

Kabelkanal 25x25
4 . 09

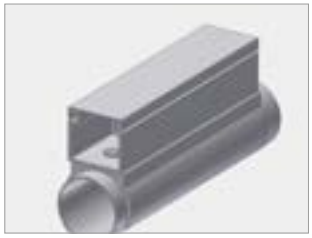

Schellenkörper
4 . 10

4 4.00 - 4.10

KUNSTSTOFFELEMENTE

> PLASTIC ELEMENTS
> ÉLÉMENTS PLASTIQUE

FM® SYSTEME

KUNSTSTOFFVERBINDER Ø 28

> PLASTIC CONNECTORS Ø 28

> CONNECTEUR PLASTIQUE Ø 28

PJ-110 Endkappe – für alle Rohre mit Ø 28 mm oder Ø 32 mm

> PJ-110 covering cap – for all pipes with Ø 28 mm or 32 mm

> PJ-110 clapet de couvercle – pour tous tubes avec Ø 28 mm ou 32 mm

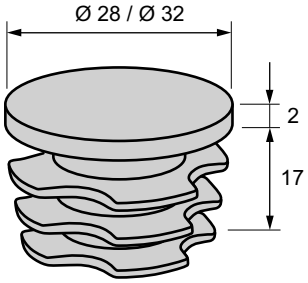

1 **08.00059.10**
Ø 28, schwarz / *black / noir*

08.00059.00
Ø 28, grau / *grey / gris*

2 **08.00057.00**
Ø 32, schwarz / *black / noir*

3,0 g (1,85 kg/Box)

500 St./pcs.

PJ-112 Rohrclip Niveauausgleich Ø 28 mm

> PJ-112 levelling element Ø 28 mm

> PJ-112 egalisation de niveau Ø 28 mm

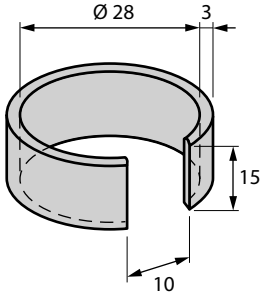

08.00281.00

2,0 g (1,65 kg/Box)

500 St./pcs.

PJ-113 Aufhängeclip für Beschriftungsschilder

> PJ-113 securing clip

> PJ-113 clip de suspension

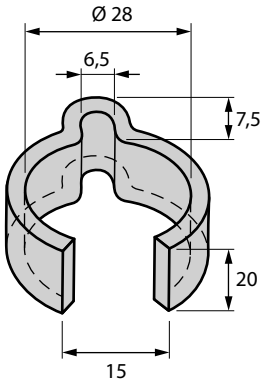

08.00282.00

3,0 g (1,26 kg/Box)

300 St./pcs.

PJ-114 Konusring

> PJ-114 cone ring

> PJ-114 bague conique

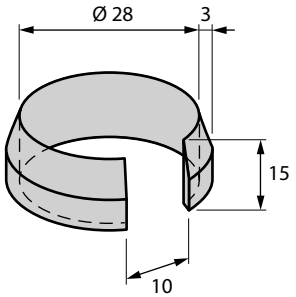

08.00283.00

2,0 g (1,18 kg/Box)

500 St./pcs.

PJ-118 T-Verbinder

> PJ-118 T-connector
> PJ-118 connecteur en T

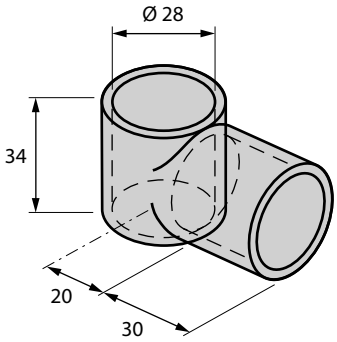

08.00287.00

26,0 g (1,56 kg/Box)

50 St./pcs.

PJ-208 T-Verbinder, offen

> PJ-208 T-connector, open
> PJ-208 connecteur en T, ouvert

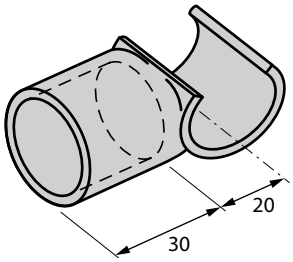

08.00345.00

18,0 g (4,07 kg/Box)

200 St./pcs.

PJ-115 90° Verbinder

> PJ-115 90° connector
> PJ-115 connecteur 90°

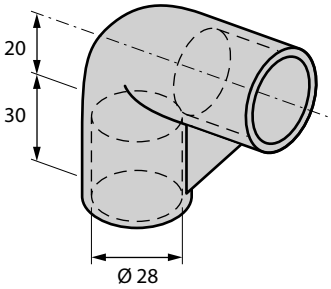

08.00284.00

38,0 g (1,32 kg/Box)

30 St./pcs.

PJ-116 Eckverbinder 3 x 90°

> PJ-116 corner connector 3 x 90°
> PJ-116 connecteur de coin 3 x 90°

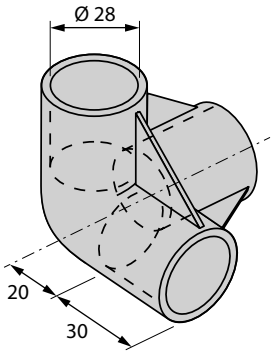

08.00285.00

52,0 g (0,78 kg/Box)

15 St./pcs.

KUNSTSTOFFVERBINDER Ø 28

> PLASTIC CONNECTORS Ø 28

> CONNECTEUR PLASTIQUE Ø 28

PJ-117-R Griff rechts

> PJ-117-R handle right

> PJ-117-R poignée droite

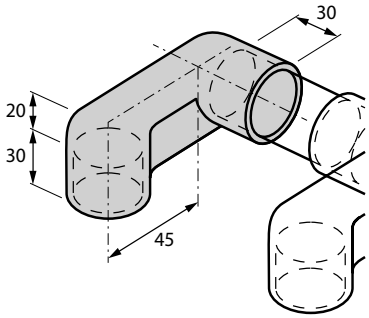

08.00286.00

41,0 g (1,47 kg/Box)

30 St./pcs.

PJ-117-L Griff links

> PJ-117-L handle left

> PJ-117-L poignée gauche

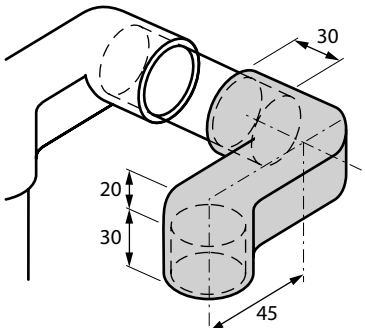

08.00288.00

41,0 g (1,47 kg/Box)

30 St./pcs.

PJ-201 Beschriftungsclip

> PJ-201 labelling clip

> PJ-201 clip d'étiquetage

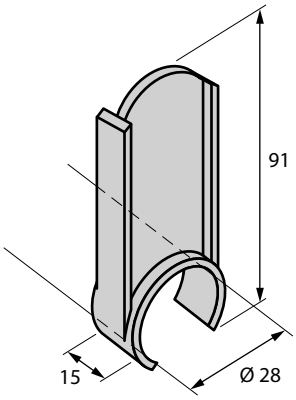

08.00338.00

14,0 g (1,63 kg/Box)

100 St./pcs.

PJ-202 Clip für Flächenelement

> PJ-202 clip surface element

> PJ-202 élément plat de clip

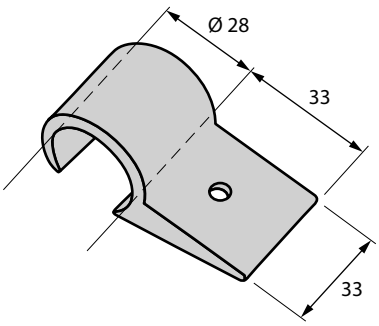

08.00339.00

11,0 g (1,32 kg/Box)

120 St./pcs.

PJ-210 Clip für Flächenaufnahme

> PJ-210 clip surface holder
> PJ-210 réceptacle plat de clip

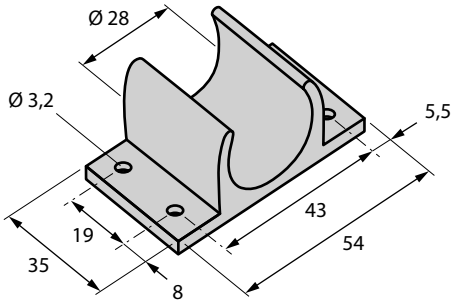

08.00347.00

12,0 g (1,56 kg/Box)

100 St./pcs.

PH-1 Platten-Halter

> PH-1 plate holder
> PH-1 support de plaques

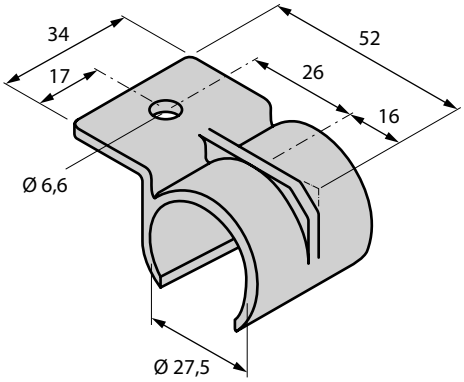

08.00470.10

12,0 g (1,8 kg/Box)

150 St./pcs.

GF-1 Gummifuß

> GF-1 rubber foot
> GF-1 pied caoutchouté

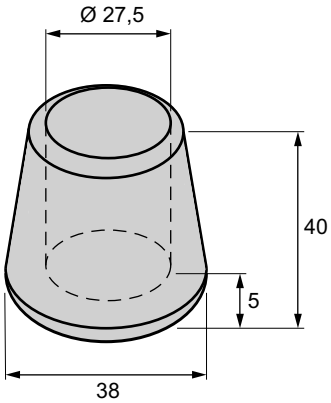

08.00593.10

11,0 g (5,5 kg/Box)

500 St./pcs.

KUNSTSTOFF-SCHWENKVERBINDER

> SWIVEL FITTING
> CONNECTEUR DE LA ROTATION

SA-S-180 Schwenk-Aufnahmestück

> SA-S-180 swivel fitting
> SA-S-180 connecteur de la rotation

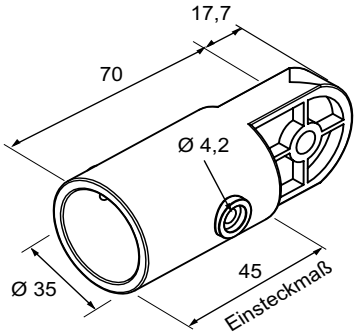

08.00735.10

39,0 g (2,735 kg/Box)

70 St./pcs.

SA-S-90 Schwenk-Aufnahmestück

> SA-S-90 swivel fitting
> SA-S-90 connecteur de la rotation

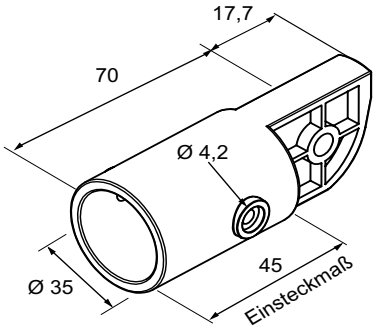

08.00736.10

39,5 g (2,75 kg/Box)

70 St./pcs.

SA-E-AS Schwenkaufnahmestück für Schraube

> SA-E-ASswivel fitting
> SA-E-AS connecteur de la rotation

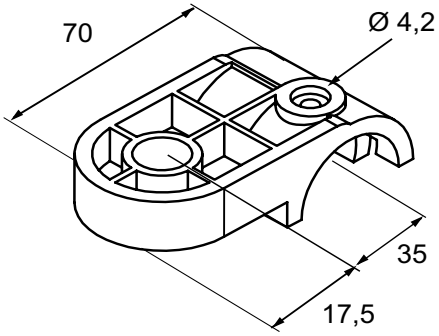

08.00737.10

22,0 g (2,0 kg/Box)

70 St./pcs.

SA-E-AM Schwenkaufnahmestück für Mutter

> SA-E-AM swivel fitting
> SA-E-AM connecteur de la rotation

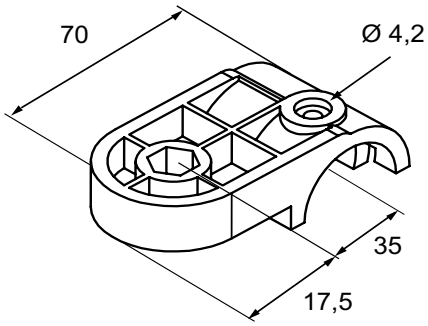

08.00737.20

21,5 g (2,0 kg/Box)

70 St./pcs.

Anwendung & Montage

> application example
> exemple d´application

Elemente für Schwenkfunktionen bei manuellen oder automatisierten Betätigungen. Bewegbare Verbindung & Elemente durch einstellbares Spiel über Senkschraube und Stopp-Mutter.

> Elements for pivot functions in manual or automated operations. Movable connection & elements by adjustable play via countersunk screw and stop nut.

> Eléments pour les fonctions de panoramique dans les opérations manuelles ou automatisées. Connexion et éléments mobiles par jeu réglable par vis à tête fraisée et écrou d'arrêt.

Senkschraube 08.00738.00

> screw
> vis

Stopp-Mutter 08.00739.00

> screw nut
> écrou

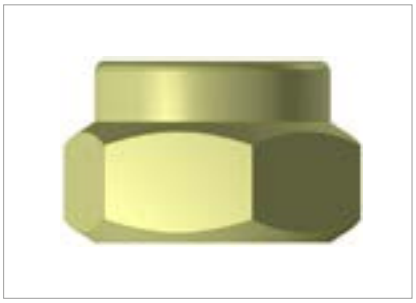

Separat bestellen: ⑥

08.00695.00
Sicherungs-/Bohrschraube Ø 4,2x16

alternativ:
08.00232.00

SVK-180 Verbinder 08.00740.10

> SVK-180 connector
> SVK-180 connecteur

70 St./pcs.

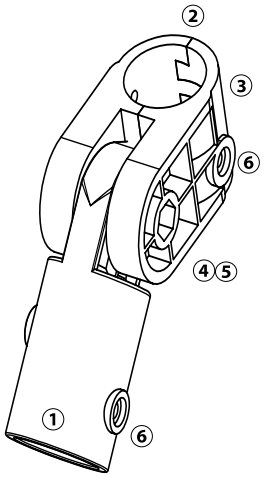

① **08.00735.10 > 1x**
② **08.00737.10 > 1x**
③ **08.00737.20 > 1x**
④ **08.00738.00 > 1x**
⑤ **08.00739.00 > 1x**

SVK-90 Verbinder 08.00741.10

> SVK-90 connector
> SVK-90 connecteur

70 St./pcs.

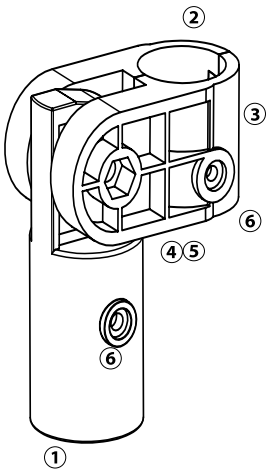

① **08.00736.10 > 1x**
② **08.00737.10 > 1x**
③ **08.00737.20 > 1x**
④ **08.00738.00 > 1x**
⑤ **08.00739.00 > 1x**

AUFLAGE- UND KLEMMPROFIL Ø 28

> PROFILE OVERLAY AND BINDER FUNCTIONS Ø 28

> PROFILÉ REVÊTEMENT ET SERRAGE Ø 28

AKP Auflage- und Klemmprofil

> AKP profile overlay and binder functions
> AKP profilé revêtement et serrage

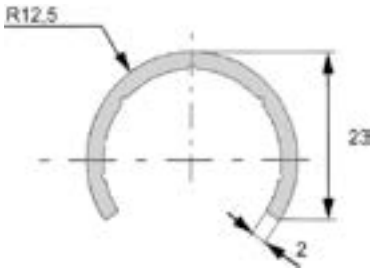

08.00305.00

0,675 kg/Stange

1 St./pcs.

nur solange Vorrat reicht
> while stocks last
> jusqu'à épuisement des stocks

INFO **Farbe: lichtgrau**
> colour: light grey
> couleur: gris clair

AKP Auflage- und Klemmprofil

> AKP profile overlay and binder functions
> AKP profilé revêtement et serrage

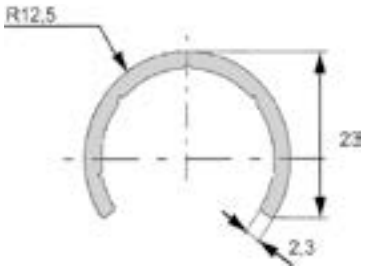

08.00669.00

0,235 kg/m

40 m

Ersatz für 08.00305.00
> replacement
> en remplacement

INFO **Farbe: lichtgrau**
> colour: light grey
> couleur: gris clair

AKP Auflage- und Klemmprofil

> AKP profile overlay and binder functions
> AKP profilé revêtement et serrage

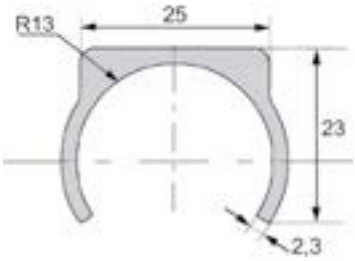

08.00670.00

0,258 kg/m

40 m

INFO **Farbe: lichtgrau**
> colour: light grey
> couleur: gris clair

Platteneinfassprofil PE-1M

> binding slab profile PE-1M
> profilé à border PE-1M

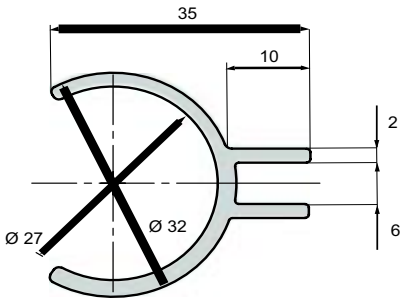

08.00685.00

0,63 kg/m

20 m

PE-2x90°M Platteneinfassprofil, einseitig mittig

> binding slab profile PE-2x90°M
> profilé à border PE-2x90°M

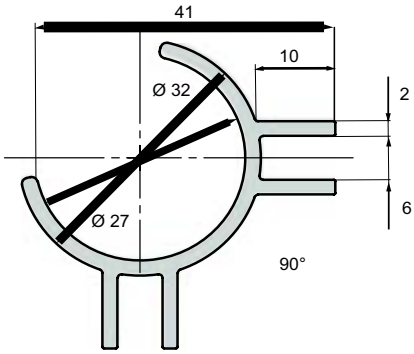

08.00687.00

0,66 kg/m

20 m

KABELKANAL 25X25

> CABLE DUCT 25X25

> CANIVEAU DE CÂBLES 25X25

Kabelkanal 25x25 mm mit Deckel

> cable channel 25x25 mm

> canniveau de câbles 25x25 mm

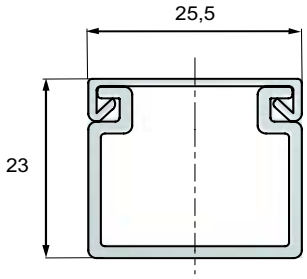

Kanal mit Deckel

08.00683.00
Kabelkanal 25x25, PVC steingrau

2 m
20 m

Anwendungsmögichkeit

> application

> application

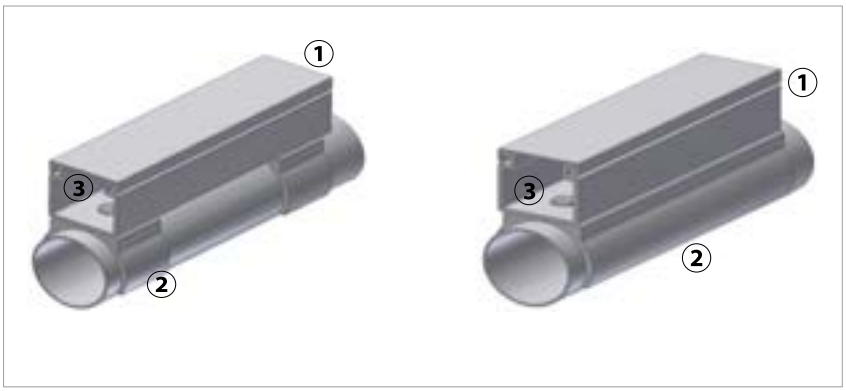

1 **08.00683.00 Kabelkanal**

2 **08.00670.00 Auflage- und Klemmprofil**

3 **Befestigungsmöglichkeiten für ECO-Rohr: 99.00110.00 Blindniete**

08.00232.00
Bohrschraube 4,2x16, Linsenkopf, Torx 6-kant

08.00235.00
Bohrschraube 4,2x16, Senkkopf mit Kreuzschlitz

08.00695.00
Bohrschraube 4,2x16, Senkkopf, 6-kant mit Torx

Kabelbinderhalter für Kabelbinder 2,5x1 für die Befestigung von Kabel im Kabelkanal

> holder for cable ties 2,5x1

> le manche pour le caoniveau 2,5x1

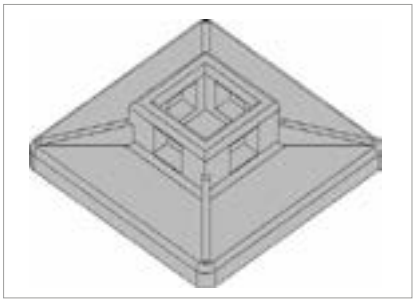

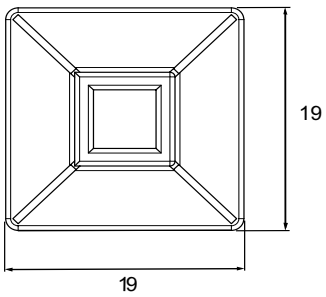

08.00680.00
Kabelbinderhalter, 19x19 mm, selbstklebend

100 St./pcs.

Schellenkörper für Klemm- und Gleitfunktion

> clamping piece
> collier de serrage

Anwendungsbeispiele

> application example
> exemple d'application

Klemmfunktion:

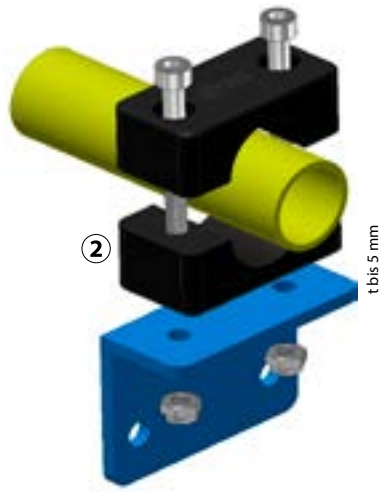

Gleitfunktion: Ausziehende Ablage

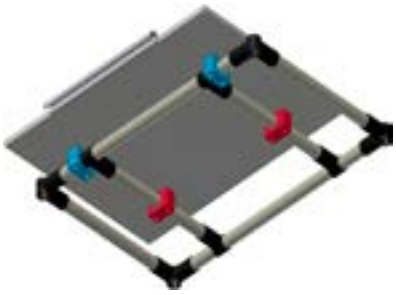

Gleitfunktion: Schublade

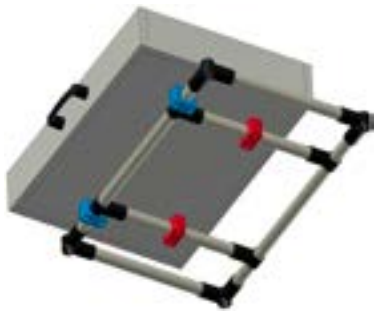

Beispiel Klemmfunktion

> application example
> exemple d'application

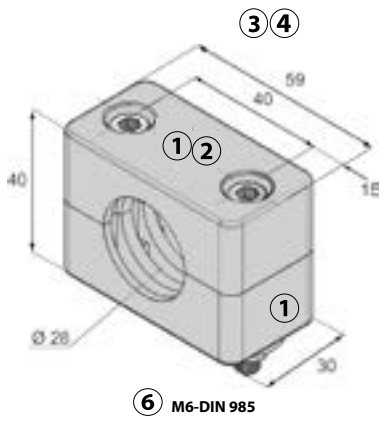

Beispiel Gleitfunktion

> application example
> exemple d'application

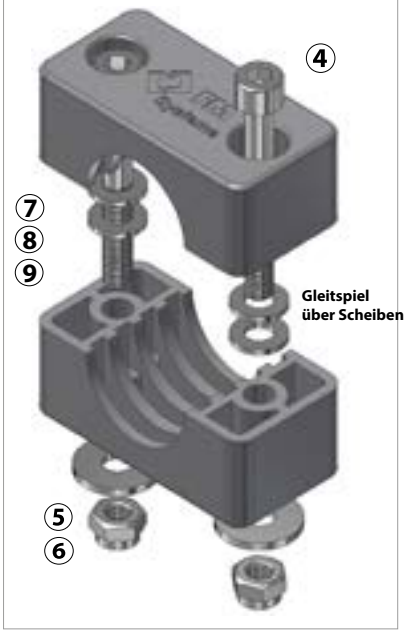

Einzelteil 1

08.00708.10
Rohrklemmstück (PA)
> clamp piece (PA)
> collier de serrage (PA)

39 g (1,9 kg/Box)

50 St./pcs.

Rohrklemmkörper komplett 2

08.00709.10
Rohrklemmkörper
mit Schraubensatz

1 **2x** 4 **2x**
5 **2x** 6 **2x**

für Anbauteile bis t=5 mm
> clamp body with screws; for attaching parts till 5 mm
> serre-fils avec vis; pour agrandissement de 5 mm

3 4 **Schraubenlänge nach Bedarf**

3 DIN 912, M6x45
99.00222.00

4 DIN 912, M6x50
99.00116.00

5 DIN 9021, 6x12x18
99.00031.00

6 DIN 985, M6
99.00332.00

Elemente für Gleitfunktion,
Distanzscheiben für Gleitfunktion nach Typ und Stückzahl anpassen!

7 DIN 988, 6x12x1,0
99.01144.00

8 DIN 988, 6x12x0,5
99.01143.00

9 DIN 988, 6x12x0,2
99.00031.00

ROLLENSCHIENEN

> ROLLER TRACKS

> RAILS À ROULEAUX

Systemdarstellung
5 . 01

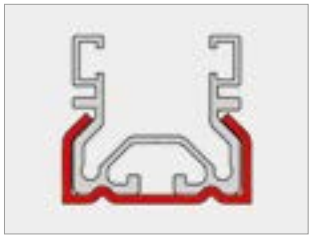

Alu-Rollenschienen
5 . 02

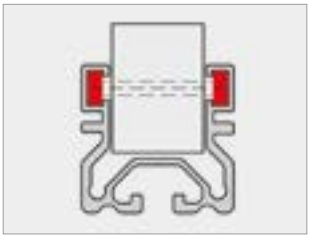

Stahlschiene 40
5 . 03 - 5 . 04

Stahlschiene 60
5 . 05

Stahlschiene 80
5 . 06

Seitenführungen
5 . 07

Einweiser für Seitenführungen
5 . 08

Mittenführungen
5 . 09

Tragrollen für Rollenbahn
5 . 11 - 5 . 12

5 5 . 00 - 5 . 12

ROLLENSCHIENEN
> ROLLER TRACKS
> RAILS À ROULEAUX

für ECO-Rohre, Aluprofile & Seitenführungen
> for ECO-pipes, alu-profiles & lateral guides
> pour tubes ECO, profilés alu & glissières latérales

FM® SYSTEME

2 Ausführungen – 1 System

> 2 models – 1 system
> 2 modèles – 1 système

Die FM-Rollenschienen passen im ECO-Rohr- und im Aluminiumprofilsystem. So können Sie flexibel sein und gleichzeitig Kosten und Lagerhaltung reduzieren.

Les rails à rouleaux FM s'adaptent au système de tubes ECO et de profilés aluminium. Ils garantissent ainsi flexibilité et réduction des coûts et espaces de stockage.

Les rails à rouleaux FM s'adaptent au système de tubes ECO et de profilés aluminium. Ils garantissent ainsi flexibilité et réduction des coûts et espaces de stockage.

Rollenschiene-40 Stahl, verzinkt

> roller track-40 galvanised steel
> rail à rouleaux 40 acier zingué

Rollenschiene-40 Aluprofil

> roller track-40 aluminium profile
> rail à rouleaux 40 profilé alu

8

Ausführung der Rollenschienen

> roller track model
> modèle de rails à rouleaux

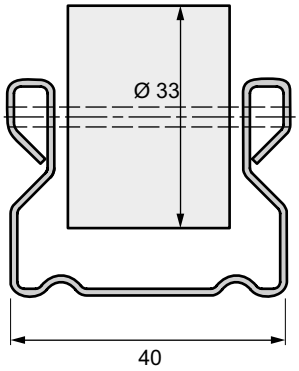

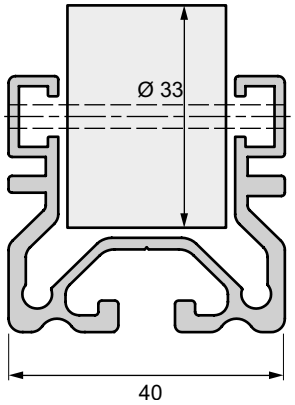

Verbinder für Rollenschienen

> connector for roller tracks
> connecteur pour rail à rouleaux

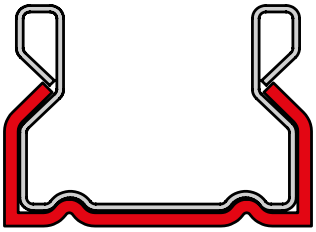

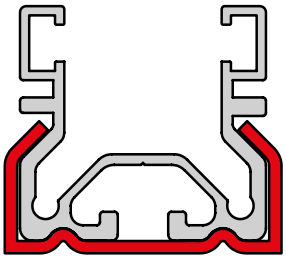

Verbinder passend für beide Ausführungen
> connector suitable for both models
> connecteur adapté aux deux modèles

Seitenführung für Rollenschienen

> lateral guide for roller tracks
> glissière latérale pour rails à rouleaux

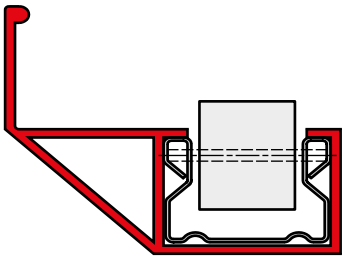

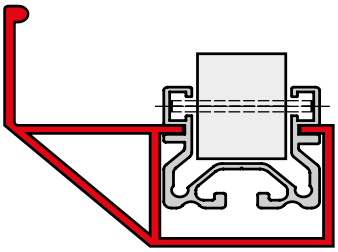

Seitenführungen passend für beide Ausführungen
> lateral guides suitable for both models
> glissières latérales adaptées aux deux modèles

Beispiel – Alu-Rollenschienen

> example – aluminium roller tracks
> exemple – rails à rouleaux alu

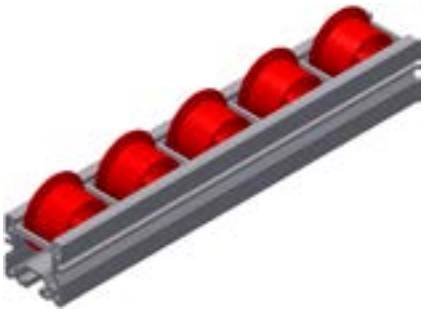

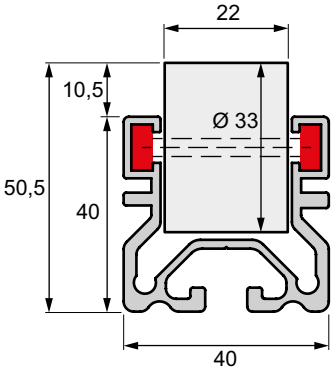

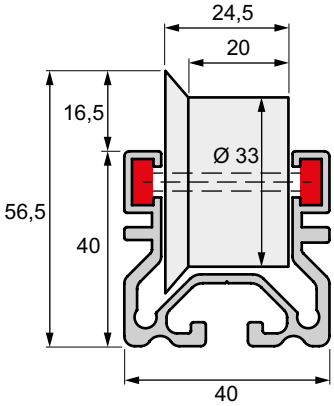

Einzelrollen

> individual rollers
> rouleaux individuels

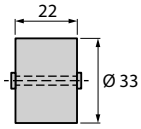

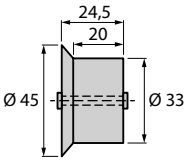

1	○	**weiß**	*white*	*blanc*	**08.00293.00**	**08.00294.00**
2	●	**schwarz**	*black*	*noir*	**08.00293.10**	**08.00294.10**
3	●	**rot**	*red*	*rouge*	**08.00293.20**	**08.00294.20**
4	●	**gelb**	*yellow*	*jaune*	**08.00293.30**	**08.00294.30**
5	●	**grün**	*green*	*vert*	**08.00293.40**	**08.00294.40**

100/1000
St./pcs.

Alu-Rollenschiene 40x40 mm, eloxiert

> aluminium roller track 40x40 mm, anodized
> rails à rouleaux alu 40x40 mm, anodisé

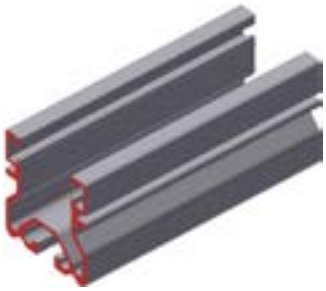

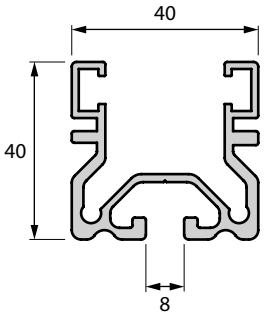

08.00299.00

1,021 kg/m

6 m
48 m
96 m

Kassette für Rollenaufnahme für 5 Rollen

> cassette for roller holder for 5 rollers
> cassette pour réceptacle de rouleaux pour 5 rouleaux

①

L = 250 mm
T = 50 mm

Achse für Rollen
> axle for rollers
> axe pour rouleaux

②

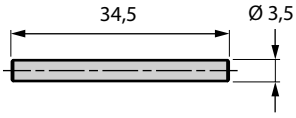

① **08.00313.00**

100/1000
St./pcs.

② **08.00298.00**

100/1000
St./pcs.

ROLLENSCHIENEN AUS STAHL // Schiene Typ 40

> ROLLER TRACKS MADE OF STEEL // rail type 40

> RAILS À ROULEAUX EN ACIER // rail type 40

Rollenschienen Typ 40 - eine Familie mit System

*> **roller tracks type 40** – a family with system*
*> **rails à rouleaux type 40** – une famille avec système*

Systemvorteile und Beschreibung
> Stahlschiene mit hoher Tragfähigkeit kompatibel mit allen Schienentypen
> Vielzahl an Rollentypen für flexiblen Einsatz unterschiedlicher Maße von Behältern, KLTs, Kartons oder Teilen
> optimaler Rollenwerkstoff für beste Laufeigenschaften
> alle Schienentypen für Schienenaufnahme Größe 40 einsetzbar
> alle Seitenführungen für Schienen Typ 40 mit den Einführelementen einsetzbar
> weiterer Systemausbau ist vorgesehen

System advantages and description
> high tensile steel rail compatible with all rail types
> variety of roller types for flexible use of different dimensions of containers, KLTs, cartons or parts
> optimal roll material for best running properties
> all rail types for rail mount size 40 can be used
> all side guides for type 40 rails can be used with the insertion elements
> further system expansion is planned

Avantages et description du système
> Rail en acier haute résistance compatible avec tous les types de rails
> Variété de types de rails pour une utilisation flexible des différentes dimensions des conteneurs, des KLT, des cartons ou des pièces
> matériau de rouleau optimal pour les meilleures propriétés de fonctionnement
> tous les types de rails pour montage sur rail taille 40 peuvent être utilisés
> Tous les guides latéraux des rails type 40 peuvent être utilisés avec les éléments d'insertion
> l'extension du système est prévue

Typ RS 40-GE-17, zylindrische Rolle Ø 17 mm

> Typ RS 40-GE-17 , cylindric roller Ø 17 mm
> Typ RS 40-GE-17, rouleau cylindrique Ø 17 mm

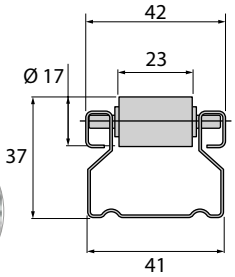

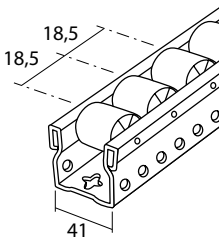

08.00814.00
08.00815.00
08.00816.00
1,075 kg/m
4 m
40 m
960 m

Typ RS 40-Multi-33, Rolle Ø 33 mm

> Typ RS 40-Multi-33, white roller Ø 33 mm
> Typ RS 40-Multi-33, rouleau blanc Ø 33 mm

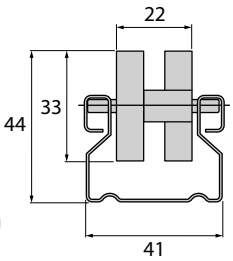

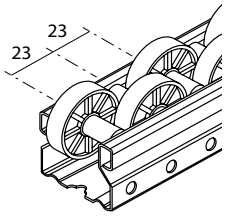

08.00094.00
08.00094.10
1,275 kg/m
4 m
40 m
960 m

Typ RS 40-BA-33, ballige Rolle Ø 33 mm

> *Typ RS 40-BA-33, rounded roller Ø 33 mm*
> *Typ RS 40-BA-33, rouleau sphérique Ø 33 mm*

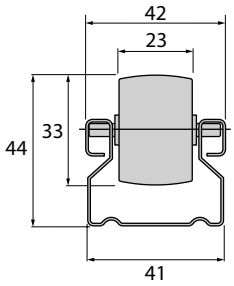

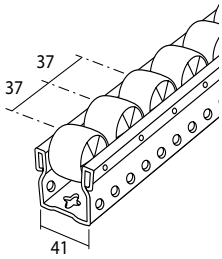

08.00090.00

1,204 kg/m

4 m
40 m
960 m

Typ RS 40-GE-33, zylindrische Rolle Ø 33 mm

> *Typ RS 40-GE-33, cylindric roller Ø 33 mm*
> *Typ RS 40-GE-33, rouleau cylindrique Ø 33 mm*

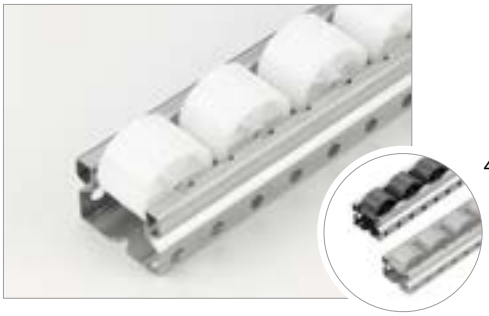

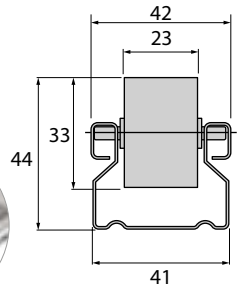

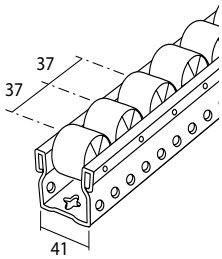

08.00091.00

08.00483.00

08.00093.00

1,185 kg/m

4 m
40 m
960 m

Typ RS 40-GE-42, zylindrische Rolle Ø 42 mm

> *Typ RS 40-GE-42, cylindric roller Ø 42 mm*
> *Typ RS 40-GE-42, rouleau cylindrique Ø 42 mm*

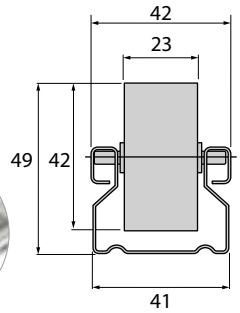

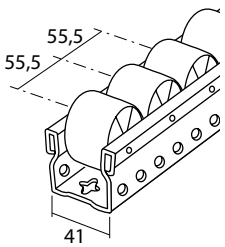

08.00776.00

08.00777.00

08.00778.00

4 m
40 m
960 m

Typ RS 40-BR-33-50 Bordrolle Ø 33 / Ø 49

> *Typ RS 40-BR-33-50, flanged wheel Ø 33*
> *Typ RS 40-BR-30-50, joue Ø 33*

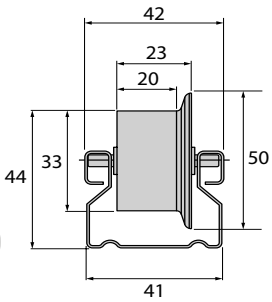

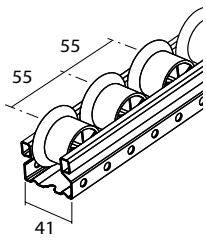

08.00810.00

08.00811.00

08.00812.00

4 m
32 m
960 m

ROLLENSCHIENEN AUS STAHL // Schiene Typ 60

> ROLLER TRACKS MADE OF STEEL // rail type 60

> RAILS À ROULEAUX EN ACIER // rail type 60

Typ RS 60-16W zylindrische Rolle, Ø 16, weiß oder schwarz

> Typ RS 60-16W cylindric roller, Ø 16, white or black
> Typ RS 60-16W rouleau cylindrique, Ø 16, blanc ou noir

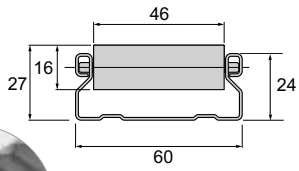

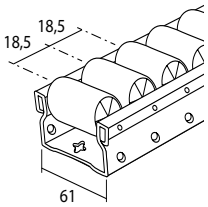

08.00092.00

08.00691.00

1,273 kg/m

4 m
40 m
1000 m

Typ RS 60-30 zylindrische Rolle, Ø 30, weiß oder schwarz

> Typ RS 60-30E cylindric roller, Ø 30, white or black
> Typ RS 60-30E rouleau cylindrique, Ø 30, blanc ou noir

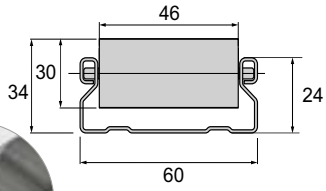

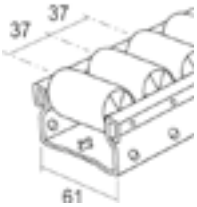

08.00692.00

08.00693.00

1,273 kg/m

4 m
40 m
1000 m

lieferbar
> deliverable
> disponible

Typ RS 60-30E zylindrische, elastische Rolle, Ø 30, beige

> Typ RS 60-30W cylindric, elastic roller, Ø 30, beige
> Typ RS 60-30W rouleau cylindrique et élastique, Ø 30, beige

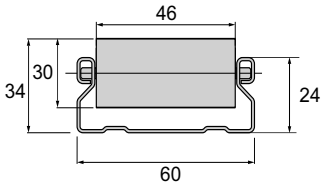

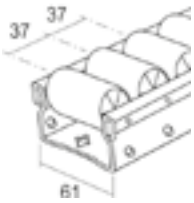

08.00694.00

1,273 kg/m

4 m
40 m
1000 m

auf Anfrage
> on request
> sur demande

Belastungsgrenze

> limit of load
> limite de charge

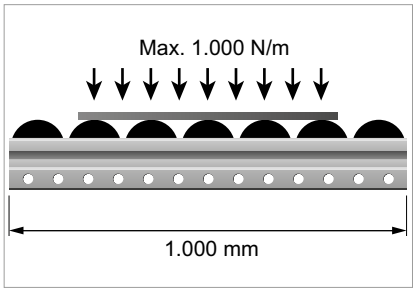

Maximal zulässige Last für Rollenschiene Typ 60, gemessen bei einer Zuführungsgeschwindigkeit von 6 m/Minute und einer Umgebungstemperatur von 23°C.

> Maximum allowed loads for roller tracks type 60, measured at an in-feed speed of 6m/minute and an ambient temperature of 23°C.

> Charges maximales autorisées pour rails à rouleaux type 60, mesurées à une vitesse d'alimentation de 6m/min et une température ambiante de 23°C.

Typ RS 80 zylindrische Rolle, weiß

> Typ RS 80 cylindric roller, white
> Typ RS 80 rouleau cylindrique, blanc

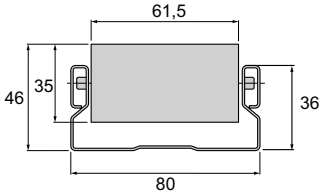

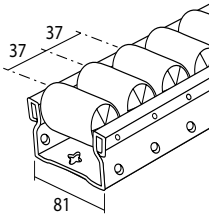

08.00095.00

2,486 kg/m

4 m
40 m
1000 m

Typ RS 80-Multi Rolle weiß

> Typ RS 80-Multi white roller
> Typ RS 80-Multi rouleau, blanc

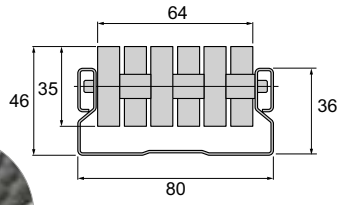

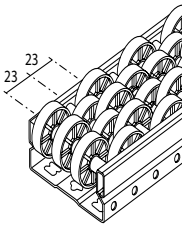

08.00109.00

08.00779.00

2,766 kg/m

4 m
40 m
1000 m

Belastungsgrenze

> limit of load
> limite de charge

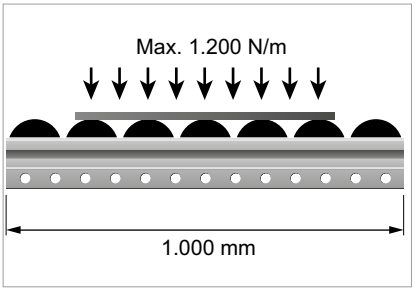

Maximal zulässige Last für Rollenschiene Typ 80, gemessen bei einer Zuführungsgeschwindigkeit von 6 m/Minute und einer Umgebungstemperatur von 23°C.

> Maximum allowed loads for roller tracks type 80, measured at an in-feed speed of 6m/minute and an ambient temperature of 23°C.

> Charges maximales autorisées pour rails à rouleaux type 80, mesurées à une vitesse d'alimentation de 6m/min et une température ambiante de 23°C.

SEITENFÜHRUNGEN
> LATERAL GUIDES
> GLISSIÈRES LATÉRALES

Typ KS 40/15 – 28 weiß
> Typ KS-T 40/15 - 28 white
> Typ KS-T 40/15 - 28 blanc

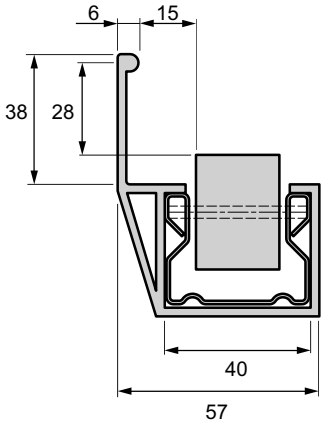

08.00302.00

0,695 kg/m

2 m
40 m
250 m

Typ KS 40/45 – 28 weiß, grau oder ESD
> Typ KS-T 40/45 -28 white, grey or ESD
> Typ KS-T 40/45 - 28 blanc, gris ou ESD

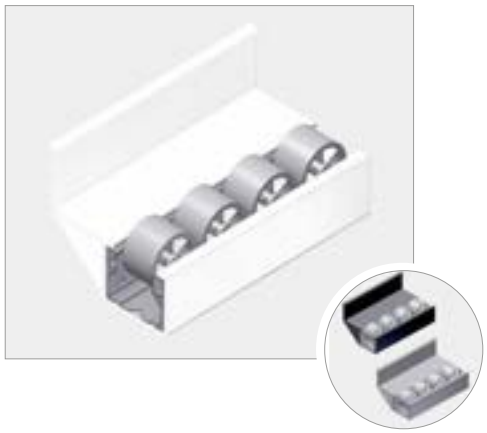

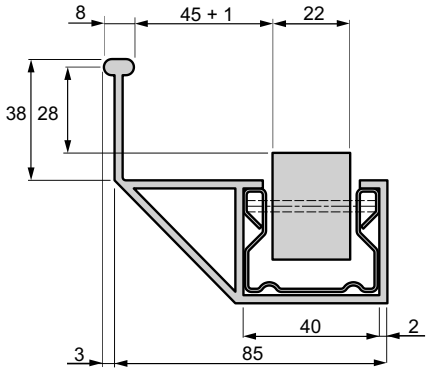

08.00595.00

08.00506.00

2 m
40 m
250 m

08.00644.00

4 m
80 m
500 m

0,826 kg/m

Verbindungsstück VS-40 weiß, ESD schwarz oder grau

> connector VS-40 white, ESD black or grey
> assemblage VS40 blanc, ESD noir ou gris

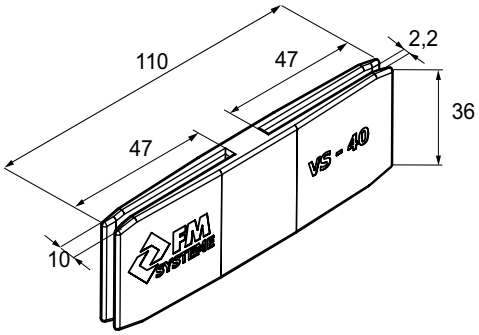

08.00696.00
08.00696.10
08.00696.20
30,5 g
50 St./pcs.
100 St./pcs.

Stufenlosen Übergang der Seitenführung, reduziert Schnittabfall
> stepless transition of the lateral guidance, reduces cutting waste
> transition en continu du guidage latéral, réduit les déchets de coupe

Material: Kunststoff PA 6
> material: plastic PA 6
> matière: plastique PA 6

Symmetrischer Einweiser EWS-40 für Parallelspur

> balanced position adapter EWS-40 for parallel lane
> jalonneur symétrique EWS-40 pour trace parallèle

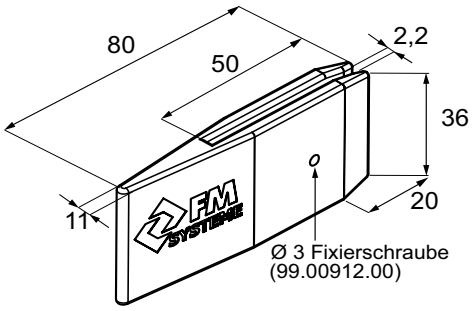

08.00697.00
08.00697.10
08.00697.20
21,0 g
50 St./pcs.
100 St./pcs.

Einführhilfe für Behälter bei Mittenführungen, Schutz vor Verletzungsgefahr
> insertion aid for containers with center guides, protection against risk of injury
> aide à l'insertion pour récipients avec guides centraux, protection contre les risques de blessures

Material: Kunststoff PA 6
> material: plastic PA 6
> matière: plastique PA 6

Unsymmetrischer Einweiser EWU-40 für Einzelspur

> unbalanced position adapter EWU-40 for single lane
> jalonneur asymétrique EWU-40 pour trace simple

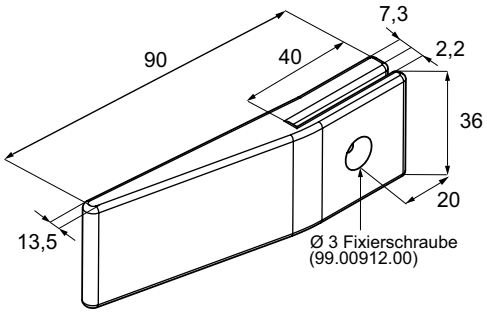

08.00698.00
08.00698.10
08.00698.20
47,5 g
50 St./pcs.
100 St./pcs.

Vergrößerte Einführhilfe an Seitenführungen bei außenliegender Seitenführung
> enlarged insertion aid on side guides with external side guide
> aide à l'insertion agrandie sur les guides latéraux avec guide latéral externe

Material: Kunststoff PA 6
> material: plastic PA 6
> matière: plastique PA 6

Typ KSM 40/0 weiß oder grau

> Typ KSM 40/0 white or grey
> Typ KSM 40/0 blanc ou gris

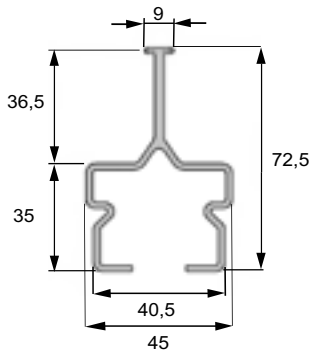

08.00507.00
2 m
200 m

08.00645.00
4 m
400 m

0,389 kg/m

Aufnahme für Kunststoff-Mittenführung KSM 40/0

> absorption for guide rail centre KSM 40/0
> enregistrement pour le rail de guidage centre KSM 40/0

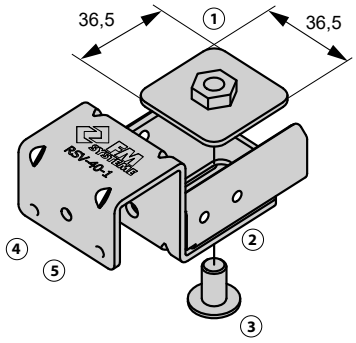

1 **08.00647.00** Klemmleiste
2 **08.00648.00** Haltebügel
3 **05.01436.00** Schraube M8x14
4 **08.00100.00** Schienenaufnahme
5 **08.00114.00** Schienenaufnahme mit Stopper

Stoßverbindung für Kunststoff-Mittenführung KSM 40/0

> connection for guide rail centre KSM 40/0
> connexion pour le rail de guidage centre KSM 40/0

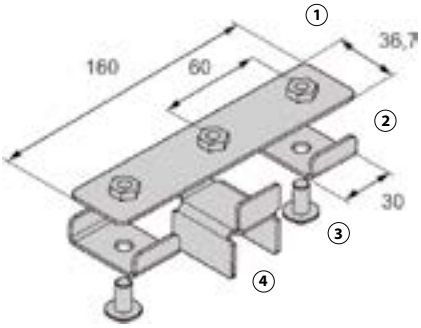

1 **08.00647.00** Klemmleiste
2 **08.00648.00** Haltebügel
3 **05.01436.00** Schraube
4 **08.00358.00** Schienenbrücke

TRAGROLLEN FÜR ROLLENBAHNEN

> CARRIER ROLLER FOR ROLLER CONVEYOR

> ROULEAUX PORTEURS POUR CONVOYEUR À ROULEAUX

Tragrolle für Schwerkraft-Rollenbahnen

> carrier roller for roller conveyor
> rouleaux porteurs pour convoyeur à rouleaux

Rollenbahnquerschnitt
max. empfohlene Rollenlast
bis EL = 600 mm ca. 100 N

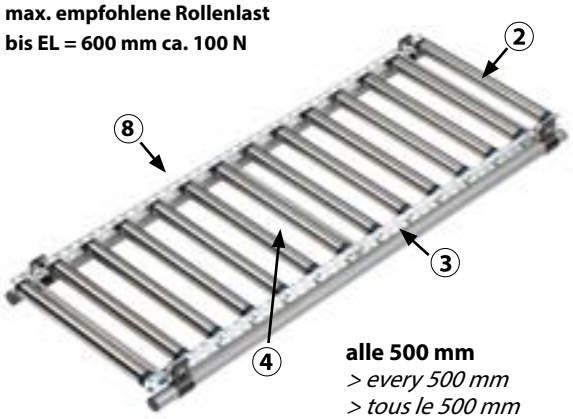

alle 500 mm
> every 500 mm
> tous le 500 mm

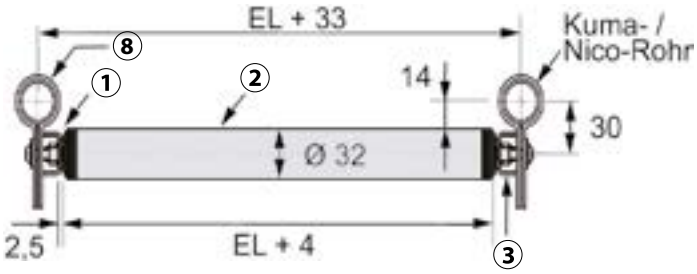

Ausrüstungsangaben

> configuration information
> données d'équipement

1

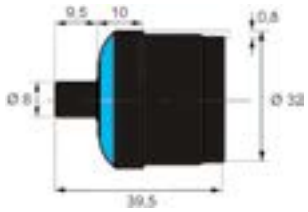

max. Last pro Lager: 100 N

08.00663.00
Rollenlager mit Federachse
> carrier roller
> rouleaux porteurs

19,3 g (2,9 kg/Box)

150 St./pcs.

2

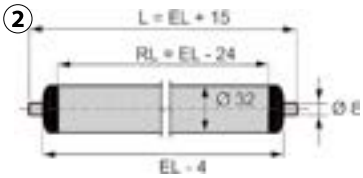

EL = xxx mm

08.00664.00
Tragrolle komplett
> complete carrier roller
> rouleaux porteurs complètement

3

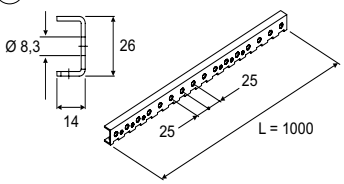

Rt = Rollenteilung

03.00517.00
Rt = 25 / 50 mm
Rollenhalter 14x26
> roll holder
> rouleau manche

03.00520.00
Rt = 35 mm

4

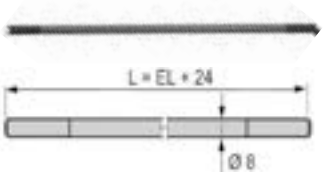

08.00705.90
Distanzstange
> duct spacer
> entretoise de ventilation
pro Stange
4 Muttern M8,
Artikel: 99.00046.00
erforderlich

5

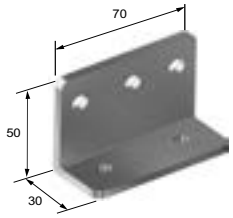

08.00706.90
Befestigungswinkel
> fastening angle
> jarret de fixation

6

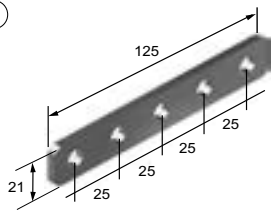

08.00707.90
Verbinderlasche
> connecting link
> languette pour connexion

7

08.00708.10
Rohrklemmstück
> clamping piece
> collier de serrage
08.00709.10
Rohrklemmkörper mit Schraubensatz
> clamping body with screws
> serre-fils avec vis
» 4.06

8

08.00669.00
Auflageprofil als Seitenführung
> profile overlay
> profilé revêtement

» 4.05

Anwendungsbeispiel
> application example
> exemple d'application

Anbauanleitung anfordern
> request instruction
> description demande

Anbau an Profilgestell
> mounting on alu-profiles
> montage additionnel par profilés alu

(9) **Schraube** */ screw / vis*
M8x30 05.01082.00

(10) **Sicherungsmutter** */ locknut / écrou de blocage*
M8 99.00011.00

(11) **Sechskantmutter** */ hex-nut / écrou hexagonal*
M8 99.00046.00

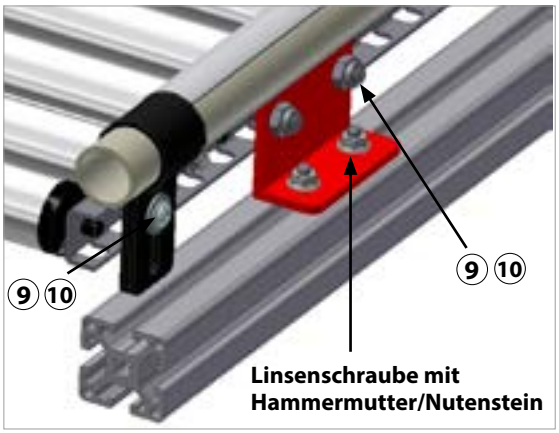

Anbau an Rohrgestell
> mounting on ECO pipes
> montage additionnel par tubes ECO

Stoßverbindung für Rollenhalter
> connection for roll holders
> connexion pour rouleau manche

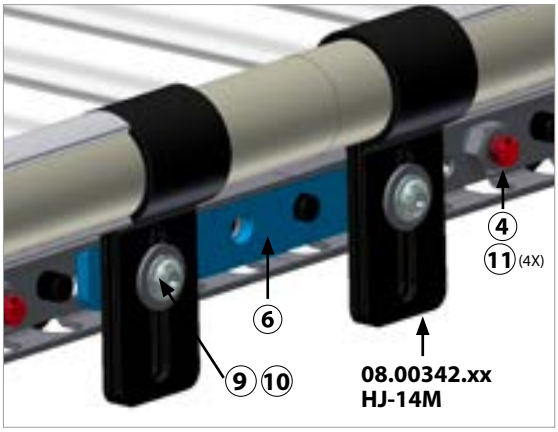

Anbaubeispiel an ECO-Rohr
> example of mounting on ECO pipes
> exemple de montage additionnel de tubes ECO

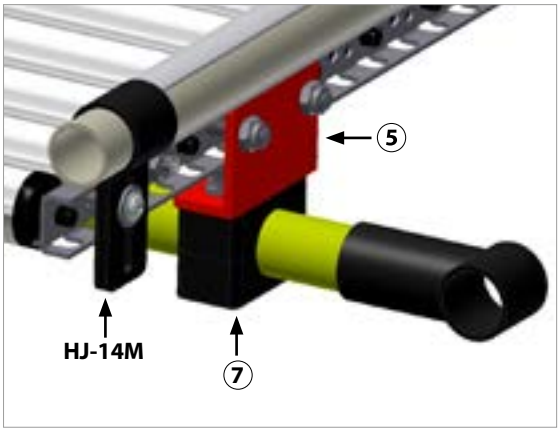

Anbaubeispiel an ECO-Rohr
> example of mounting on ECO pipes
> exemple de montage additionnel de tubes ECO

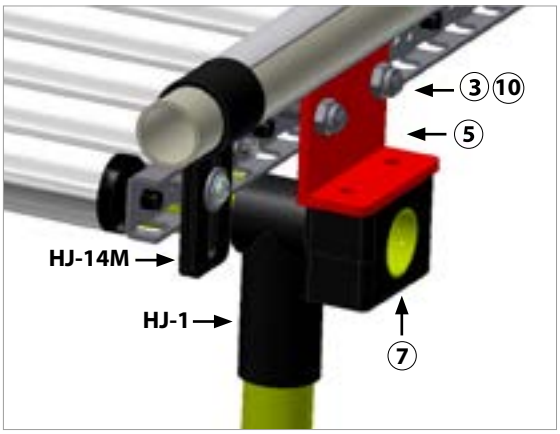

SCHIENENVERBINDER

> TRACK CONNECTORS

> CONNECTEUR DE RAILS

Rollenschienenverbinder 40
6.01 - 6.06

Rollenschienenverbinder 60
6.07

Rollenschienenverbinder 80
6.08

Rollenschienenverbinder für Aluprofile
6.09 - 6.11

Schienenbremsen & -sperren
6.13 - 6.14

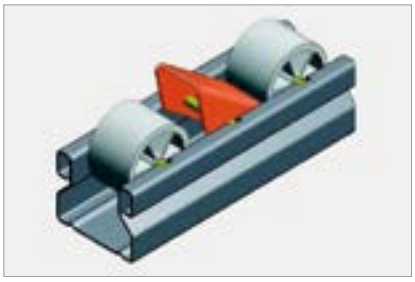

Schienenbrücken
6.15 - 6.16

FM® SYSTEME

6 6.00 - 6.16

SCHIENENVERBINDER
> TRACK CONNECTORS
> CONNECTEUR DE RAILS

für Rollenschienen, ECO-Rohre & Alu-Profile
> for roller tracks, ECO-pipes & alu-profiles
> pour rails à rouleaux, tubes ECO & profilés alu

FM® SYSTEME

ROLLENSCHIENENVERBINDER // Rohr Ø 28, Schiene Typ 40

> CONNECTOR FOR ROLLER TRACKS // pipe Ø 28, rail type 40

> CONNECTEUR POUR RAILS À ROULEAUX // tube Ø 28, rail type 40

Rollenschienenverbinder

> connector for roller tracks
> connecteur pour rails à rouleaux type 40

Systemvorteile und Beschreibung
> hohe Stabilität, 2,5 mm Materialstärke
> leichtes Einführen der Rollenschiene durch Einführfase
> guter spielfreier Halt der Schiene durch Andrückpunkte
> zusätzliche Sicherung durch Verschraubung von Halter und Schiene möglich

System advantage and description
> high stability, 2.5 mm material thickness
> easy insertion of the roller rail by insertion phase
> free of play handle of the rail through pressure points
> additional backup through screw connection of holder and rail possible

Avantage de système et description
> haute stabilité, 2,5 mm d'épaisseur de matériau
> insertion facile du rail de roulement à travers par rainure d'introduction
> sans jeu libre du rail par points de pression
> fixation supplémentaire par vissage du support et du rail

RSV-40-1 Schienen-Aufnahme

> RSV-40-1 roller conveyor
> RSV-40-1 convoyeur à galets

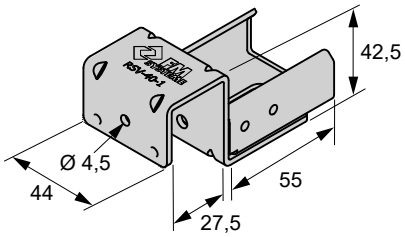

08.00100.00

151,0 g (7,6 kg/Box)

50 St./pcs.

hohe Stabilität
> high stability
> grande stabilité

RSV-40-1E Schienen-Aufnahme für Rollenschienenende

> RSV-40-2 roller conveyor for roller track end
> RSV-40-2 convoyeur à galets pour bout du rouleaux

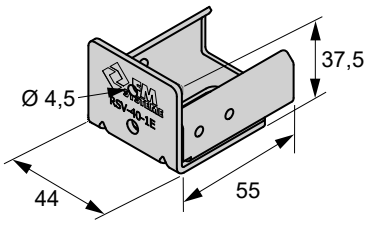

08.00189.00

126,0 g (10,2 kg/Box)

80 St./pcs.

Rollenschienenabschluss
> roller tracks end
> fermeture pour rais à rouleaux

RSV-40-2 Schienen-Aufnahme

> RSV-40-2 roller conveyor
> RSV-40-2 convoyeur à galets

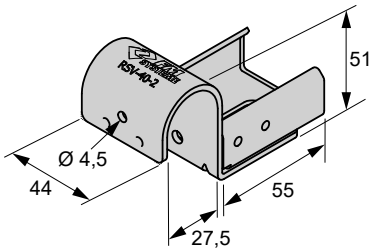

08.00108.00

199,0 g (9,9 kg/Box)

50 St./pcs.

geringerer Widerstand bei Aufsetzen der Behälter
> less resistance when put on the containers
> moins de résistance lors du montage des conteneurs

RSV-40-3 Schienen-Aufnahme, Stopper mit Winkel

> RSV-40-3W roller conveyor with stopper with angle
> RSV-40-3W convoyeur à galets avec bouchon avec angle

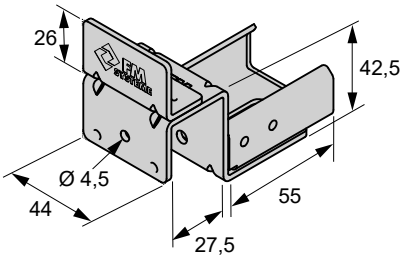

08.00102.00

191,0 g (6,7 kg/Box)

35 St./pcs.

Behälterposition ganz vorne am Halterrohr
> Container position close on front
> Position du conteneur à l'avant

RSV-40-4 Schienen-Aufnahme, Stopper

> RSV-40-4 roller conveyor with stop
> RSV-40-4 convoyeur à galets avec butée

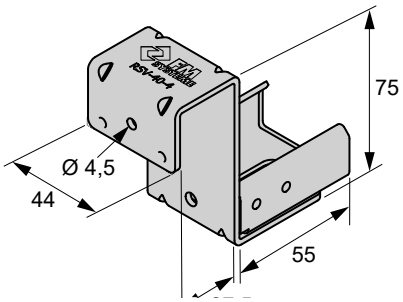

08.00114.00

223,0 g (7,8 kg/Box)

35 St./pcs.

sehr hohe Stabilität, unterstützte Stopp-Funktion
> very high stability, supported stop function
> grande stabilité, fonction d'arrêt supportée

RSV-40-4E Schienen-Aufnahme für Rollenschienenende

> RSV-40-4E roller conveyor for roller track end
> RSV-40-4E convoyeur à galets pour bout du rouleaux

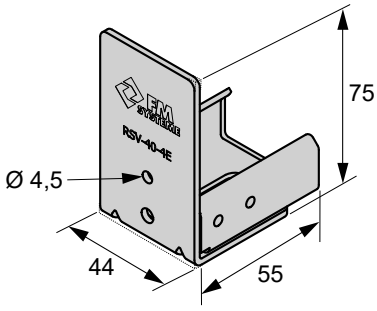

08.00190.00

163,0 g (10,1kg/Box)

60 St./pcs.

RSV-40-4R Schienen-Aufnahme, Stopper mit Rolle

> RSV-40-1 roller conveyor, stopper with roller
> RSV-40-1 convoyeur à galets, bouchon avec rouleau

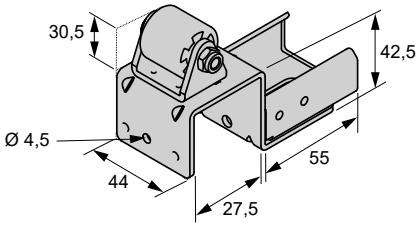

08.00191.00

151,0 g (7,6 kg/Box)

50 St./pcs.

ergonomische und leichte Entnahme durch Stopper-Rolle
> ergonomic and easy removal through stopper roller
> retrait ergonomique et facile grâce au rouleau d'arrêt

ROLLENSCHIENENVERBINDER // Rohr Ø 28, Schiene Typ 40

> CONNECTOR FOR ROLLER TRACKS // pipe Ø 28, rail type 40

> CONNECTEUR POUR RAILS À ROULEAUX // tube Ø 28, rail type 40

RSV-40-5 Schienen-Aufnahme, Stopper

> RSV-40-5 roller conveyor with stop
> RSV-40-5 convoyeur à galets avec butée

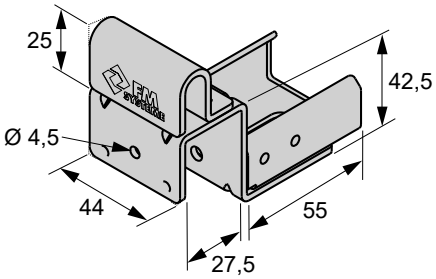

08.00098.00

205,0 g (6,2 kg/Box)

30 St./pcs.

leichte Behälterentnahme durch Radius am Stopperteil
> easy container removal by radius on stopper part
> enlèvement facile du récipient par le rayon sur la partie du bouchon

RSV-40-10 Doppelschienen-Aufnahme, eckig

> RSV-40-10 roller conveyor twice, angled
> RSV-40-10 convoyeur à galets double, angulaire

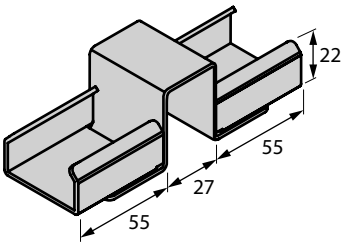

08.00110.00

320,0 g (12,8 kg/Box)

40 St./pcs.

RSV-40-11 Doppelschienen-Aufnahme, rund

> RSV-40-11 roller conveyor twice, round
> RSV-40-11 convoyeur à galets double, rond

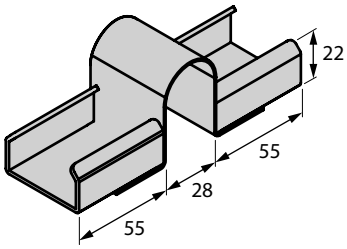

08.00359.00

245,0 g (7,4 kg/Box)

30 St./pcs.

flexible Verbindung
> flexible connection
> connexion flexible

RSV-40-12 Schienen- und Rohr-Aufnahme

> RSV-40-12 conveyor of rollers and ECO-pipes
> RSV-40-12 convoyeur à galets et tubes ECO

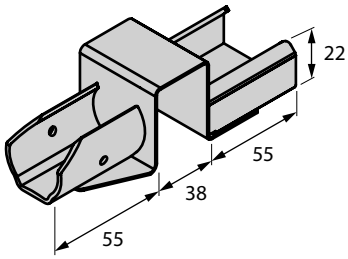

08.00112.00

220,0 g (8,8 kg/Box)

40 St./pcs.

flexible Verbindung
> flexible connection
> connexion flexible

RSV-40-17 Schienen-und Rohr-Aufnahme

> RSV-40-17 conveyor of rollers and ECO-pipes
> RSV-40-17 convoyeur à galets et tubes ECO

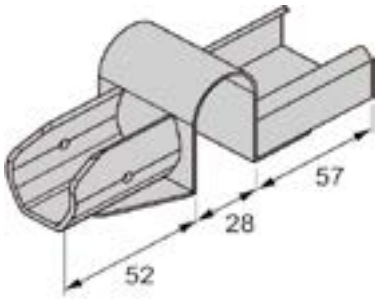

08.00129.00

229,0 g (9,2 kg/Box)

40 St./pcs.

flexible Verbindung
> flexible connection
> connexion flexible

ROLLENSCHIENENVERBINDER // Rohr Ø 28, Schiene Typ 40

> CONNECTOR FOR ROLLER TRACKS // pipe Ø 28, rail type 40

> CONNECTEUR POUR RAILS À ROULEAUX // tube Ø 28, rail type 40

RSV-40-13 Schienen-Eckaufnahme, links

> RSV-40-13 rail corner holder, left
> RSV-40-13 réceptacle de coin de rail, gauche

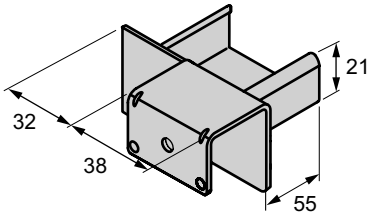

08.00163.00

211,0 g (8,4 kg/Box)

40 St./pcs.

RSV-40-14 Schienen-Eckaufnahme, rechts

> RSV-40-14 rail corner holder, right
> RSV-40-14 réceptacle de coin de rail, droite

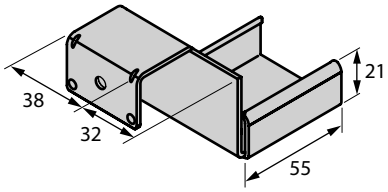

08.00164.00

205,0 g (8,2 kg/Box)

60 St./pcs.

RSV-40-15 Schienen-Eckaufnahme, mit Stopper, links

> RSV-40-15 rail corner holder with stop, left
> RSV-40-15 réceptacle de coin de rail avec butée, gauche

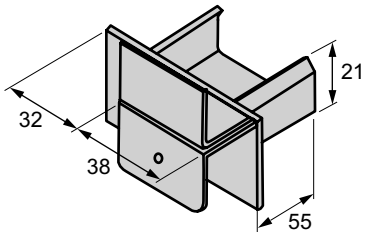

08.00187.00

240,0 g (7,2 kg/Box)

30 St./pcs.

RSV-40-16 Schienen-Eckaufnahme, mit Stopper, rechts

> RSV-40-16 rail corner holder with stop, right
> RSV-40-16 réceptacle de coin de rail avec butée, droite

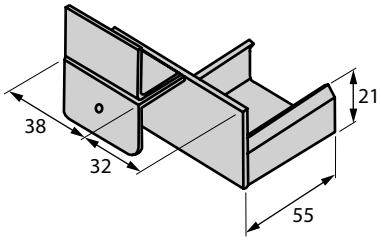

08.00188.00

240,0 g (7,2 kg/Box)

30 St./pcs.

RSV-40-1-32 Schienen-Aufnahme

> RSV-40-1-32 roller conveyor
> RSV-40-1-32 convoyeur à galets

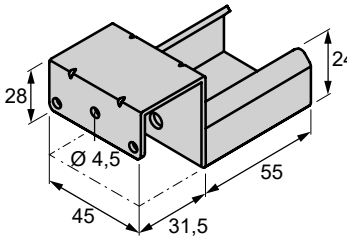

08.00101.00

201,0 g (9,35 kg/Box)

50 St./pcs.

RSV-40-4-32 Schienen-Aufnahme, Stopper

> RSV-40-4-32 roller conveyor with stop
> RSV-40-4-32 convoyeur à galets avec butée

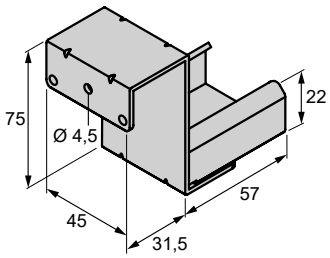

08.00103.00

247,0 g (6,37 kg/box)

25 St./pcs.

ROLLENSCHIENENVERBINDER // Rohr Ø 28, Schiene Typ 60

> CONNECTOR FOR ROLLER TRACKS // pipe Ø 28, rail type 60

> CONNECTEUR POUR RAILS À ROULEAUX // tube Ø 28, rail type 60

RSV-60-1 Schienen-Aufnahme

> RSV-60-1 roller conveyor
> RSV-60-1 convoyeur à galets

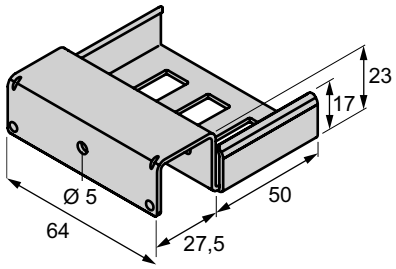

08.00117.00

154,0 g (7,7 kg/Box)

50 St./pcs.

RSV-60-5 Schienen-Aufnahme, mit Stopper

> RSV-60-5 roller conveyor with stop
> RSV-60-5 convoyeur à galets avec butée

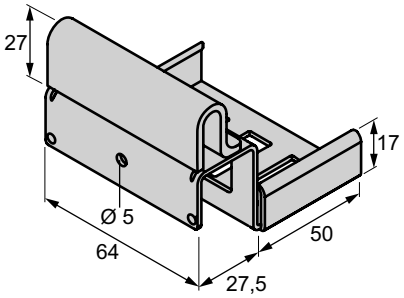

08.00119.00

218,0 g (10,9 kg/Box)

50 St./pcs.

RSV-80-1 Schienen-Aufnahme

> RSV-80-1 roller conveyor
> RSV-80-1 convoyeur à galets

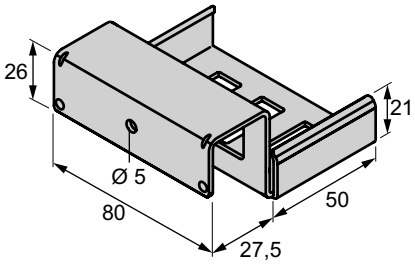

08.00360.00

200,0 g (5,0 kg/Box)

25 St./pcs.

RSV-80-5 Schienen-Aufnahme, mit Stopper

> RSV-80-5 roller conveyor with stop
> RSV-80-5 convoyeur à galets avec butée

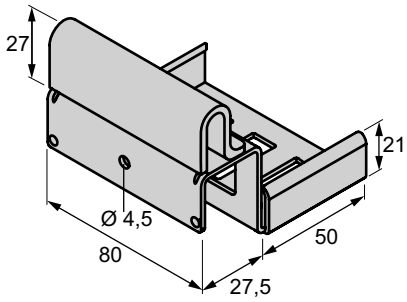

08.00361.00

300,0 g (6,0 kg/Box)

20 St./pcs.

RSV-80-4L Schienen-Eckaufnahme, links

> RSV-80-4R rail corner holder, left
> RSV-80-4R réceptacle de coin de rail, gauche

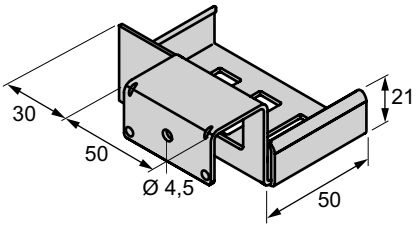

08.00364.00

183,0 g (5,5 kg/Box)

30 St./pcs.

RSV-80-4R Schienen-Eckaufnahme, rechts

> RSV-80-4L rail corner holder, right
> RSV-80-4L réceptacle de coin de rail, droite

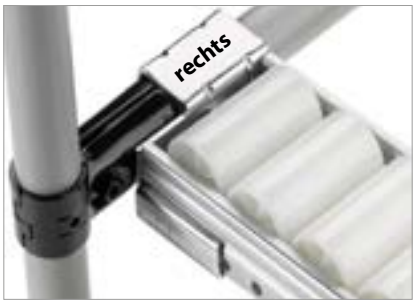

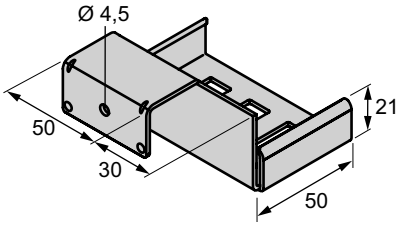

08.00363.00

183,0 g (5,5 kg/Box)

30 St./pcs.

RSV-80-6L Schienen-Eckaufnahme, mit Stopper, links

> RSV-80-6L rail corner holder with stop, left
> RSV-80-6L réceptacle de coin de rail avec butée, gauche

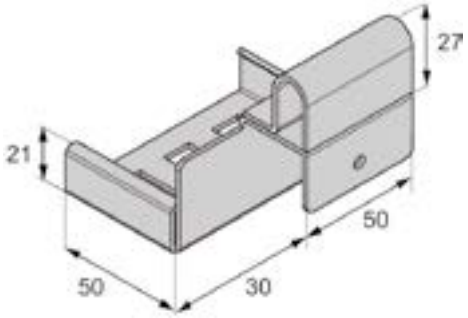

08.00355.00

260,0 g (5,2 kg/Box)

20 St./pcs.

RSV-80-6R Schienen-Eckaufnahme, mit Stopper, rechts

> RSV-80-6R rail corner holder with stop, right
> RSV-80-6R réceptacle de coin de rail avec butée, droite

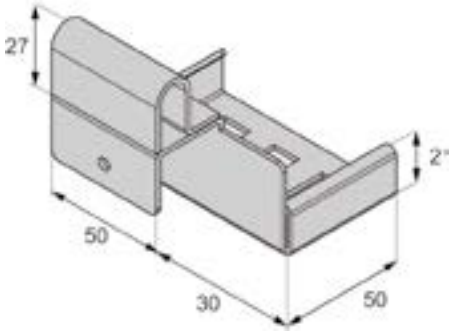

08.00356.00

255,0 g (5,1 kg/Box)

20 St./pcs.

ROLLENSCHIENENVERBINDER // Aluprofil 40 x 40

> CONNECTOR FOR ROLLER TRACKS // alu profile 40 x 40

> CONNECTEUR POUR RAILS À ROULEAUX // profilé alu 40 x 40

Alu-Profil oder Rechteckrohr 40x40 & 40x80

> aluminium profile or rectangular pipe 40x40 & 40x80
> profilé alu ou tube rectangulaire 40x40 & 40x80

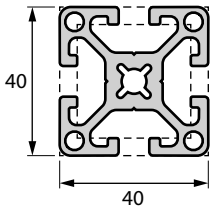

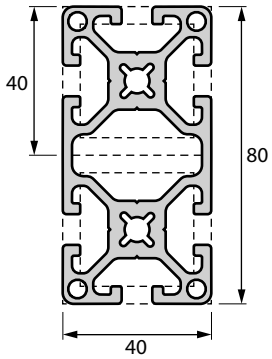

Die Verbinder für Rollenschienen Typ 40 können auf Stahlrohre 40x40 oder Alu-Profile 40 aufgesetzt werden.

> The connectors for roller tracks Type 40 can be attached to steel pipes 40x40 or aluminium profiles 40.

> Les connecteurs pour rails à rouleaux type 40 peuvent être posés sur des tubes acier 40x40 ou des profilés alu 40.

RSV-40-1A Schienen-Aufnahme, Rechteck 40

> RSV-40-1A roller conveyor, rectangle 40
> RSV-40-1A convoyeur à galets, rectangulaire 40

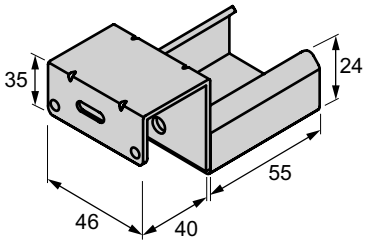

08.00127.00

168,0 g (8,4 kg/Box)

60 St./pcs.

RSV-40-3A Schienen-Aufnahme, mit Stopper, Rechteck 40

> RSV-40-3A roller conveyor with forward stop, rectangle 40
> RSV-40-3A convoyeur à galets avec butée avant, rectangulaire 40

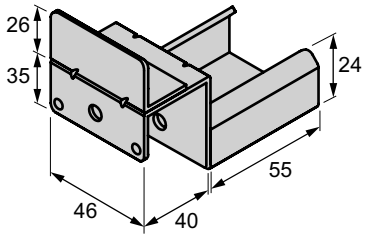

08.00107.00

240,0 g (9,6 kg/Box)

40 St./pcs.

Aufnahme mit Langloch auf Anfrage

INFO

> conveyor with long hole on request
> convoyeur avec trou oblong sur demande

RSV-40-4A Schienen-Aufnahme, mit Stopper, Rechteck 40

> RSV-40-4A roller conveyor with stop, rectangle 40
> RSV-40-4A convoyeur à galets avec butée, rectangulaire 40

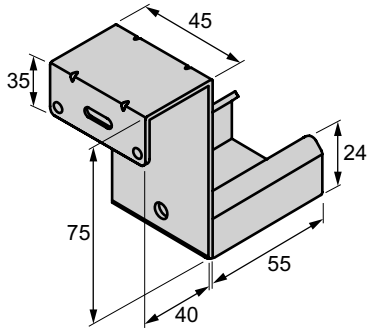

08.00125.00

186,0 g (9,3 kg/Box)

50 St./pcs.

RSV-40-5A Schienen-Aufnahme, beweglich

> RSV-40-5A roller conveyor, mobile
> RSV-40-5A convoyeur à galets, mobile

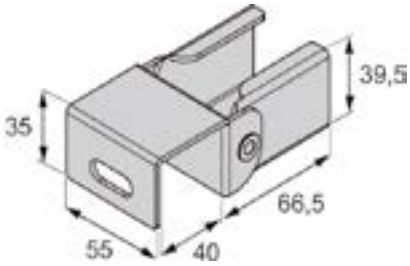

08.00710.00

317,0 (15,9 kg/Box)

30 St./pcs.

RSV-40-6A Schienen-Aufnahme, mit Stopper, beweglich

> RSV-40-6A roller conveyor with stopper top, mobile
> RSV-40-6A convoyeur à galets avec butée avant, mobile

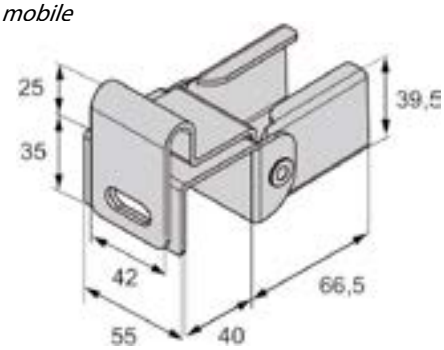

08.00711.00

381,0 (19,0 kg/Box)

20 St./pcs.

RSV-40-6AR Schienen-Aufnahme, mit Stopper-Rolle, beweglich

> RSV-40-6AR roller conveyor, stopper with roller, mobile
> RSV-40-6AR convoyeur à galets, bouchon avec rouleau, mobile

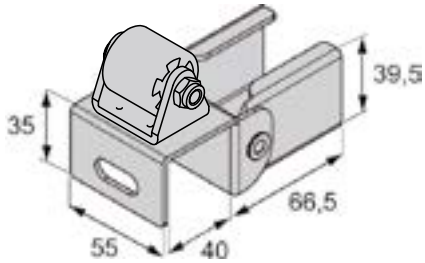

08.00793.00

151,0 (19,0 kg/Box)

20 St./pcs.

Anwendungsbeispiel Anordnung der Schienenaufnahme am Profil 40

> application example for obsession with profile 40
> exemple d´application de montage au profilé 40

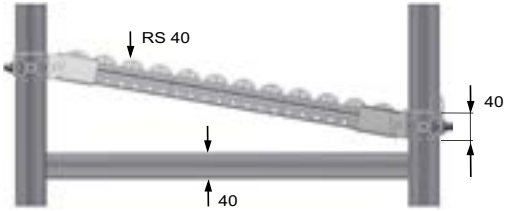

INFO

passende Verbinder für den Anbau der Schienenaufnahme an Profil 40
> suitable connectors for alu profile 40
> connecteur qualifié pour profilé alu 40

05.01050.00
Hammerschraube M8 x 15 mit Flanschmutter

05.01870.00
Nutenstein M8

05.01436.00
Linsenkopfschraube mit Flansch M8 x 14

05.01662.00
Hammermutter M6

05.01431.00
Linsenkopfschraube M6 x 12 mit Flanschmutter

ROLLENSCHIENENVERBINDER // Aluprofil 45 x 45

> CONNECTOR FOR ROLLER TRACKS // alu profile 45 x 45

> CONNECTEUR POUR RAILS À ROULEAUX // profilé alu 45 x 45

Alu-Profil oder Rechteckrohr 45x45 & 45x90

> aluminium profile or rectangular pipe 45x45 & 45x90
> profilé alu ou tube rectangulaire 45x45 & 45x90

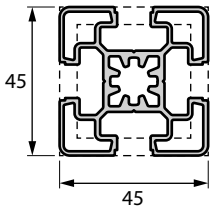

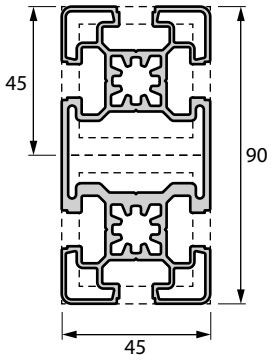

Die Verbinder für Rollenschienen Typ 45 können auf Stahlrohre 45x45 oder Alu-Profile 45 aufgesetzt werden.

> The connectors for roller tracks type 45 can be attached to steel pipes 45x45 or aluminium profiles 45.

> Les connecteurs pour rails à rouleaux type 45 peuvent être posés sur des tubes acier 45x45 ou des profilés alu 45.

RSV-45-1A Schienen-Aufnahme, Rechteck 45

> RSV-45-1A roller conveyor, rectangle 45
> RSV-45-1A convoyeur à galets, rectangulaire 45

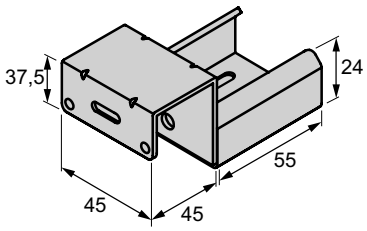

08.00111.00

220,0 g (13,2 kg/Box)

60 St./pcs.

RSV-45-3A Schienen-Aufnahme, mit Stopper, Rechteck 45

> RSV-45-3A roller conveyor with forward stop, rectangle 45
> RSV-45-3A convoyeur à galets avec butée avant, rectangulaire 45

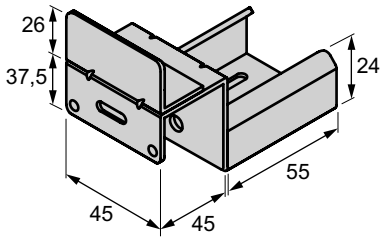

08.00113.00

260,0 g (12,4 kg/Box)

40 St./pcs.

RSV-45-4A Schienen-Aufnahme, mit Stopper, Rechteck 45

> RSV-45-4A roller conveyor with stop, rectangle 45
> RSV-45-4A convoyeur à galets avec butée, rectangulaire 45

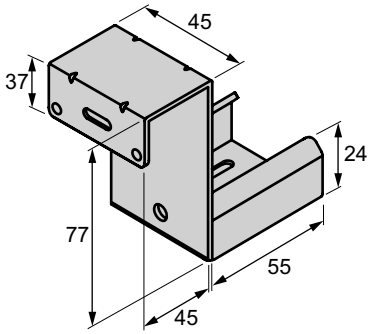

08.00115.00

186,0 g (9,3 kg/Box)

50 St./pcs.

SCHIENENBREMSE FÜR ROLLENSCHIENEN

> TRACK BRAKE FOR ROLLER TRACKS

> FREIN DE RAIL POUR RAILS DE ROULETTES

Schienenbremse für Rollenschiene Typ 40 BA/GE

> track brake for roller track type 40 BA/GE

> frein de rail pour rail de roulette Type 40 BA/GE

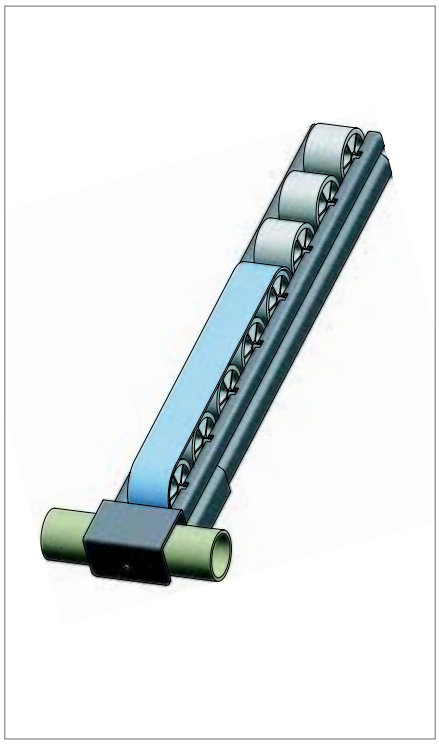

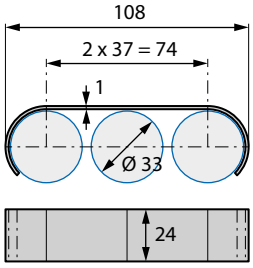

08.00497.90

100 St./pcs.

Material: Stahl, verzinkt

> material: steel, galvanized

> matière: acier, galvanisé

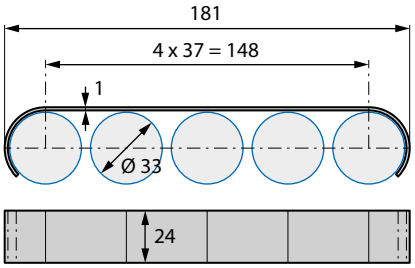

08.00248.90

Material: Stahl, verzinkt 1,0 mm

> material: steel, galvanized

> matière: acier, galvanisé

08.00248.50

Material: Edelstahl 1,2 mm

> material: stainless steel

> matière: acier inoxydable

80 St./pcs

Schienenbremse für Rollenschiene Typ 40 BR

> track brake for roller track type 40 BR

> frein de rail pour rail de roulette Type 40 BR

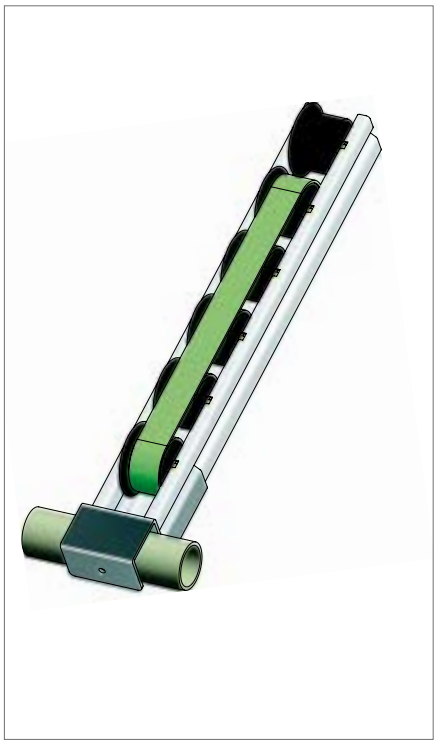

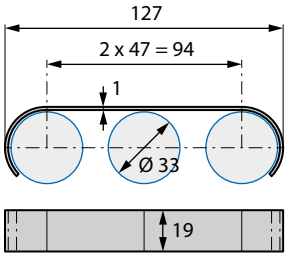

08.00498.90

125 St./pcs.

Material: Stahl, verzinkt

> material: steel, galvanized

> matière: acier, galvanisé

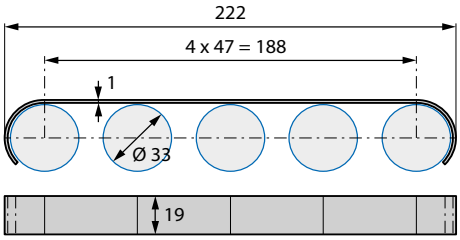

08.00336.90

80 St./pcs.

Material: Stahl, verzinkt

> material: steel, galvanized

> matière: acier, galvanisé

Rücklaufsperre für Rollenschiene Typ 40 BR, BA, GE

> backstop for roller for track type 40 BR, BA, GE
> blocage anti-retour pour rail de roulette Type 40 BR, BA, GE

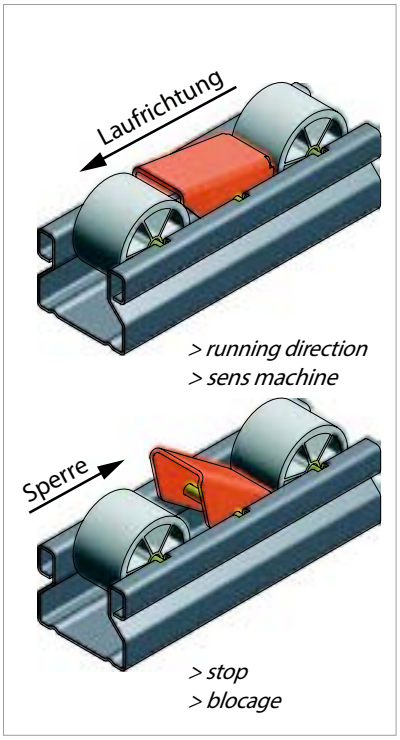

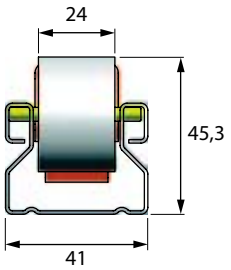

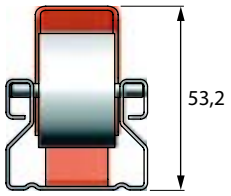

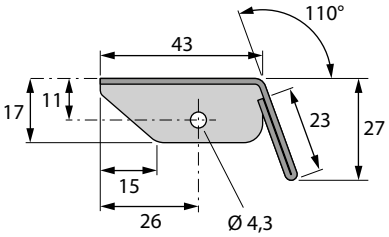

08.00139.00

50 St./pcs.

Material: Stahl, verzinkt
> material: steel, galvanized
> matière: acier, galvanisé

Bremskeil für Rollenschiene Typ RS-40

> break-block for track type RS-40
> patin du frein pour rail de roulette Type RS-40

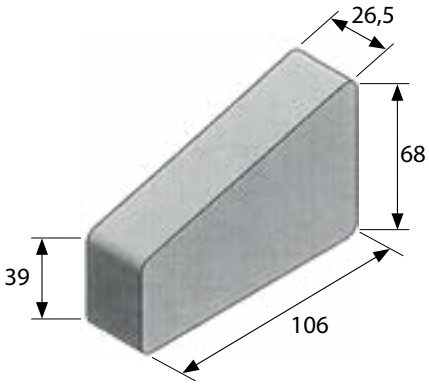

08.00322.00

Zum Anhalten und Entnehmen von Behältern ohne Hubarbeit
> for stopping and removing containers without lifting work
> Pour arrêter et enlever des conteneurs sans travaux de levage

Schienenbrücke SB-40-S passend für Rollenschienen Typ 40

> track bridge SB-40-S suitable for roller track Type 40
> pont de rail SB-40-S convenant pour rails de roulettes Type 40

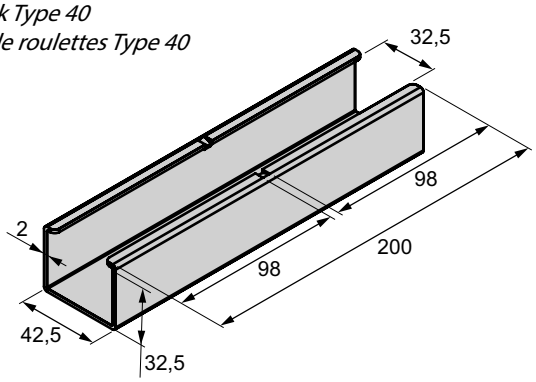

08.00590.00

383,0 g (7,7 kg/Box)

20 St./pcs.

Material: Stahl, verzinkt
> material: steel, galvanized
> matière: acier, galvanisé

RSV-40-7 Schienenbrücke, lang

> RSV-40-7 rail strap, long
> RSV-40-7 pont de rail, long

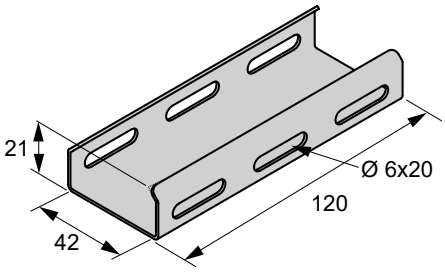

08.00104.00

91,0 g (5,4 kg/Box)

60 St./pcs.

verstärkte, stabile Ausführung, anschraubbar
> reinforced, stable design, screwed-on
> conception renforcée et stable, vissée

RSV-40-8 Schienenbrücke lang, mit Rohraufnahme

> RSV-40-8 rail strap, long
> RSV-40-8 pont de rail, long

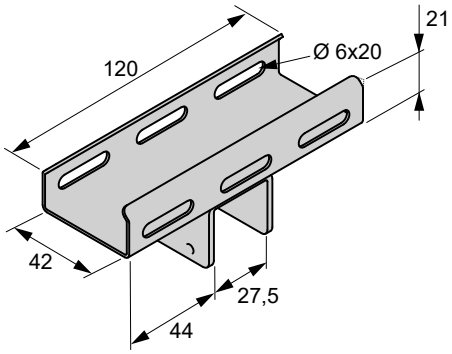

08.00106.00

145,0 g (3,6 kg/Box)

25 St./pcs.

verstärkte, stabile Ausführung, anschraubbar
> reinforced, stable design, screwed-on
> conception renforcée et stable, vissée

RSV-40-9 Schienenbrücke mit Rohraufnahme, kurz

> RSV-40-9 rail strap, short
> RSV-40-9 pont de rail, court

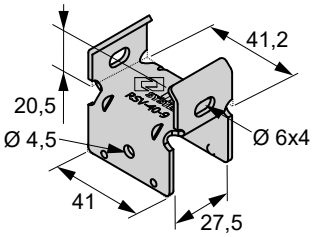

08.00358.00

80,0 g (8,0 kg/Box)

100 St./pcs.

verstärkte, stabile Ausführung, anschraubbar
> reinforced, stable design, screwed-on
> conception renforcée et stable, vissée

Schienenbrücke SB-60-S passend für Rollenschienen Typ 60

> track bridge SB-60-S suitable for roller track Type 60
> pont de rail SB-60-S convenant pour rails de roulettes Type 60

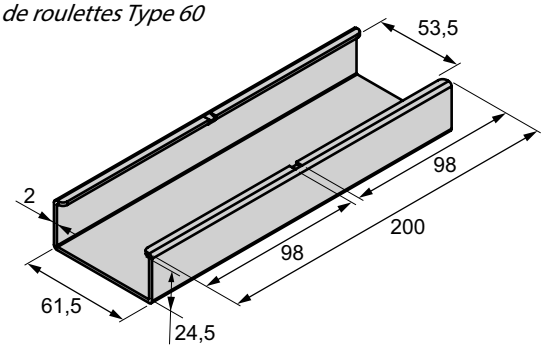

08.00591.00

388,0 g (5,8 kg/Box)

15 St./pcs.

Material: Stahl, verzinkt
> material: steel, galvanized
> matière: acier, galvanisé

Schienenbrücke SB-80-S passend für Rollenschienen Typ 80

> track bridge SB-80-S suitable for roller track Type 80
> pont de rail SB-80-S convenant pour rails de roulettes Type 80

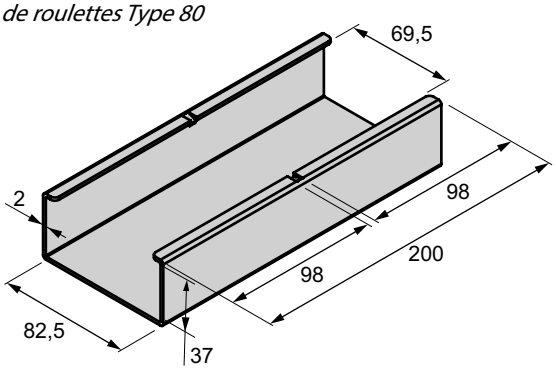

08.00592.00

524,0 g (5,2 kg/Box)

10 St./pcs.

Material: Stahl, verzinkt
> material: steel, galvanized
> matière: acier, galvanisé

RSV-80-7 Schienenbrücke

> RSV-80-7 rail strap
> RSV-80-7 pont de rail

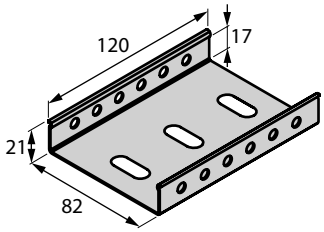

08.00362.00

158,0 g (9,5 kg/Box)

60 St./pcs.

INFO

Schienenbrücke nur mit Rohrunterstützung und verschraubter Schiene einsetzbar!
> Rail strap can only be used with a pipe support! Screw your rail straps with your roller tracks!
> N'utiliser pont de rail avec un support de tube! Visser vous pont de rail avec rails à rouleaux!

FÜSSE & RÄDER

> FEET & WHEELS

> PIEDS & ROUES

Gewinde-Einpressbuchsen
7.01

Gewindefüße
7.02

Räder & Rückenloch
7.03 - 7.04

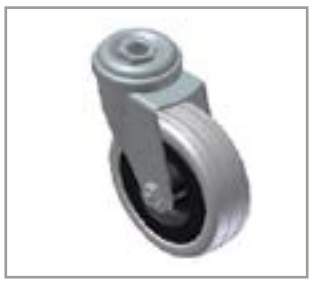

Räder mit Anschraubplatten
7.05 - 7.06

Räder mit Gummi-Expander
7.07

Radanbau-Elemente
7.08 - 7.09

Radfix-Platten
7.10

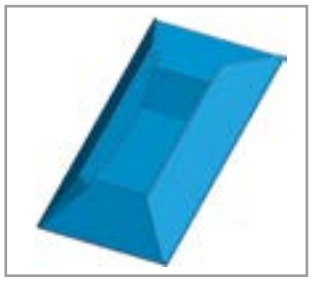

FM® SYSTEME

7 7.00 - 7.10

FÜSSE & RÄDER

> FEET & WHEELS
> PIEDS & ROUES

Einpressbuchsen, Gewindefüße, Räder & Radbefestigungen

> press-fit bushes, threaded feet, wheels & wheel fasteners
> douilles de serrage, pieds filetés, roues & fixations de roue

FM® SYSTEME

GEWINDE-EINPRESSBUCHSEN FÜR FÜSSE & RÄDER

> THREADED PRESS-IN BUSHES FOR FEET & WHEELS

> DOUILLES DE SERRAGE FILETÉES POUR PIEDS & ROUES

Gewinde-Einpressbuchsen aus verzinktem Stahl

> threaded press-fit bushes made of galvanised steel
> douilles de serrage filetées en acier galvanisé

B-Gewinde
> B-thread
> filetage B

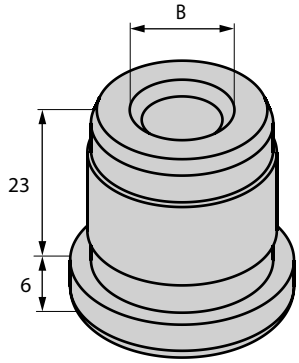

Artikelnummer *> item No.* *> article No.*	**Ausführung für** *> type for* *> typé pour*	**B** (Gewinde) *> thread* *> filetage*
08.00179.00 **08.00243.00** **08.00237.00** **08.00181.00**	Ø 28x1 mm KUMA-Rohr & Ø 28x2 mm ALU-Rohr	1/2“ M8 M10 M12
08.00244.00 **08.00238.00** **08.00185.00**	Ø 28x2 mm KUMA-Rohr	M8 M10 M12
08.00176.00 **08.00245.00** **08.00236.00** **08.00178.00**	Ø 28x0,8 mm NICO-Rohr	1/2“ M8 M10 M12
08.00186.00	Ø 32x0,8 mm NICO-Rohr	1/2“
08.00184.00	Ø 32x1 mm KUMA-Rohr	1/2“

Ausführung/Farbe: silber
> model/colour: silver
> modèle/couleur: argent

Beim Einsatz von Rädern bzw. dynamischen Lasten ist die Anordnung von Rohrverbindern über der Einpressstelle erforderlich
> When using wheels or dynamic loads, the arrangement of pipe connectors over the press-fit is required
> Lors de l'utilisation de roues ou de charges dynamiques, la disposition des raccords de tuyauterie par rapport à la presse est requise

Gewinde-Einpressbuchsen aus Kunststoff (für geringe Lasten)

> threaded press-fit bushes made of plastic
> douilles de serrage filetées en plastique

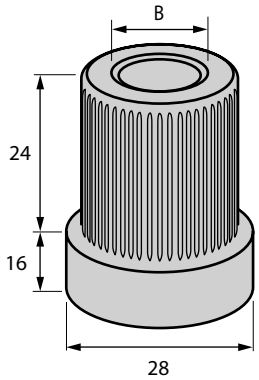

Artikelnummer *> item No.* *> article No.*	**Ausführung für** *> type for* *> typé pour*	**B** (Gewinde) *> thread* *> filetage*
08.00418.00 **08.00419.00**	Ø 28x1 mm KUMA-Rohr & Ø 28x2 mm ALU-Rohr	M8 M12
08.00390.00	Ø 28x0,8 mm NICO-Rohr	1/2“

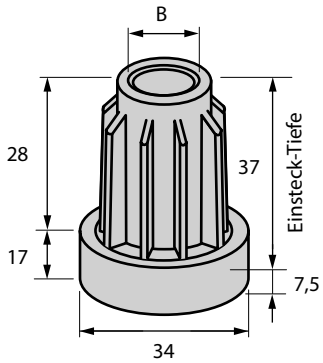

Artikelnummer *> item No.* *> article No.*	**Ausführung für** *> type for* *> typé pour*	**B** (Gewinde) *> thread* *> filetage*
08.00317.00	Ø 28x1 mm KUMA-Rohr Ø 28x0,8 mm NICO-Rohr Ø 28x1,2 mm NICO-Rohr	M8

Anwendungsempfehlung: für Rohr-Querstreben in Aluprofil-Konstruktionen
> application recommendation: for tube cross struts in aluminum profile constructions
> recommandation d'utilisation: pour traverses tubulaires dans des constructions en profilés d'aluminium

Ø 38

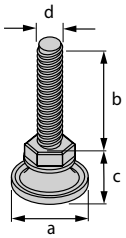

a	b	c	d	
38	50	21	1/2“	**08.00147.00**
38	150	21	1/2“	**08.00147.15**
Kontermutter für Gewindefüße*				**08.00141.00**

Ø 38

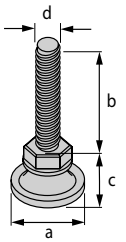

a	b	c	d	
38	50	19	1/2“	**08.00148.00**
38	150	19	1/2“	**08.00148.15**
Kontermutter für Gewindefüße*				**08.00141.00**

Ø 55

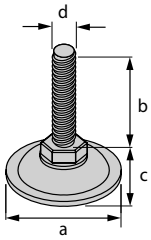

a	b	c	d	
55	50	20	1/2“	**08.00149.00**
55	150	20	1/2“	**08.00149.15**
Kontermutter für Gewindefüße*				**08.00141.00**

Ø 42

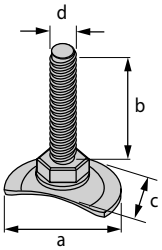

a	b	c	d	
42	50	20	1/2“	**08.00155.00**
42	100	20	1/2“	**08.00155.15**
Kontermutter für Gewindefüße*				**08.00141.00**

** lock nut for threaded feet / contre-écrou pour pieds filetés*

Ø 30/40

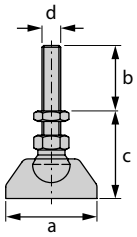

a	b	c	d	
30	75	34	M8	**05.01481.00**
30	85	34	M10	**05.01483.00**
40	74	35	M8	**05.01485.00**
40	84	35	M10	**05.01487.00**
40	94	35	M12	**05.01489.00**

Wagenstopper

> trolley stopper
> butée de chariot

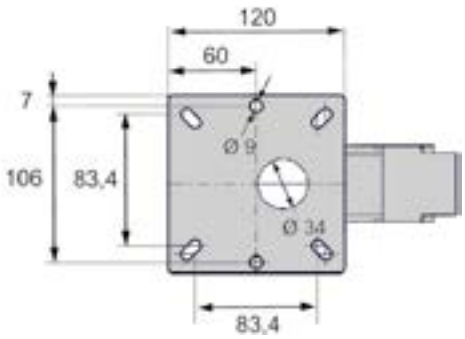

08.00159.00

max. Last 125 kg
> maximum load
> charge maximale

Beschreibung der Ausführungen
> description of types
> description du type

ECO

> **kostengünstige Qualitätsrolle für einfache Anwendungen**
> **mit verzinktem Gehäuse**
> **Laufrad mit Gleitlager**

> *inexpensive quality roller for simple applications*
> *with galvanised housing*
> *impeller with slide bearings*

> *roulette de qualité d´un prix a vantageux*
> *avec logement galvanisé*
> *roue à palier lisse*

KOM

> **Qualitätsrolle für mittlere Lasten**
> **mit verzinktem Gehäuse**
> **gute Lenkeigenschaften**
> **mit geringem Rollwiderstand**
> **Laufrad mit Rolllager**

> *quality roller for medium loads*
> *with galvanised housing*
> *good steering properties*
> *with low rolling resistance*
> *impeller with rolling bearings*

> *rouleaux de qualité pour charges moyennes*
> *avec logement galvanisé*
> *bonnes propriétés de direction*
> *avec résistance au roulement minime*
> *roue à pallier à roulement*

KOM+

> **Schwerlast-Qualitätsrolle**
> **mit verzinktem Gehäuse**
> **für hohe Belastungen**
> **Laufrad mit Leichtlaufqualität**
> **Laufrad mit Rillenkugellager**

> *heavy-duty quality roller*
> *with galvanised housing*
> *for high loads*
> *impeller with easy-running properties*
> *impeller with deep groove ball bearing*

> *rouleau de qualité pour charge lourde*
> *avec logement galvanisé*
> *pour charges élevées*
> *roue à qualité à faible coefficient de frottement*
> *roue avec roulement à billes rainuré*

Räder mit Rückenloch
> wheels with bolt hole
> roues avec trou arrière

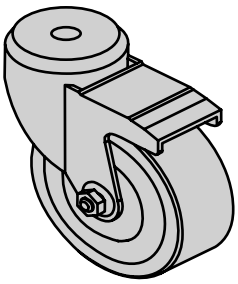

Räder mit Anschraubplatte
> wheels with screw-on plate
> roues avec plaque à visser

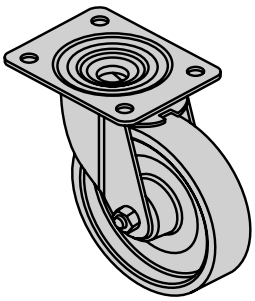

RÄDER UND ROLLEN MIT RÜCKENLOCH

WHEELS AND ROLLERS WITH BOLT HOLE <

ROUES ET ROULEAUX AVEC TROU ARRIÈRE <

Typ A

Lenkrolle
> swivel roller
> roulette

Typ B

Lenkrolle mit Bremse
> swivel roller with a brake
> roulette avec freins

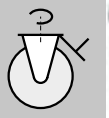

Typ C

Bockrolle
> fixed roller
> roulette fixe

Ausführung »ECO«

> model »ECO«
> modèle »ECO«

Ø 75	ø [mm]	H	d	e	Einschlag-buchse *	Fmax [KG]	
A	Ø 75	100	11	24	M10	60	**08.00661.20**
B	Ø 75	100	11	24	M10	60	**08.00662.20**

Expanderbefestigung
> expander fixing
> extenseur de fixation
» 7.08

Ø 80	ø [mm]	H	d	e	Einschlag-buchse *	Fmax [KG]	
A	Ø 80	108	13	44,5	M12	70	**08.00406.20**
B	Ø 80	108	13	44,5	M12	70	**08.00407.20**

Ø 100	ø [mm]	H	d	e	Einschlag-buchse *	Fmax [KG]	
A	Ø 100	128	13	41	M12	75	**08.00206.20**
B	Ø 100	128	13	41	M12	75	**08.00207.20**

Ø 125	ø [mm]	H	d	e	Einschlag-buchse *	Fmax [KG]	
A	Ø 125	155	13	40	M12	100	**08.00216.20**
B	Ø 125	155	13	40	M12	100	**08.00217.20**

Maße
> measure
> mesure

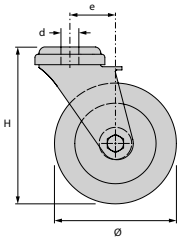

** > expander locking bush*
> douille d'insertion d'expandeur

Ausführung »KOM«

> model »KOM«
> modèle »KOM«

Ø 80	ø [mm]	H	d	e	Expander Einschlag-buchse *	Fmax [KG]	
A A	Ø 80	108	13	40	M12	60	**05.01216.00** **05.01381.00**
B B	Ø 80	108	13	40	M12	60	**05.01214.00** **05.01380.00**
C C	Ø 80	108	13	-	M12	60	**05.01220.00** **05.01387.00**

Ø 100	ø [mm]	H	d	e	Expander Einschlag-buchse *	Fmax [KG]	
A A	Ø 100	133	13	40	M12	90	**05.01395.00** **05.01989.00**
B B	Ø 100	133	13	40	M12	90	**05.01396.00** **05.01990.00**
C C	Ø 100	133	13	-	M12	90	**05.01397.00** **05.01988.00**

Ø 125	ø [mm]	H	d	e	Expander Einschlag-buchse *	Fmax [KG]	
A A	Ø 125	158	13	40	M12	100	**05.01217.00** **05.01383.00**
B B	Ø 125	158	13	40	M12	100	**05.01215.00** **05.01382.00**
C C	Ø 125	158	13	-	M12	100	**05.01219.00** **05.01386.00**

Anbausatz Schraube

> attachment set screw
> vis du kit de montage

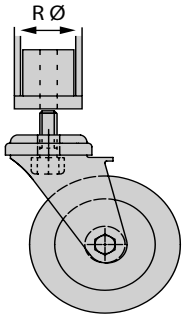

Bitte bei der Auswahl des passenden Anbausatzes Durchgangsloch der Rolle und Rohrtyp beachten!
> Please note the through hole of the roller and pipe type when selecting the matching attachment set!
> Veuillez tenir compte du type de tube et de l'alésage traversant des rouleaux lors du choix du kit de montage adéquat!

RÄDER UND ROLLEN MIT ANSCHRAUBPLATTE

> WHEELS AND ROLLERS WITH SCREW-ON PLATE

> ROUES ET ROULEAUX AVEC PLAQUE DE VISSAGE

Typ A

Lenkrolle
> swivel roller
> roulette

Typ B

Lenkrolle mit Bremse
> swivel roller with a brake
> roulette avec freins

Typ C

Bockrolle
> fixed roller
> roulette fixe

Ausführung »ECO«

> model »ECO«
> modèle »ECO«

Ø 100	Ø [mm]	H	d	e	f	g	Fmax [KG]	
A	Ø 100	128	9	41	60	80	75	**08.00257.20**
B	Ø 100	128	9	41	60	80	75	**08.00258.20**
C	Ø 100	128	9	-	60	80	75	**08.00259.20**

Ø 125	Ø [mm]	H	d	e	f	g	Fmax [KG]	
A	Ø 125	155	9	40	60	80	100	**08.00272.20**
B	Ø 125	155	9	40	60	80	100	**08.00273.20**
C	Ø 125	155	9	-	60	80	100	**08.00274.20**

Ø 160	Ø [mm]	H	d	e	f	g	Fmax [KG]	
A	Ø 160	200	11	55	75-80	105	135	**08.00277.20**
B	Ø 160	200	11	55	75-80	105	135	**08.00278.20**
C	Ø 160	200	11	-	75-80	105	135	**08.00279.20**

Ø 200	Ø [mm]	H	d	e	f	g	Fmax [KG]	
A	Ø 200	240	11	55	75-80	105	205	**08.00208.20**
B	Ø 200	240	11	55	75-80	105	205	**08.00209.20**
C	Ø 200	240	11	-	75-80	105	205	**08.00210.20**

Anbaumöglichkeiten

> attachment possibility
> possibilité de montage

Radanbau mit Platte **08.00230.00**
> wheel attachment with plate » 7 . 07
> montage de roue avec plaque

Grundplatte Ecke Rundrohr **08.00510.xx**
> base plate corner round pipe **08.00566.xx**
> plaque de base coin tube rond » 8 . 05

Grundplatte Mitte Rundrohr **08.00530.xx**
> base plate middle round pipe » 8 . 05
> plaque de base centre tube rond

Grundplatte Ecke Rechteckrohr **08.00508.xx**
> base plate corner rectangular pipe » 8 . 07
> plaque de coin tube rectangulaire

Mittenplatte Rechteckrohr **08.00522.xx**
> centre plate rectangular pipe » 8 . 09
> plaque centrale tube rectangulaire

Maße

> measure
> mesure

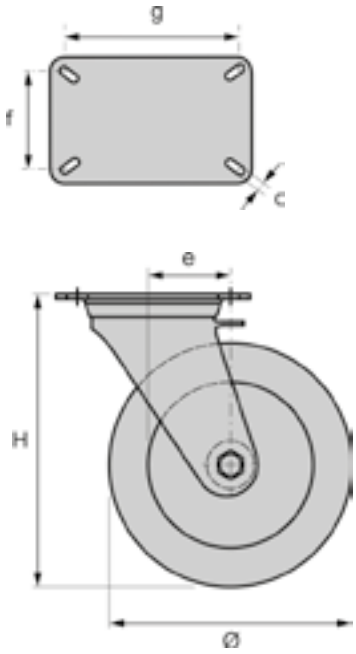

RÄDER UND ROLLEN MIT ANSCHRAUBPLATTE

WHEELS AND ROLLERS WITH SCREW-ON PLATE <

ROUES ET ROULEAUX AVEC PLAQUE DE VISSAGE <

Ausführung »KOM«

> model »KOM«
> modèle »KOM«

Ø 100	Ø [mm]	H	d	e	f	g	Fmax [KG]	
A A	Ø 100	128	9	41	60	80	160	**08.00436.20** **08.00454.20**
B B	Ø 100	128	9	41	60	80	160	**08.00437.20** **08.00455.20**
C C	Ø 100	128	9	-	60	80	160	**08.00438.20** **08.00456.20**

Ø 125	Ø [mm]	H	d	e	f	g	Fmax [KG]	
A A	Ø 125	155	9	40	60	80	250	**08.00260.20** **08.00457.20**
B B	Ø 125	155	9	40	60	80	250	**08.00261.20** **08.00458.20**
C C	Ø 125	155	9	-	60	80	250	**08.00262.20** **08.00459.20**

Ø 160	Ø [mm]	H	d	e	f	g	Fmax [KG]	
A A	Ø 160	200	11	55	75-80	105	300	**08.00263.20** **08.00460.20**
B B	Ø 160	200	11	55	75-80	105	300	**08.00264.20** **08.00461.20**
C C	Ø 160	200	11	-	75-80	105	300	**08.00265.20** **08.00462.20**

Ø 200	Ø [mm]	H	d	e	f	g	Fmax [KG]	
A	Ø 200	240	11	55	75-80	105	400	**08.00266.20**
B	Ø 200	240	11	55	75-80	105	400	**08.00267.20**
C	Ø 200	240	11	-	75-80	105	400	**08.00268.20**

Ausführung »KOM+«

> model »KOM+«
> modèle »KOM+«

Ø 100	Ø [mm]	H	d	e	f	g	Fmax [KG]	
A	Ø 100	125	9	36	60	80	200	**08.00439.00**
B	Ø 100	125	9	36	60	80	200	**08.00440.00**
C	Ø 100	125	9	-	60	80	200	**08.00441.00**

Ø 125	Ø [mm]	H	d	e	f	g	Fmax [KG]	
A	Ø 125	150	9	40	60	80	200	**05.01245.00**
B	Ø 125	150	9	40	60	80	200	**05.01246.00**
C	Ø 125	150	9	-	60	80	200	**05.01247.00**

Ø 160	Ø [mm]	H	d	e	f	g	Fmax [KG]	
A	Ø 160	195	11	60	75-80	105	400	**05.01520.00**
B	Ø 160	195	11	60	75-80	105	400	**05.01521.00**
C	Ø 160	195	11	-	75-80	105	400	**05.01522.00**

Ø 200	Ø [mm]	H	d	e	f	g	Fmax [KG]	
A	Ø 200	235	11	65	75-80	105	400	**08.00269.00**
B	Ø 200	235	11	65	75-80	105	400	**08.00270.00**
C	Ø 200	235	11	-	75-80	105	400	**08.00271.00**

Mit diesem Zeichen gekennzeichnete Bauteile bieten den optimalen Schutz vor elektrostatischen Aufladungen. Unerlässlich für die Herstellung von antistatischen Arbeitsplätzen und Wagen.

> Parts marked with this symbol offer optimum protection against electrostatic charging. Imperative for the creation of anti-static workplaces and trolleys.

> Les composants identifiés par ce signe offrent la protection optimale contre les décharges électrostatiques. Indispensable pour la production de postes de travail et chariots antistatiques.

RÄDER // mit Gummi-Expander

> WHEELS // with rubber expander

> ROUES // avec expandeur

Typ A

Lenkrolle mit Gummi-Expander

> wheels with rubber expander
> roues avec expandeur

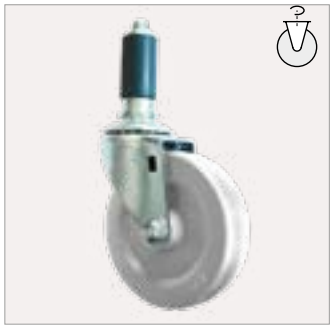

Typ B

Lenkrolle mit Gummi-Expander und Bremse

> wheels with rubber expander and brake
> roues avec expandeur et frein

Ausführungsvarianten

> variants
> variantes

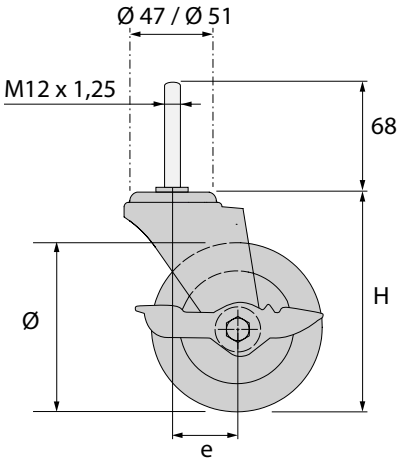

08.xxxxx.08
Rad für NICO-Rohr
Ø 28x0,8 / Ø 28x1,2

08.xxxxx.10
Rad für KUMA-Rohr
Ø 28x1

08.xxxxx.20
Rad für KUMA-Rohr
Ø 28x2

	[mm]	H	e	Radbreite	Fmax [KG]	
A	Ø 75	99	30	25	45	**08.00787.xx**
B	Ø 75	99	30	25	45	**08.00788.xx**

	[mm]	H	e	Radbreite	Fmax [KG]	
A	Ø 100	123	34	25	55	**08.00789.xx**
B	Ø 100	123	34	25	55	**08.00790.xx**

Ihre Vorteile
> seitlicher Bremshebel für gute Zugänglichkeit
> sehr guter Halt auch bei unebenen Böden
> keine zusätzlichen Verbinder notwendig

Your advantages
> brake lever on side for easy access
> very good grip even on uneven ground
> no additional connectors necessary

Vos avantages
> levier de frein latéral pour un accès facile
> très bonne adhérence même sur sol irrégulier
> pas de connecteurs supplémentaires nécessaires

Radanbauschelle RA-81 für Räder mit Rückenloch

> wheel attachment clips RA-81 for wheels with bolt hole
> collier de montage de roue RA-81 pour roue avec trou arrière

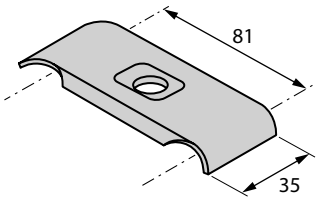

08.00220.00

125 St./pcs.

Einzelteil, blau verzinkt
> single part, blue galvanised
> pièce unique, bleue galvanisée

08.00221.00

Bausatz für ein Rad, blau verzinkt, inkl. Befestigungsmaterial
> building set for one wheel, blue galvanised, incl. attachment material
> kit de montage pour une roue, bleue galvanisée, incluant matériel de fixation

Schraubensatz 08.00289.00
> screw set for wheel attachment clip
> kit de vissage pour collier de montage de roue

Radanbauschelle RA-126 für Räder mit Anschraubplatte

> wheel attachment clip RA-126 for wheels with screwon plates
> collier de montage de roue RA-126 pour roues avec plaque de montage

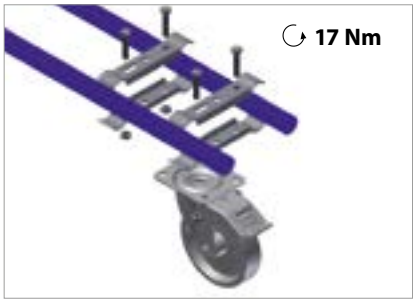

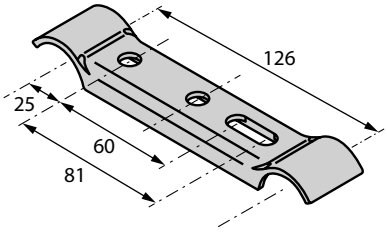

08.00229.00

100 St./pcs.

Einzelteil, blau verzinkt
> single part, blue galvanised
> pièce unique, bleue galvanisée

08.00230.00

Bausatz für ein Rad, blau verzinkt, inkl. Befestigungsmaterial
> building set for one wheel, blue galvanised, incl. attachment material
> kit de montage pour une roue, bleue galvanisée, incluant matérielde fixation

Schraubensatz 08.00256.00
> screw set for wheel attachment clip
> kit de vissage pour collier de montage de roue

Distanzplatte Mitte für Radanbauschellen

> spacer plate middle for wheel attachment clips
> espaceur central pour colliers de montage de roue

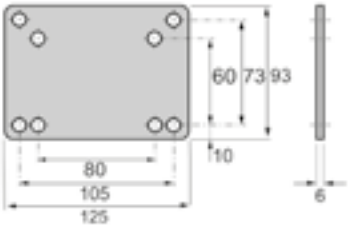

08.00567.10

08.00567.90

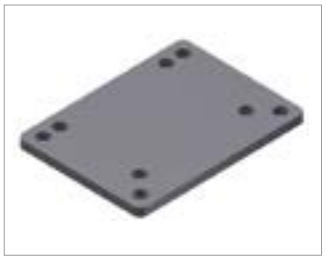

Anschraubelement für Rückenlochrolle M = 12 mm

> screw-on element for bolt hole roller M = 12 mm
> élément à visser pour rouleau à trou arrière M = 12 mm

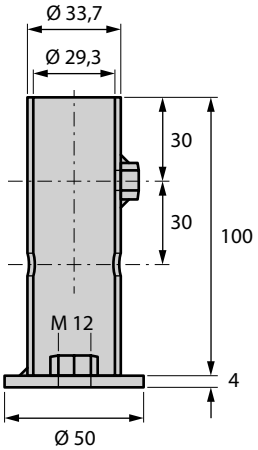

● **08.00556.10**

○ **08.00556.90**

geeignet für
> suitable for
> convient pour

Ø 28x1,0 mm KUMA-Rohr
Ø 28x2,0 mm KUMA-Rohr
Ø 28x2,0 mm ALU-Rohr
Ø 28x0,8 mm NICO-Rohr
Ø 28x1,2 mm NICO-Rohr

Klemmschraube 08.00652.10
(separat bestellen)
> clamp screw (ordered separately)
> vis de serrage (commande séparer)

Anschraubelement mit Flanschplatte 100x100

> screw-on element with flange board
> élément à visser avec plaque bride

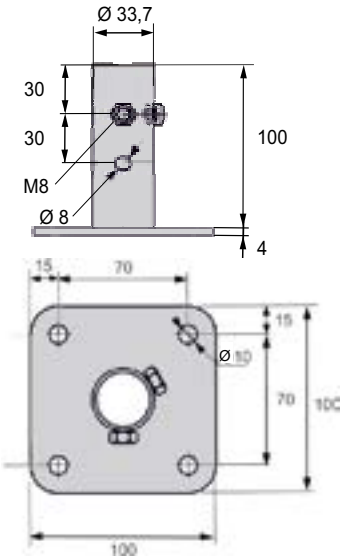

● **08.00689.10**

○ **08.00689.90**

Klemmschraube 08.00652.10
(separat bestellen)
> clamp screw (ordered separately)
> vis de serrage (commande séparer)

Anwendungsbeispiele

> application examples
> exemples d'application

● **08.00689.10**
Anschraubelement
für Rückenloch

● **08.00689.10**
Anschraubelement
mit Flanschplatte

Befestigungssatz für Gewindefüße

> fastening-parts kit for threaded feets
> jeu de pièces de fixation pour pieds filetés

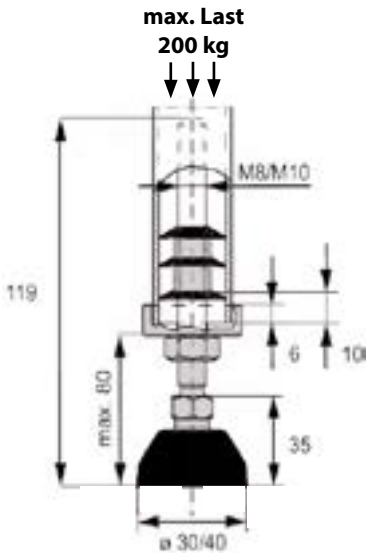

Gewindefuß mit Mutter
> threaded feet with nut
> pied filetés avec écrou

Ø 30 x 109 mm - M 8	**05.01481.00**
Ø 30 x 119 mm - M 10	**05.01483.00**
Ø 40 x 109 mm - M 8	**05.01485.00**
Ø 40 x 119 mm - M 10	**05.01487.00**

Federelement mit Halteteller
> spring element with retainer
> élément languette avec plateau

KUMA Ø 28 x 1 mm - M8	**08.00540.08**
KUMA Ø 28 x 2 mm - M8	**08.00541.08**
NICO Ø 28 x 0,8 mm - M8	**08.00542.08**
NICO Ø 28 x 1,2 mm - M8	**08.00543.08**
KUMA Ø 28 x 1 mm - M10	**08.00540.10**
KUMA Ø 28 x 2 mm - M10	**08.00541.10**
NICO Ø 28 x 0,8 mm - M10	**08.00542.10**
NICO Ø 28 x 1,2 mm - M10	**08.00543.10**

Radfixierung 120 mit Klebefolie

> wheel-fix plate 120 with adhesive film
> plaque de fixation 120 avec film adhésif

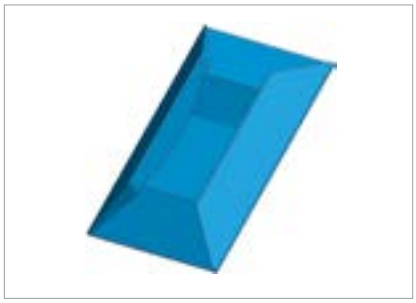

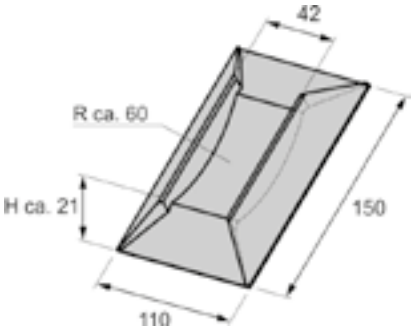

08.00577.00

zur Fixierung von Modul-Wagen mit Rädern Ø 75 mm - Ø 100 mm
> for fixing module trolley with wheels Ø 75 mm - Ø 100 mm
> pour la fixation de modules de chariot avec roues Ø 75 mm - Ø 100 mm

Radfixierung 200 mit Klebefolie

> wheel-fix plate 200 with adhesive film
> plaque de fixation 200 avec film adhésif

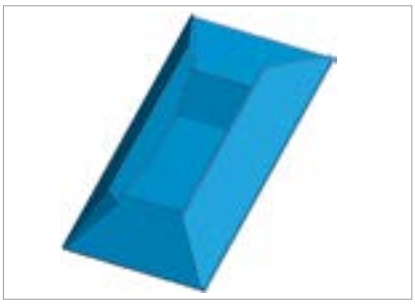

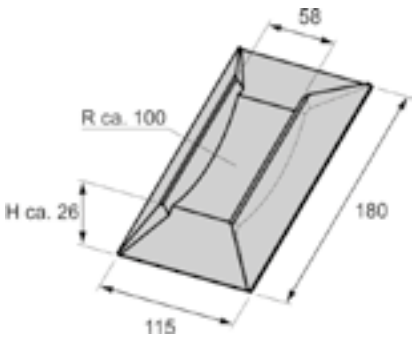

08.00578.00

zur Fixierung von Modul-Wagen mit Rädern Ø 125 mm - Ø 200 mm
> for fixing module trolley with wheels Ø 125 mm - Ø 200 mm
> pour la fixation de modules de chariot avec roues Ø 125 mm - Ø 200 mm

WAGENMODULE

> TROLLEY MODULES

> MODULES DE CHARIOT

Übersicht
8 . 01 - 8 . 02

Module Ø 28 – 1/1
8 . 03 - 8 . 04

Module Ø 28 – 2/1
8 . 05 - 8 . 06

Module □ 45 – 160
8 . 07 - 8 . 10

Module □ 45 – 190
8 . 11 - 8 . 14

Kupplung & Deichseln
8 . 15 - 8 . 18

Module allgemein
8 . 19 - 8 . 20

Shooter-Elemente
8 . 21 - 8 . 22

FM® SYSTEME

8 **8.00 - 8.22**

WAGENMODULE
> TROLLEY MODULES
> MODULES DE CHARIOT

für Kanbanwagen, Deichseln & Wagen-Zubehör
> for kanban trolley, drawbars & trolley-accessories
> pour chariots kanban, timons d'attelage & accessoires de chariot

WAGENMODULE
> TROLLEY MODULES
> MODULES DE CHARIOT

Kanban-Regal
> kanban-shelf
> etagère kanban

Kupplungen
> couplings
> attelage

» 8.15 / 8.16

» 8.16

Wagen-Module
> trolley modules
> modules de chariot

» 8.03 / 8.05

» 8.07

Bereitstellungswagen
> supplies trolley
> chariot de livraison

Deichseln
> drawbars
> timons d'attelage

» 8.15 / 8.16

» 8.16

Zubehör
> accessories
> accessoires

» 8.17

» 8.18

Stahlrohr 45x45 **Wandstärke 2,5 mm**

> steel pipe 45x45 - wall thickness 2,5 mm
> tube acier 45x45 - épaisseur du mur 2,5 mm

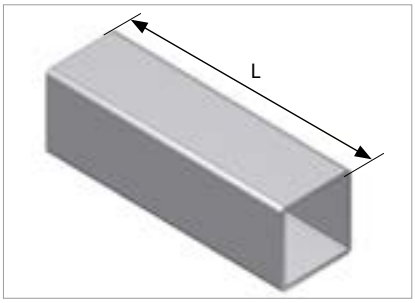

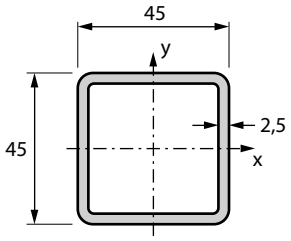

M	=	3,21	kg/m
I_{xy}	=	12,32	cm^4
W_{xy}	=	5,48	cm^3

08.00501.00
L = 4000 mm

08.00504.00
L = 6000 mm

stabiles Rechteck-Stahlrohr für den Grundwagen eines Kanban-Wagens
> stable rectangular-steel pipe for the basic trolley of a Kanban trolley
> tube rectangulaire stable tube acier pour le chariot de base d'un chariot kanban

ECO-Rohr Ø 28

> ECO-pipe Ø 28
> tube ECO Ø 28

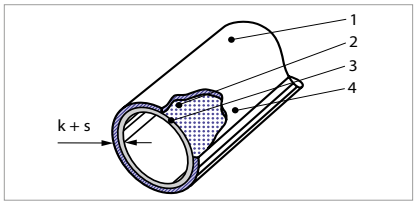

KUMA Rohr mit Wandstärke 1 und 2 mm
> KUMA pipe with wall thickness 1 and 2 mm
> tube KUMA avec épaisseur du mur 1 et 2 mm

stabiles ECO-Rund-Stahlrohr für den Grundrahmen eines System-Wagens
> sturdy ECO round steel pipe for the basic frame of a system trolley
> tube acier rond ECO stable pour le châssis de base d'un système de chariot

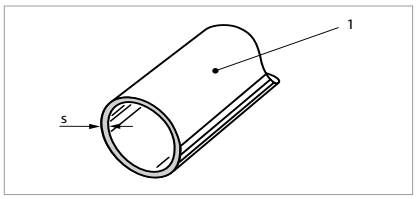

NICO Rohr mit Wandstärke 0,8 und 1,2 mm
> NICO pipe with wall thickness 0.8 and 1.2 mm
> tube NICO Tube avec épaisseur du mur 0,8 et 1,2 mm

technische Daten und Artikelnummern

> technical data and article numbers
> données techniques et numéros d'article
» **2 . 01 - 2 . 02**

Aluprofil 45x45

> aluminium profile 45x45
> profilé alu 45x45

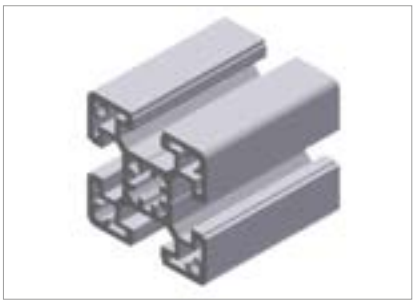

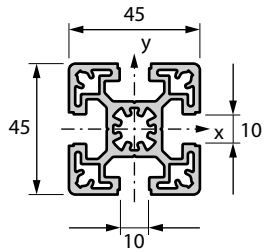

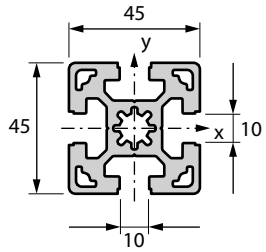

05.01009.00
Aluprofil 45x45-MS
L = 6000 mm

M	=	2,25	kg/m
I_x	=	15,92	cm^4
W_x	=	7,08	cm^3
I_y	=	15,92	cm^4
W_y	=	7,08	cm^3

05.01010.00
Aluprofil 45x45-S
L = 6000 mm

M	=	2,65	kg/m
I_x	=	19,32	cm^4
W_x	=	8,59	cm^3
I_y	=	19,32	cm^4
W_y	=	8,59	cm^3

Eckplatte Rundrohr 1/1

> *corner plate round pipe 1/1*
> *plaque de coin tube rond 1/1*

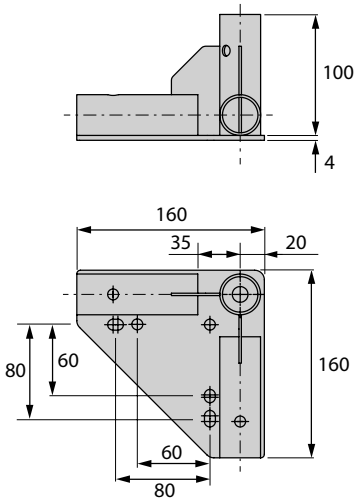

08.00509.10

08.00509.90

Befestigungssätze
> *fastening-parts kits*
> *jeu de pièces de fixation*
8 . 10

> **rechts / links**
> **Bohrbild passend für Apparaterollen Ø 100 mm und Ø 125 mm**
> *right / left*
> *drilling template suitable for apparatus rollers Ø 100 mm and Ø 125mm*
> *droite / gauche*
> *gabarit de perçage adéquat pour rouleaux Ø 100 mm et Ø 125 mm*

Befestigungssatz für Räder mit Radplatte 08.00533.30
> *fastening-parts kit for wheels with wheel plate*
> *jeu de pièces de fixation pour roue avec roue plaque*

Klemmschraube 08.00652.10
> *clamp screw*
> *vis de serrage*
8 . 03

Rohrbefestigung mit Klemmschraube

> *clamp screw fastening*
> *fixage de la vis de serrage*

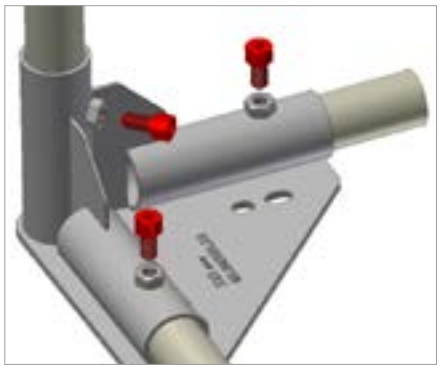

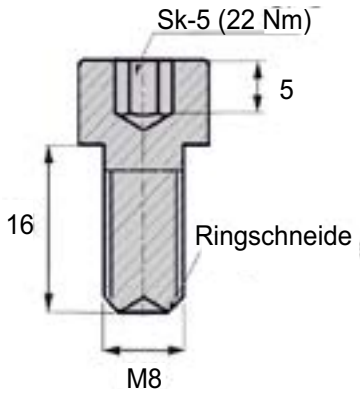

08.00652.10
schwarz, beschichtet
> *black-coated*
> *laqué noir*

08.00652.00
silber, vernickelt
> *silver, nickel-plated*
> *nickelé argent*

Klemmschraube M8x16 mit Innensechskant M5
> *clamp screw M8x16 with hexagon socket*
> *vis de serrage M8x16 avec six pans creux*

passend für alle Grundplatten mit Ø 28 mm Rundrohr
> *suitable for all base plates with Ø 28 mm round pipe*
> *convient pour toutes plaques de base avec tube rond Ø 28 mm*

INFO

SK5 wie Verbinderschraube, kein Werkzeugwechsel erforderlich!
> *SK5 similar to connector screw, tool changing is unnecessary!*
> *SK5 comme la vis de connecteur, change de outillage ne pas nécessaire!*

200 St./pcs.

Wagen mit Eckplatte 1/1

> trolley with corner plate 1/1
> chariot avec plaque de coin 1/1

Anwendungsempfehlungen

> application recommendations
> recommandations d'application

Wagen mit geringen Lasten
> bis ca. 250-300 kg und Abmessungen bis ca. 800x1500 mm, Geschwindigkeiten bis ca. 6-8 km/h
> Anwendung in Indoor-Bereichen ohne Schwellen und unebenen Hallenböden mit KUMA Rohren Ø 28x1 mm und Ø 28x2 mm
> Rohre mit Eckplatten geklemmt; bei höheren Lasten verschraubt

trolley with low loads
> up to approx. 250-300 kg and dimensions up to approx. 800x1500 mm, speeds up to approx. 6-8 km/hf
> for use indoors without barriers and rough floors with KUMA pipes Ø 28x1 mm and Ø 28x2 mm
> pipes with clamped with corner plates; screwed for higher loads

chariot avec charges minimes
> jusqu'à env. 250-300 kg et dimensions jusqu'à env. 800x1500 mm, vitesses jusqu'à env. 6-8 km/h
> application en intérieur sans colliers et terres inégale avec tubes KUMA Ø 28x1 mm et Ø 28x2 mm
> tubes avec plaques de coin collées; vissés pour des charges plus hautes

Eckplatte Rundrohr 2/1

> corner plate round pipe 2/1
> plaque de coin tube rond 2/1

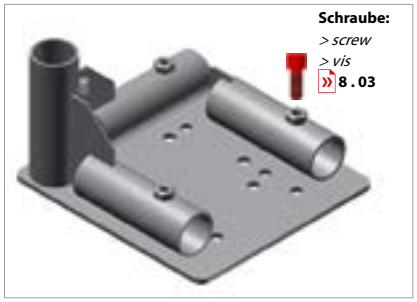

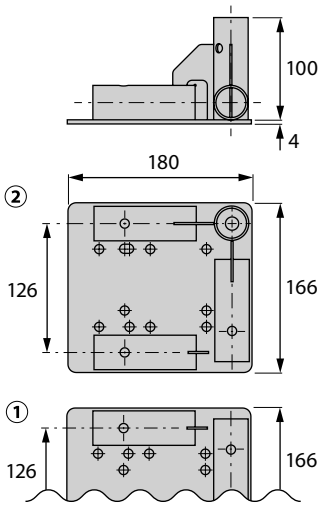

① **08.00510.10**

08.00510.90

② **08.00566.10**

08.00566.90

> Bohrbild passend für Rollen Ø 100, Ø 125, Ø 160 und Ø 200 mm
> drilling template suitable for apparatus rollers Ø 100, Ø 125, Ø 160 and Ø 200 mm
> gabarit de perçage adéquat pour rouleaux Ø 100, Ø 125, Ø 160 et Ø 200 mm

Befestigungssatz für Radplatte 08.00533.00
> fastening-parts kit for wheel plate
> jeu de pièces de fixation pour roue plaque

Mittenplatte Rundrohr

> centre plate round pipe
> plaque centrale tube rond

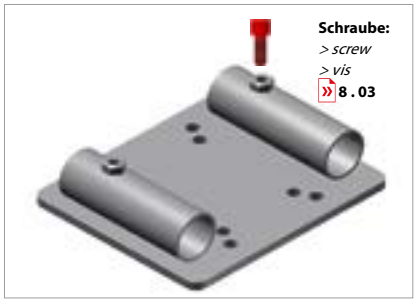

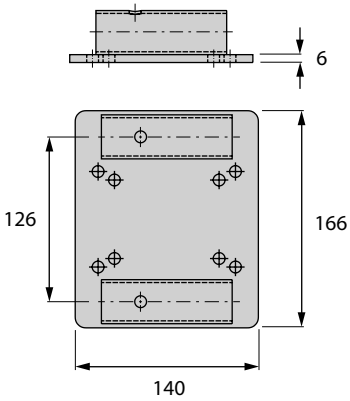

08.00530.10

08.00530.90

> Anbringung einer mittigen Bockrolle möglich
> Bohrbild passend für Apparaterollen Ø 100, Ø 125, Ø 160 und Ø 200 mm
> attachment of a central fixed roller possible
> drilling template suitable for apparatus rollers Ø 100, Ø 125, Ø 160 and Ø 200 mm
> montage d'un rouleau fixe central possible
> gabarit de perçage adéquat pour rouleaux Ø 100, Ø 125, Ø 160 et Ø 200 mm

Befestigungssatz für Radplatte 08.00533.00
> fastening-parts kit for wheel plate
> jeu de pièces de fixation pour roue plaque

Mittenplatte Rundrohr 2/1

> centre plate round pipe 2/1
> plaque centrale tube rond 2/1

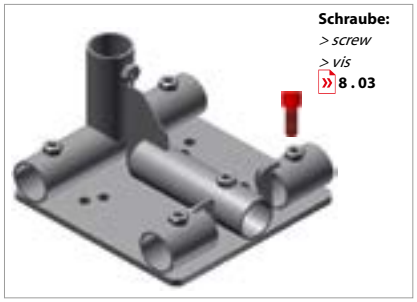

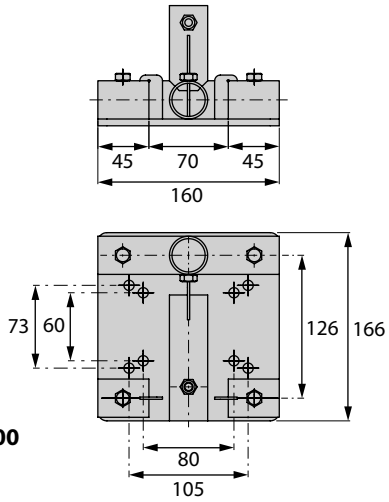

08.00503.10

08.00503.90

> Anbringung einer mittigen Bockrolle möglich
> Bohrbild passend für Apparaterollen Ø100 , Ø 125, Ø 160 und Ø 200 mm
> attachment of a central fixed roller possible
> drilling template suitable for apparatus rollers Ø 100, Ø 125, Ø 160 and Ø 200 mm
> montage d'un rouleau fixe central possible
> gabarit de perçage adéquat pour rouleaux Ø 100, Ø 125, Ø 160 et Ø 200 mm

Befestigungssatz für Radplatte 08.00533.00
> fastening-parts kit for wheel plate
> jeu de pièces de fixation pour roue plaque

Wagen mit Eckplatte 2/1

> trolley with corner plate 2/1
> chariot avec plaque de coin 2/1

Oberflächenausführung

> surface finish
> conception de surface

08.xxxxx.10
Material: Stahl, schwarz beschichtet
> material: steel, black coated
> matériau: acier, laqué noir

08.xxxxx.90
Material: Stahl, verzinkt
> material: steel, galvanised
> matériau: acier, galvanisé

Schraubenanzugsmoment

> turning moment for screws
> moment de rotation pour vis

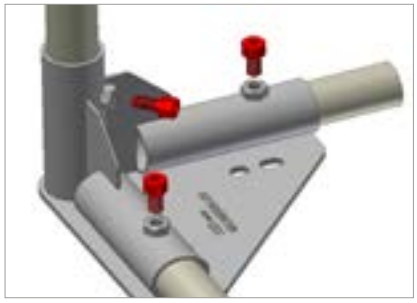

empfohlenes Drehmoment für Rundrohr-Elemente 22 Nm
> recommended turning moment for screws
> moment de rotation pour vis recommandé

Anwendungsempfehlungen

> application recommendations
> recommandations d'application

Wagen mit höheren Lasten
> empfohlene Anwendungen für Lasten von ca 300-750 kg und Abmessungen bis ca. 1000x2000 mm
> Geschwindigkeiten bis ca. 6-8 km/h
> Anwendung in Indoor-Bereichen ohne
> Schwellen mit KUMA-Rohren Ø 28x2 mm
> Rohre mit Eckplatten 2/1 geklemmt; bei höheren Lasten verschraubt
> Deichsel D-1 bis D-3
> Kupplung K-1 bis K-3

trolley with high loads
> recommended applications for loads of approx. 300-750 kg and dimensions up to approx. 1000x2000 mm
> speeds up to approx. 6-8 km/h
> for indoor use without barriers with KUMA pipes Ø 28x2 mm
> pipes with clamped 2/1 corner plates; screwed for higher loads
> drawbar D-1 to D-3
> coupling K-1 to K-3

chariot avec charges plus élevées
> applications recommandées pour charges d'environ 300-750 kg et dimensions jusqu'à env. 1000x2000 mm
> vitesses jusqu'à env. 6-8 km/h
> application en intérieur sans colliers avec tubes KUMA Ø 28x2 mm
> tubes avec plaques de coin 2/1 collées; vissées pour des charges plus élevées
> timon d'attelage D-1 à D-3
> attelage K-1 à K-3

Schraubenanzugsmoment

> turning moment for screws
> moment de rotation pour vis

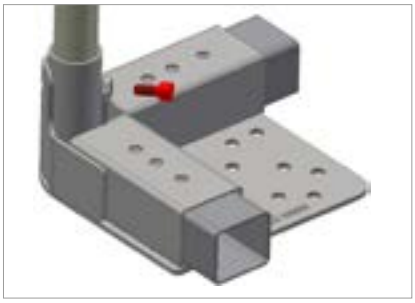

empfohlenes Drehmoment für Rechteckrohr-Elemente 22 Nm
> recommended turning moment for screws
> moment de rotation pour vis recommandé

Eckplatte Rechteckrohr 160

> corner plate rectangular pipe 160
> plaque de coin tube rectangulaire 160

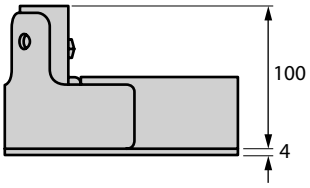

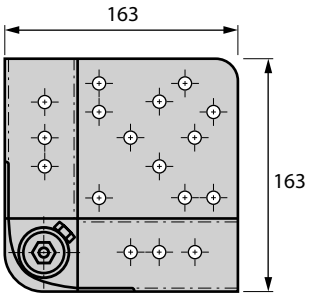

08.00508.10

08.00508.90

Befestigungssätze
> fastening-parts kits
> jeu de pièces de fixation
» **8 . 10**

> rechts / links
> Bohrbild passend für Apparaterollen Ø 100 mm und Ø 125 mm
> right / left
> drilling template suitable for apparatus rollers Ø 100 mm and Ø 125 mm
> droite/gauche
> gabarit de perçage adéquat pour rouleaux Ø 100 mm et Ø 125 mm

Planung der Rohrlängen

> planning the pipe lengths
> planification des longueurs de tube

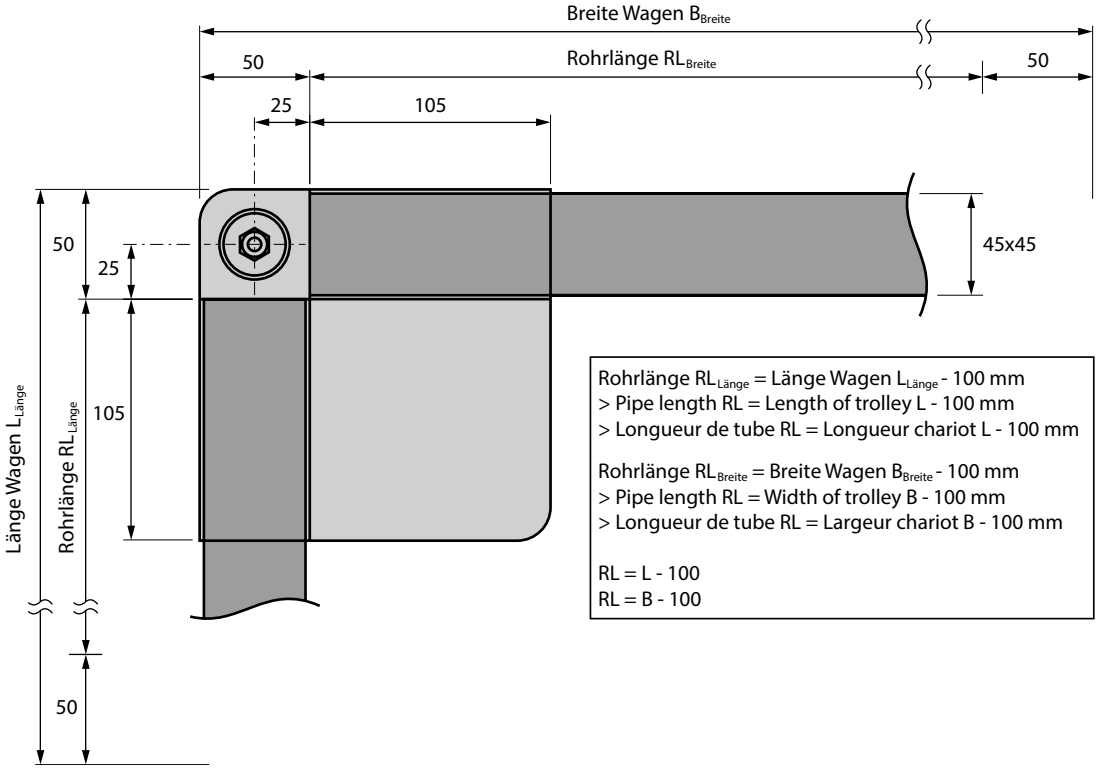

Rohrlänge $RL_{Länge}$ = Länge Wagen $L_{Länge}$ - 100 mm
> Pipe length RL = Length of trolley L - 100 mm
> Longueur de tube RL = Longueur chariot L - 100 mm

Rohrlänge RL_{Breite} = Breite Wagen B_{Breite} - 100 mm
> Pipe length RL = Width of trolley B - 100 mm
> Longueur de tube RL = Largeur chariot B - 100 mm

RL = L - 100
RL = B - 100

Anwendungsempfehlung

> application recommendation
> recommandation d'application

Rollenmontage „innen" – Rollen Ø 100 mm und Ø 125 mm - Eckplatte 160

> roller assembly „indoor" – rollers Ø 100 mm and Ø 125 mm
> montage de rouleau „intérieur" – rouleau Ø 100 mm et Ø 125 mm

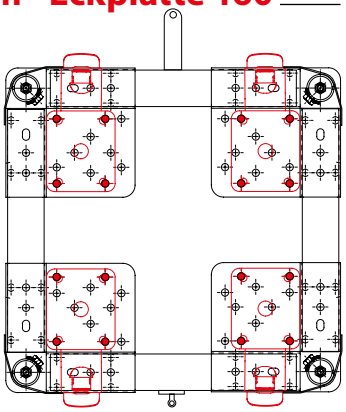

Variante der Rollenmontage „Innen"
> für Rollen mit Ø 100 und Ø 125 mm und dem Befestigungsbohrbild 60x80 mm

spezifische Vorteile
> nachträglicher Rollenbau an vormontierte Eckplatten möglich
> leichter Austausch der Rollen

variant of the roller assembly „inside"
> for rollers with Ø 100 and Ø 125 mm and the attachment drilling template 60x80 mm

specific advantages
> subsequent retrofitting of rollers to pre-mounted corner plates is possible
> easy replacement of the rollers

variante de montage de rouleau „intérieur"
> pour rouleaux avec Ø 100 et Ø 125 mm et le gabarit de perçage 60x80 mm

avantages spécifiques
> montage ultérieur de rouleau sur plaques de coin prémontées possible
> remplacement facile des rouleaux

Rollenmontage „außen" – Rollen Ø 100 mm und Ø 125 mm - Eckplatte 190

> roller assembly „outdoor" – rollers Ø 100 mm and Ø 125 mm
> montage de rouleau „extérieur" – rouleau Ø 100 mm et Ø 125 mm

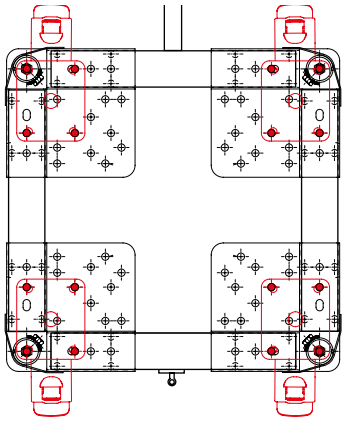

Variante der Rollenmontage „Außen"
> für Rollen mit Ø 100 und Ø 125 mm und dem Befestigungsbohrbild 60x80 mm

spezifische Vorteile
> verbesserte Fahrstabilität durch maximale Spurbreite
> beste Zugänglichkeit der Bremsen

variant of the roller assembly „outside"
> for rollers with Ø 100 and Ø 125 mm and the attachment drilling template 60x80mm

specific advantages
> improved driving stability thanks to maximum track width
> excellent access to the roller brakes

variante de montage de rouleau „extérieur"
> pour rouleaux avec Ø 100 et Ø 125 mm et le gabarit de perçage 60x80 mm

specific advantages
> stabilité de conduite améliorée par largeur de voie maximale
> meilleure accessibilité des freins

Rollenmontage „außen" – Rollen Ø 160 mm und Ø 200 mm - Eckplatte 190

> roller assembly „outdoor" – rollers Ø 160 mm and Ø 200 mm
> montage de rouleau „extérieur" – rouleaux Ø 160 mm et Ø 200 mm

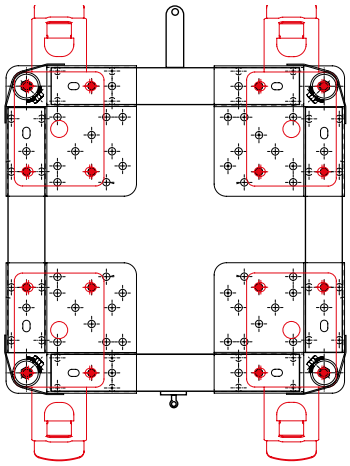

Variante der Rollenmontage „Außen"
> für Rollen mit Ø 160 und Ø 200 mm und dem Befestigungsbohrbild 80x105 mm

spezifische Vorteile
> verbesserte Fahrstabilität durch maximale Spurbreite
> beste Zugänglichkeit der Bremsen

variant of the roller assembly „outside"
> for rollers with Ø 160 and Ø 200 mm and the attachment drilling template 80x105 mm

specific advantages
> improved driving stability thanks to maximum track width
> excellent access to the roller brakes

variante de montage de rouleau „extérieur"
> pour rouleaux avec Ø 160 et Ø 200 mm et le gabarit de perçage 80x105 mm

avantages spécifiques
> stabilité de conduite améliorée par largeur de voie maximale
> meilleure accessibilité des freins

Mittenplatte 160 Rechteckrohr

> *centre plate 160 rectangular pipe*
> *plaque centrale 160 tube rectangulaire*

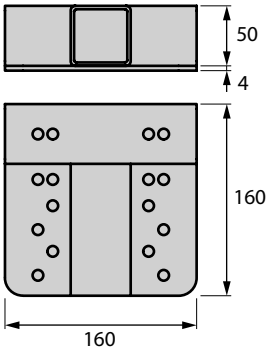

● **08.00522.10**

○ **08.00522.90**

Befestigungssatz 08.00532.00
> *fastening-parts kit*
> *jeu de pièces de fixation*
> **Verbindungsstreben aus Stahlrohr oder Aluprofil**
> **Bohrbild passend für Apparate-rollen Ø 160 mm und Ø 200 mm**
> *connection rods made of steel pipe or aluminium profiles*
> *drilling template suitable for apparatus rollers Ø 160 mm and Ø 200 mm*
> *entretroises de liaison en tube d'acier ou profilé alu*
> *gabarit de perçage adéquat pour rou-leaux Ø 160 mm et Ø 200 mm*

Mittenplatte 160 Rechteckrohr mit Dornaufnahme

> *centre plate 160 rectangular pipe with mandrel holder*
> *plaque centrale 160 tube rectangulaire avec mandrin*

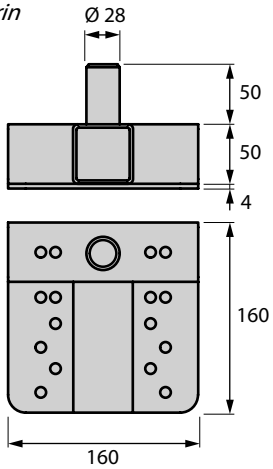

● **08.00523.10**

○ **08.00523.90**

Befestigungssatz 08.00532.00
> *fastening-parts kit*
> *jeu de pièces de fixation*

Mittenplatte 160 Rechteckrohr mit Rohraufnahme

> *centre plate 160 rectangular pipe with pipe holder*
> *plaque centrale 160 tube rectangulaire avec logement de tube*

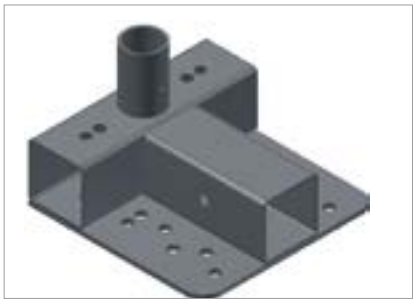

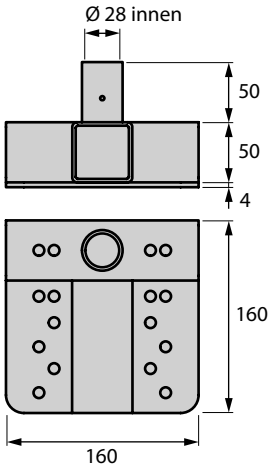

● **08.00524.10**

○ **08.00524.90**

Befestigungssatz 08.00532.00
> *fastening-parts kit*
> *jeu de pièces de fixation*

● **08.xxxxx.10**
Material: Stahl, schwarz beschichtet
> *material: steel, black coated*
> *matériau: acier, laqué noir*

○ **08.xxxxx.90**
Material: Stahl, verzinkt
> *material: steel, galvanised*
> *matériau: acier, galvanisé*

Eckmodul 90° zum Einbau von Querrohren oder senkrechten Rohren im Wagenrahmen

> *corner module 90°*
> *module de coin 90°*

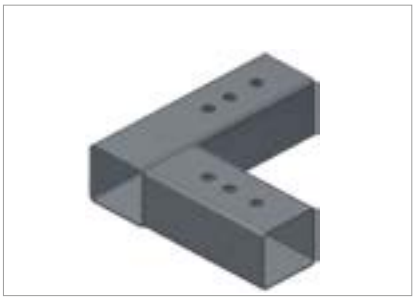

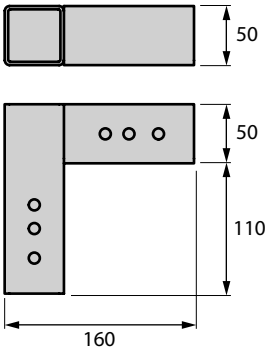

● **08.00502.10**

○ **08.00502.90**

Befestigungssatz 08.00690.00 für eine Schraubstelle
> *fastening-parts kit for one screw position*
> *jeu de pièces de fixation pour une vis position*

> **Element für stabile Schraubkonstruktionen mit dem Rechteckrohr 45x45**
> *element for sturdy screw construction with the rectangular pipe 45x45*
> *élément pour constructions à visser stables avec le tube rectangulaire 45x45*

Eckmodul 2 x 90° zum Einbau von Querrohren oder senkrechten Rohren im Wagenrahmen

> *corner module 2 x 90°*
> *module de coin 2 x 90°*

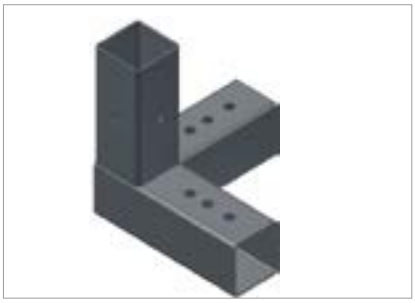

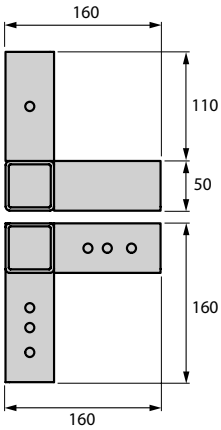

● **08.00554.10**

○ **08.00554.90**

Befestigungssatz 08.00690.00 für eine Schraubstelle
> *fastening-parts kit for one screw position*
> *jeu de pièces de fixation pour une vis position*

> **Element für stabile Schraubkonstruktionen mit dem Rechteckrohr 45x45**
> *element for sturdy screw construction with the rectangular pipe 45x45*
> *élément pour constructions à visser stables avec le tube rectangulaire 45x45*

Befestigungssätze für Eck- und Mittenplatten

> *fastening-parts kits for corner and centre plates*
> *jeu de pièces de fixation pour plaques centrales et de coin*

> **Rohr 45 mit Eckplatte 160/190 ohne Radanbau*** **08.00549.00**
> *pipe 45 with corner plate 160/190 with wheel attachment**
> *tube 45 avec plaque de coin 160/190 sans montage de roue**
4 x DIN 933 (M8x70) **8 x DIN 125 (Ø 8,4)**
4 x DIN 985 (M8)

> **Eckplatte 160 mit Rad – außen und Rohranbau*** **08.00525.00**
> *corner plate 160 with wheel – outside and pipe attachment**
> *plaque de coin 160 avec roue – extérieur et montage de roue**
2 x DIN 933 (M8x70) **2 x DIN 933 (M8x20)**
7 x DIN 125 (Ø 8,4) **3 x DIN 985 (M8)**

> **Eckplatte 160 mit Rad – innen ohne Rohranbau*** **08.00533.00**
> *corner plate 160 with wheel – inside without pipe attachment**
> *plaque de coin 160 avec roue -intérieur, sans montage de rue**
4 x DIN 933 (M8x20) **8 x DIN 9021 (Ø 8,4)**
4 x DIN 985 (M8)

> **Mittenplatte 160 mit Rad- und Rohranbau*** **08.00532.00**
> *centre plate 160 with wheel and pipe attachment**
> *plaque centrale 160 avec roue et montage de roue**
3 x DIN 933 (M8x70) **2 x DIN 933 (M8x20)**
10 x DIN 125 (Ø 8,4) **5 x DIN 985 (M8)**

*** empfohlenes Drehmoment 25 Nm**
** > recommended turning moment*
** > moment de rotation recommandé*

Eckplatte Rechteckrohr 190

> corner plate rectangular pipe 190
> plaque de coin tube rectangulaire 190

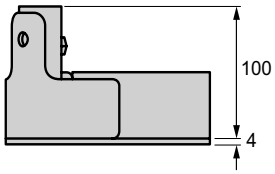

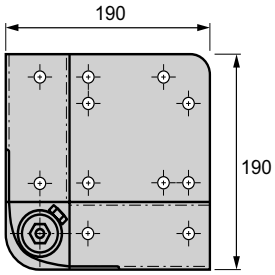

08.00537.10

08.00537.90

Befestigungssätze
> fastening-parts kits
> jeu de pièces de fixation
8 . 12

> rechts / links
> Bohrbild passend für Apparaterollen Ø 160 mm und 200 mm
> right / left
> drilling template suitable for apparatus rollers Ø 160 mm and 200 mm
> droite / gauche
> gabarit de perçage adéquat pour rouleaux Ø 160 mm et 200 mm

Planung der Rohrlängen

> planning the pipe lengths
> planification des longueurs de tube

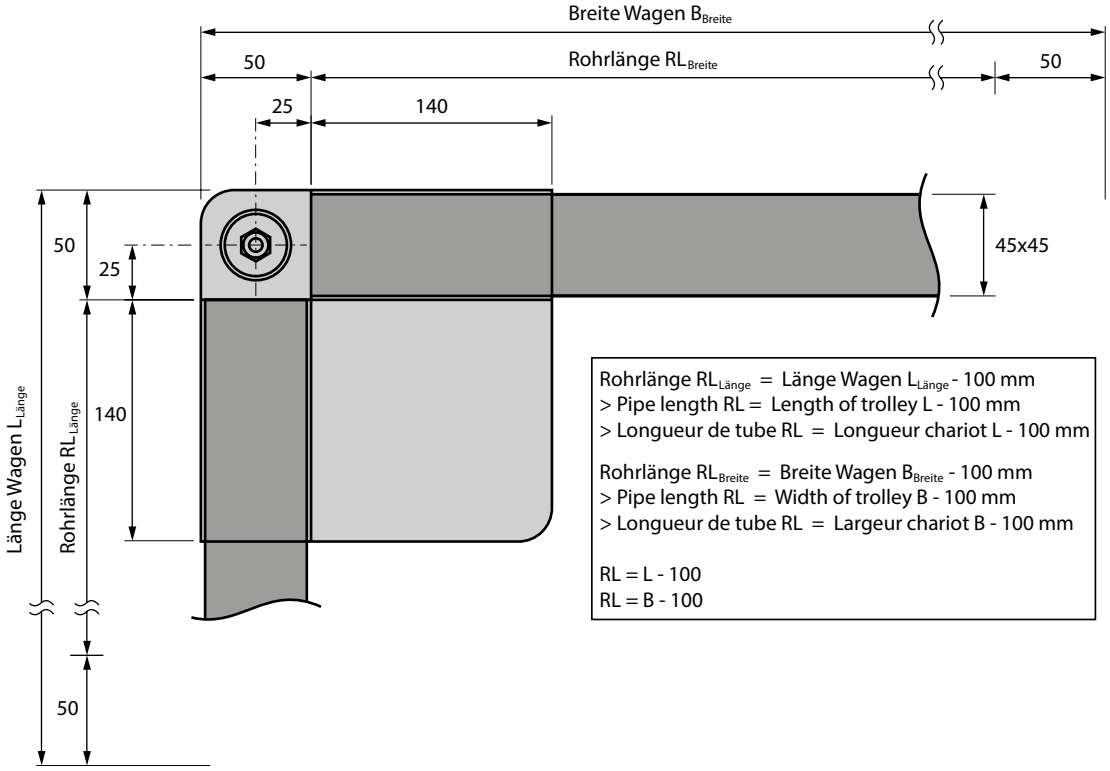

Rohrlänge $RL_{Länge}$ = Länge Wagen $L_{Länge}$ - 100 mm
> Pipe length RL = Length of trolley L - 100 mm
> Longueur de tube RL = Longueur chariot L - 100 mm

Rohrlänge RL_{Breite} = Breite Wagen B_{Breite} - 100 mm
> Pipe length RL = Width of trolley B - 100 mm
> Longueur de tube RL = Largeur chariot B - 100 mm

RL = L - 100
RL = B - 100

Anwendungsempfehlung Rollenmontage „innen" – Rollen Ø 160 mm und Ø 200 mm

> application recommendation roller assembly ‚inside' – rollers Ø 160 mm and Ø 200 mm
> recommandation d'application montage de rouleau « intérieur » – rouleaux Ø 160 mm et Ø 200 mm

Variante der Rollen nur „innen"
> für Rollen mit Ø 160 mm und Ø 200 mm und dem Befestigungsbohrbild 80x105 mm

variant of the rollers only ‚inside'
> ror rollers with Ø 160 mm and Ø 200 mm and the attachment drilling template 80x105 mm

variante de rouleaux seulement « intérieur »
> pour rouleaux avec Ø 160 mm et Ø 200 mm et le gabarit de perçage 80x105 mm

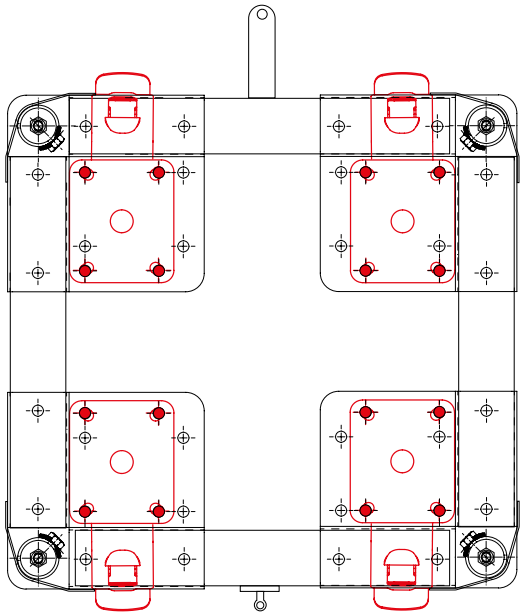

Befestigungssätze für Eck- und Mittenplatten

> fastening-parts kits for corner and centre plates
> jeu de pièces de fixation pour plaques centrales et de coin

> Rohr 45 mit Eckplatte 190 ohne Radanbau* **08.00549.00**
*> pipe 45 with corner plate 190 without wheel attachment**
*> tube 45 avec plaque de coin 190 sans montage de roue**
4 x DIN 933 (M8x70) **4 x DIN 985 (M8)**
8 x DIN 125 (Ø 8,4)

> Rohr 45 mit Eckplatte 190 mit Rad- und Rohranbau* **08.00653.00**
*> pipe 45 with corner plate 190 with wheel and pipe attachment**
*> roue 45 avec plaque de coin 190 avec roue et montage de roue**
4 x DIN 933 (M8x70) **4 x DIN 933 (M10x25)**
8 x DIN 125 (Ø 8,4) **8 x DIN 9021 (Ø 10,5)**
4 x DIN 985 (M8) **4 x DIN 985 (M10)**

> Eckplatte 190 mit Rad – innen ohne Rohranbau* **08.00548.00**
*> corner plate 190 with wheel – inside without pipe attachment **
*> plaque de coin 190 avec roue – intérieur sans montage de roue**
4 x DIN 933 (M10x25) **8 x DIN 9021 (Ø 10,5)**
4 x DIN 985 (M10)

> Mittenplatte 190 mit Rad- und Rohranbau* **08.00654.00**
*> center plate 190 with wheel and pipe attachment**
*> plaque centrale 190 avec roue et montage de roue**
3 x DIN 933 (M8x70) **4 x DIN 933 (M10x25)**
6 x DIN 125 (Ø 8,4) **8 x DIN 9021 (Ø 10,5)**
3 x DIN 985 (M8) **4 x DIN 985 (M10)**

*** empfohlenes Drehmoment 25 Nm**
** > recommended turning moment*
** > moment de rotation recommandé*

Mittenplatte 190 Rechteckrohr

> centre plate 190 rectangular pipe
> plaque centrale 190 tube rectangulaire

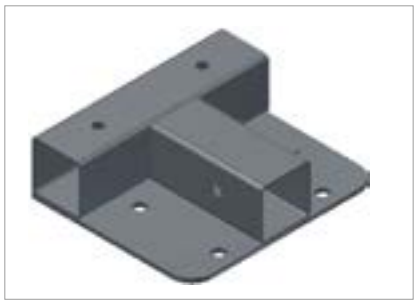

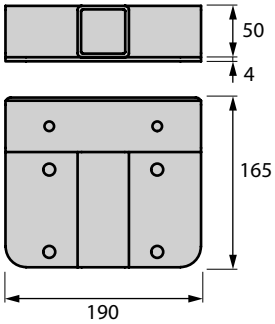

● **08.00545.10**

○ **08.00545.90**

Befestigungssatz 08.00654.00
> fastening-parts kit
> jeu de pièces de fixation

> Verbindungsstreben aus Stahlrohr oder Aluprofil
> Bohrbild passend für Apparate-rollen Ø 160 mm und Ø 200 mm
> connection rods made of steel pipe or aluminium profiles
> drilling template suitable for apparatus rollers Ø 160 mm and Ø 200 mm
> entretroises de liaison en tube d'acier ou profilé alu
> gabarit de perçage adéquat pour rouleaux Ø 160 mm et Ø 200 mm

Mittenplatte 190 Rechteckrohr mit Dornaufnahme

> centre plate 190 rectangular pipe with Dorn holder
> plaque centrale 190 tube rectangulaire avec mandrin

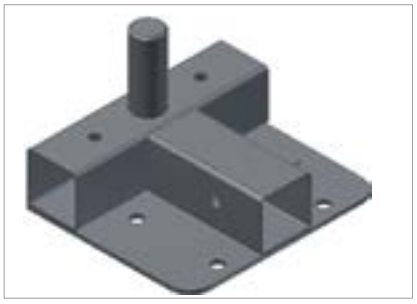

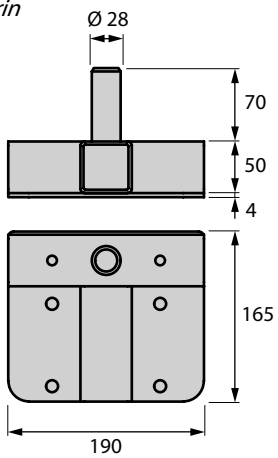

● **08.00546.10**

○ **08.00546.90**

Befestigungssatz 08.00654.00
> fastening-parts kit
> jeu de pièces de fixation

Mittenplatte 190 Rechteckrohr mit Rohraufnahme

> centre plate 190 rectangular pipe with pipe holder
> plaque centrale 190 tube rectangulaire avec logement de tube

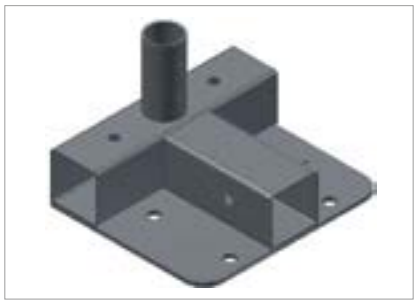

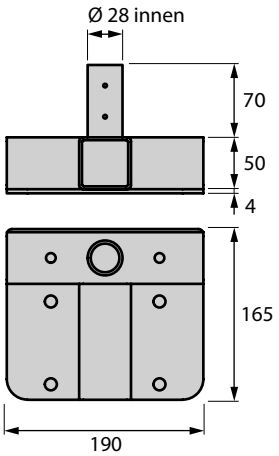

● **08.00547.10**

○ **08.00547.90**

Befestigungssatz 08.00654.00
> fastening-parts kit
> jeu de pièces de fixation

● **08.xxxxx.10**
Material: Stahl, schwarz beschichtet
> material: steel, black coated
> matériau : acier, laqué noir

○ **08.xxxxx.90**
Material: Stahl, verzinkt
> material: steel, galvanised
> matériau : acier, galvanisé

Eckplatte 190 mit senkrechtem Rechteckrohr

> *corner plate 190 with rectangular pipe*
> *plaque de coin 190 avec tube rectangulaire*

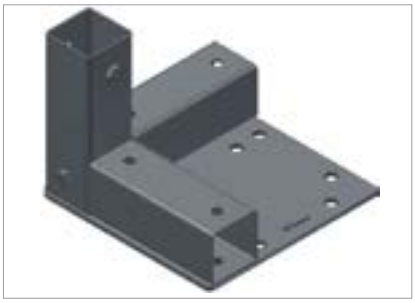

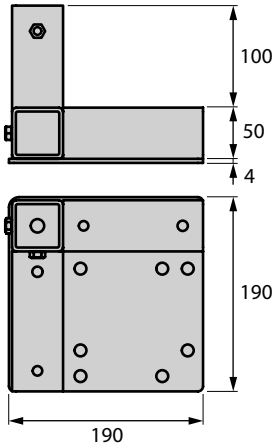

● **08.00553.10**

○ **08.00553.90**

Befestigungssätze:
> *fastening-parts kits*
> *jeu de pièces de fixation*
» 8 . 12
> **Verbindungsstreben aus Stahlrohr oder Aluprofil**
> **Bohrbild passend für Apparaterollen Ø 160 mm und Ø 200 mm**
> *connection rods made of steel pipe or aluminium profiles*
> *drilling template suitable for apparatus rollers Ø 160 mm and Ø 200 mm*
> *entretroises de liaison en tube d'acier ou profilé alu*
> *gabarit de perçage adéquat pour rouleaux Ø 160 mm et Ø 200 mm*

Eckplatte 190 ohne senkrechtem Rechteckrohr

> *corner plate 190 without vertical rectangular pipe*
> *plaque de coin 190 sans tube rectangulaire perpendiculaire*

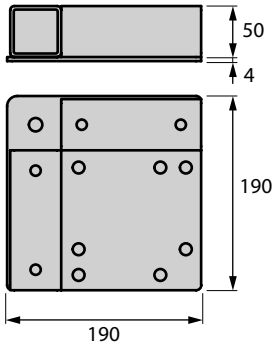

● **08.00552.10**

○ **08.00552.90**

Befestigungssatz 08.00653.00
> *fastening-parts kit*
> *jeu de pièces de fixation*
> **Verbindungsstreben aus Stahlrohr oder Aluprofil**
> **Bohrbild passend für Apparaterollen Ø 160 mm und Ø 200 mm**
> *connection rods made of steel pipe or aluminium profiles*
> *drilling template suitable for apparatus rollers Ø 160 mm and Ø 200 mm*
> *entretroises de liaison en tube d'acier ou profilé alu*
> *gabarit de perçage adéquat pour rouleaux Ø 160 mm et Ø 200 mm*

Eckplatte 190 mit Palettenaufnahme

> *pallet corner holder 190*
> *logement de tube à palettes 190*

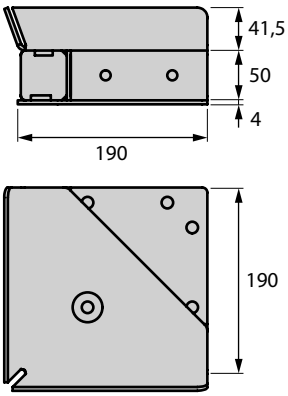

● **08.00551.10**

○ **08.00551.90**

Befestigungssatz 08.00653.00
> *fastening-parts kit*
> *jeu de pièces de fixation*

> **Verbindungsstreben aus Stahlrohr oder Aluprofil**
> **Bohrbild passend für Apparaterollen Ø 160 mm und Ø 200 mm**
> *connection rods made of steel pipe or aluminium profiles*
> *drilling template suitable for apparatus rollers Ø 160 mm and Ø 200 mm*
> *connection rods made of steel pipe or aluminium profiles*
> *gabarit de perçage adéquat pour rouleaux Ø 160 mm et Ø 200 mm*

Deichsel ECO Typ D-1, anschraubbar

> drawbar ECO type D-1, screw-on
> timon d'attelage ECO type D-1, à visser

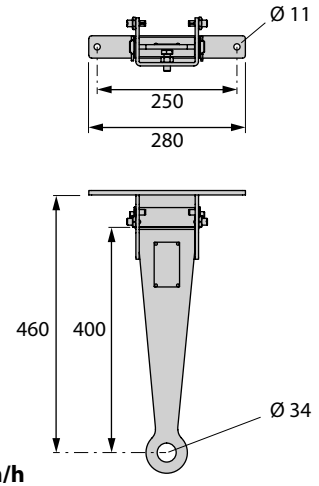

08.00515.50

> Arretierung bei 90°durch federndes Druckstück
> einfache Ausführung mit Bolzen
> locking at 90° via a spring loaded pressure element
> simple model with bolts
> arrêt à 90° par pièce de pression faisant ressort
> modèle simple avec boulon

Material: Stahl, verzinkt
> material: steel, galvanised
> matériau: acier, galvanisé

max. Last */ load / charge:* **1125 kg**
max. Geschwindigkeit */ speed / vitesse:* **12 km/h**

Kupplung ECO Typ K-1

> coupling ECO type K-1
> attelage ECO type K-1

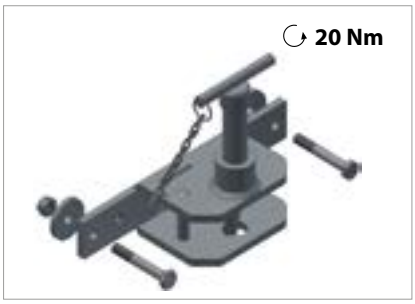

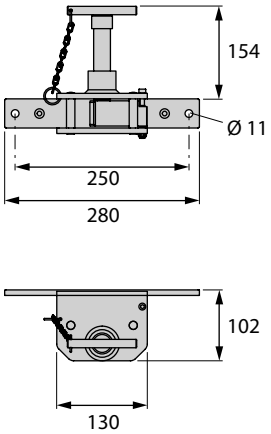

08.00519.50

> automatische Verriegelung mit Deichsel durch Steckbolzen
> automatic locking with drawbar and pins
> verrouillage automatique avec timon d'attelage par goupille enfichable

Material: Stahl, verzinkt
> material: steel, galvanised
> matériau: acier, galvanisé

geprüft !

max. Last */ load / charge:* **1125 kg**
max. Geschwindigkeit */ speed / vitesse:* **12 km/h**

Federdeichsel Typ D-2

> spring-loaded drawbar type D-2
> timon d'attelage à ressort type D-2

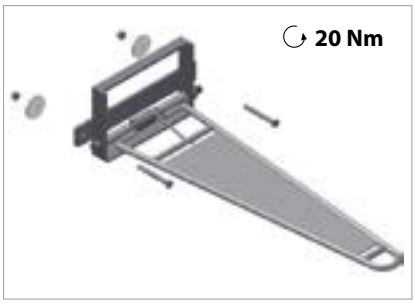

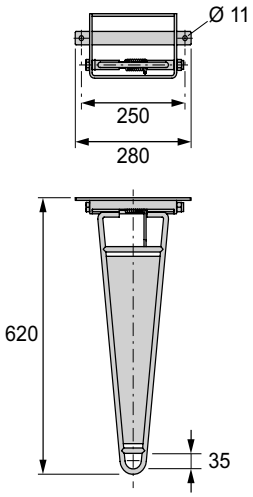

08.00528.50

> Hochklappen der Deichsel erfolgt über starke Feder
> drawbar is folded up via a strong spring
> le relevage du timon d'attelage se fait par un ressort puissant

Material: Stahl, verzinkt
> material: steel, galvanised
> matériau: acier, galvanisé

max. Last */ load / charge:* **600 kg**
max. Geschwindigkeit */ speed / vitesse:* **12 km/h**

Kupplung Typ K-2, für Federdeichsel

> coupling type K-2, for spring-loaded drawbar
> attelage de type K-2, pour timon d'attelage à ressort

08.00529.50

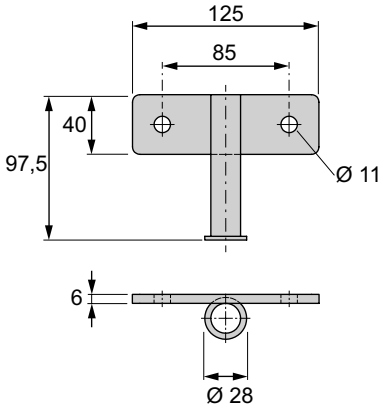

> einfache Ausführung mit Bolzen
> simple model with pins
> modèle simple avec boulon

Material: Stahl, verzinkt
> material: steel, galvanised
> matériau: acier, galvanisé

max. Last */ load / charge:* **450 kg**
max. Geschwindigkeit */ speed / vitesse:* **12 km/h**

Deichsel KOM Typ D-3, aufsteckbar

> drawbar KOM type D-3, can be attached on top
> timon d'attelage KOM type D-3, enfichable

08.00514.50

Rasthebel
» **8 . 18**

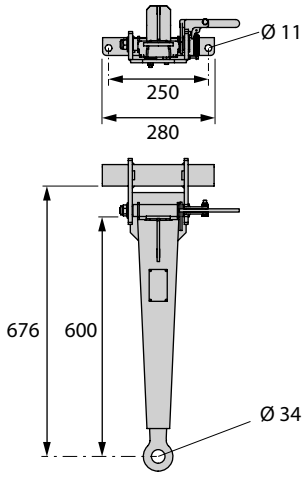

> mit Sicherheitsrastung oben, Anschlagdämpfer und Einstell-schraube unten
> with safety shut-off at top, impact absorber and setting screw below
> avec verrouillage de sécurité en haut et amortisseur de butée et vis d'ajustage en bas

Ersatzteil Klinke 08.00569.00
> catch spare part
> pièce de rechange cliquet

Material: Stahl, verzinkt
> material: steel, galvanised
> matériau: acier, galvanisé

geprüft !

max. Last */ load / charge:* **1500 kg**
max. Geschwindigkeit */ speed / vitesse:* **12 km/h**

Kupplung KOM Typ K-3, lange Betätigungsstange

> coupling KOM type K-3, long actuation rod
> attelage KOM type K-3, longue tige d'actionnement

A **08.00534.50**

B **08.00568.50**
mit Aufsteck-U-Profil
> with attachment U-profile
> avec profilé en U enfichable

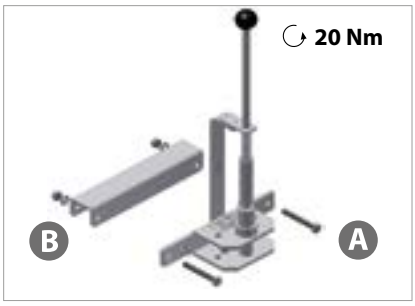

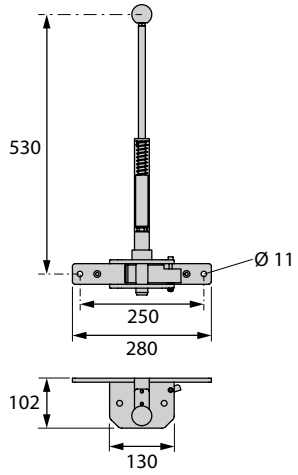

> ergonomische Ausführung
> Funktion wie K-1
> ergonomic model
> function like K-1
> modèle ergonomique
> fonction identique à K-1

Kugel Ø 40 mm 99.00652.00
> ball
> bille

geprüft !

max. Last */ load / charge:* **1125 kg**
max. Geschwindigkeit */ speed / vitesse:* **12 km/h**

Deichsel KOM Typ D-3dZL, aufsteckbar mit drehbarer Aufnahme

> drawbar KOM type D-3dZL
> timon d'attelage KOM type D-3dZL

08.00480.50

- **drehbare Aufnahme vermindert ein Kippen bzw. Umfallen des Wagens bei Kurvenfahrten**
- **Ausführung sonst wie Deichsel Typ D-3**
- **für Deichsellänge 600 mm**
- **Befestigungssatz inklusive**

08.00480.42

- **drehbare Aufnahme vermindert ein Kippen bzw. Umfallen des Wagens bei Kurvenfahrten**
- **für Deichsellänge 420 mm**
- **folgender Befestigungssatz notwendig: 08.00579.00**

Material: Stahl, verzinkt
> material: steel, galvanised
> matériau: acier, galvanisé

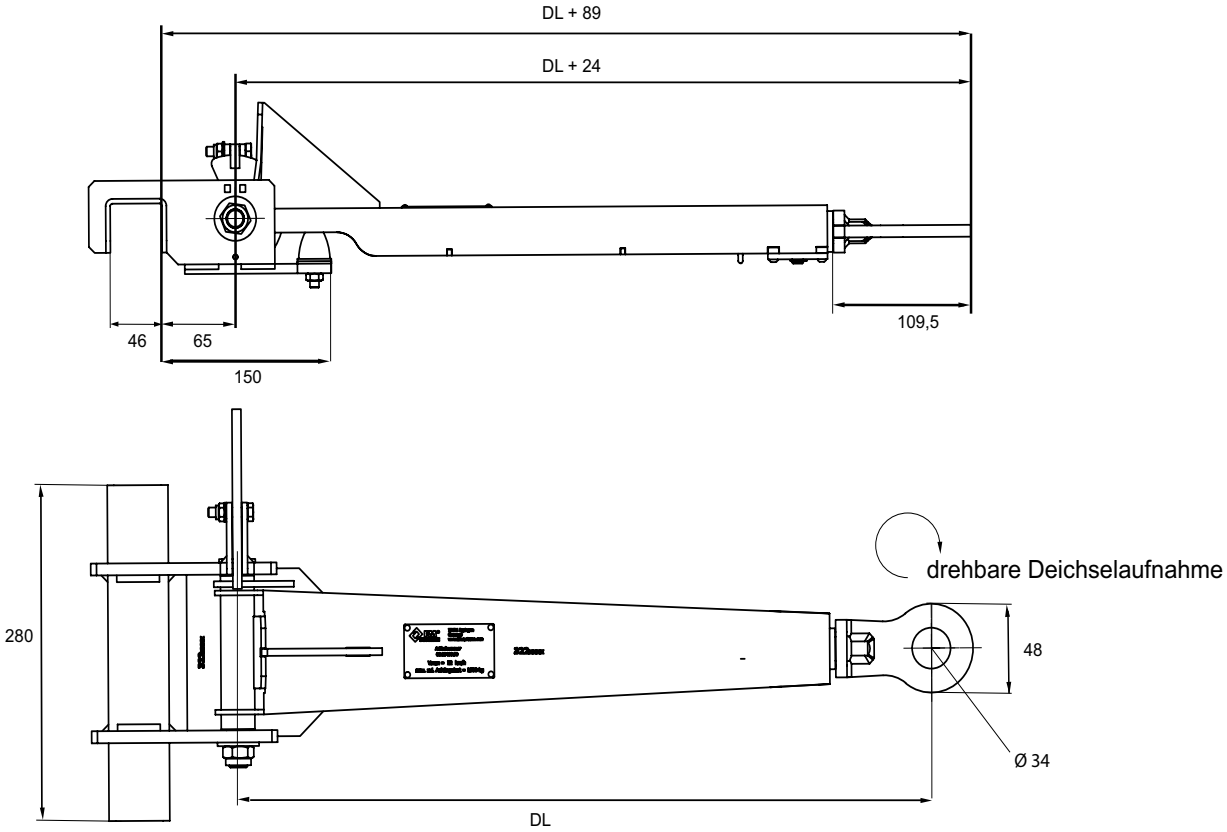

Deichsel KOM Typ D-4ST, aufsteckbar mit Stopper

> drawbar KOM type D-4ST, attachable with stopper
> timon d'attelage KOM type D-4ST, attachable avec bouchon

A

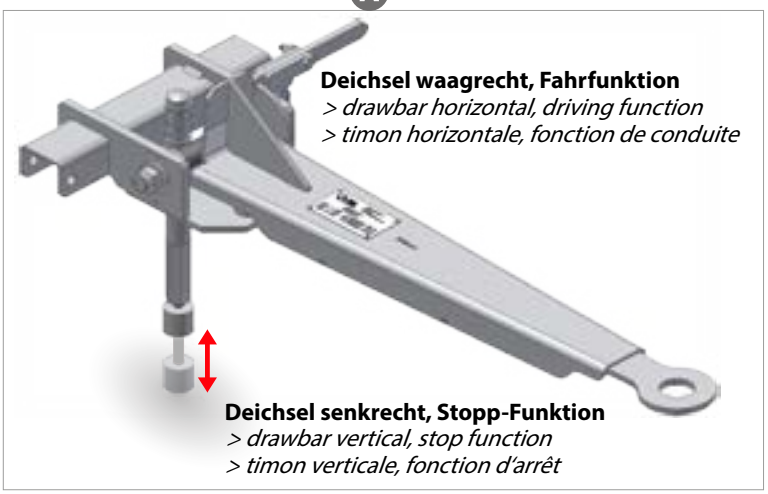

08.00580.xx

- **> automatische Stopp-Funktion bei senkrechter Deichselstellung**
- **> keine Radbremsen bzw. dessen Betätigung erforderlich**
- **> Ausführung sonst wie bei Deichsel Typ D-3**
- **> vorteilhafter Einsatz beim spurtreuen Wagen**

Material: Stahl, verzinkt
> material: steel, galvanised
> matériau: acier, galvanisé

A **08.00569.00**

Rasthebel
> locking lever
> levier d'arrêt

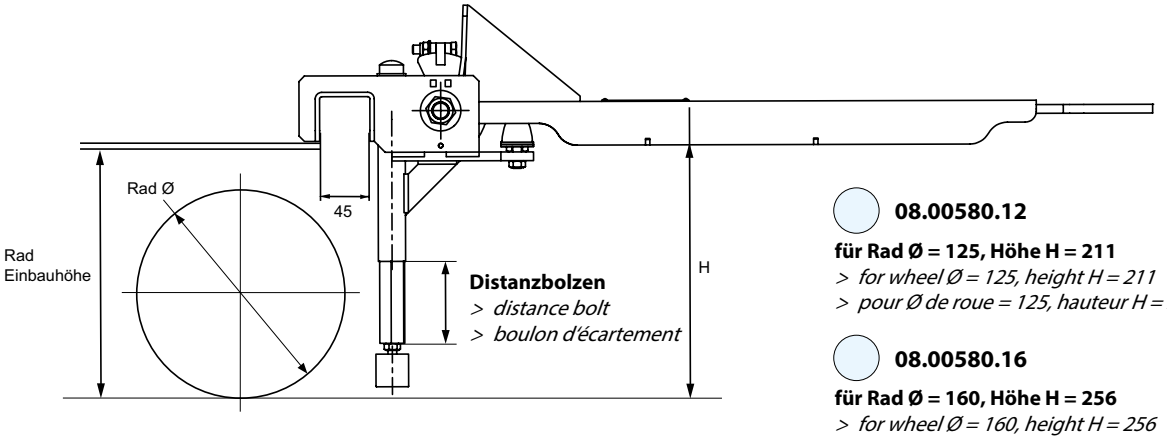

08.00580.12
für Rad Ø = 125, Höhe H = 211
> for wheel Ø = 125, height H = 211
> pour Ø de roue = 125, hauteur H = 211

08.00580.16
für Rad Ø = 160, Höhe H = 256
> for wheel Ø = 160, height H = 256
> pour Ø de roue = 160, hauteur H = 256

08.00580.20
für Rad Ø = 200, Höhe H = 296
> for wheel Ø = 200, height H = 296
> pour Ø de roue = 200, hauteur H = 296

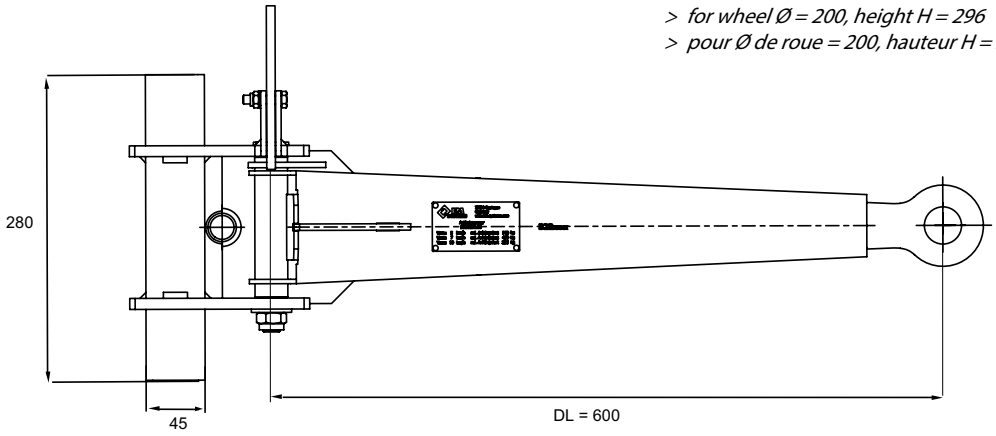

Rohraufnahme, aufsteckbar

> pipe holder, for attachment on top
> logement de tube, enfichable

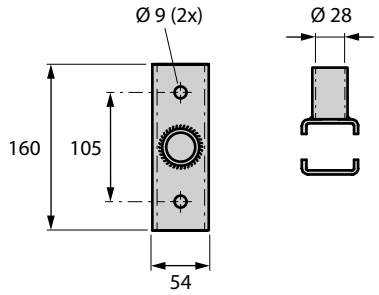

08.00526.10

790,0 g (15,8 kg/Box)

20 St./pcs.

Rohraufnahme ECO, aufsteckbar

> pipe holder ECO, for attachment on top
> logement de tube ECO, enfichable

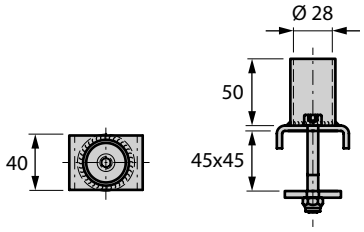

08.00594.10

249,0 g (12,5 kg/Box)

50 St./pcs.

Dornaufnahme, aufsteckbar

> mandrel holder, for attachment on top
> mandrin, enfichable

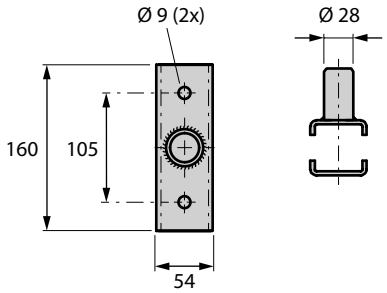

08.00527.10

930,0 g (18,6 kg/Box)

20 St./pcs.

Staplerschuh

> forklift shoe
> patin empilables

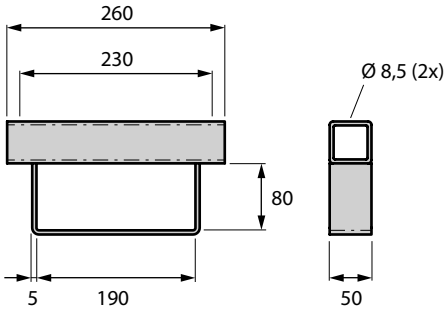

08.00521.10

1960,0 g (78,4 kg/Box)

40 St./pcs.

Staplerschuh, aufsteckbar

> forklift shoe, for attachment on top
> patin empilable, enfichable

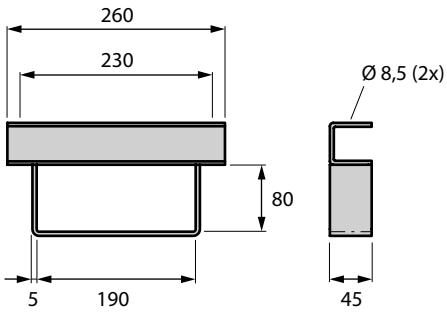

08.00599.10

1700,0 g (68,0 kg/Box)

40 St./pcs.

Ausgleichsrohr für Rechteckrohr 40x40

> equalisation pipe for rectangular pipe 40x40
> tube d'égalisation pour tube rectangulaire 40x40

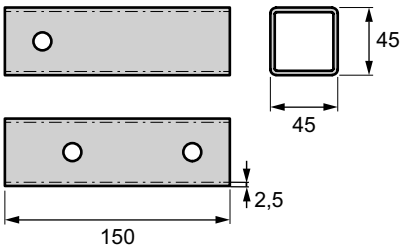

08.00555.90

475,0 g (19,0 kg/Box)

40 St./pcs.

Dreheinheit

> turning unit
> unité rotative

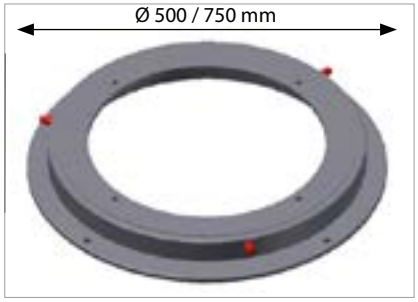

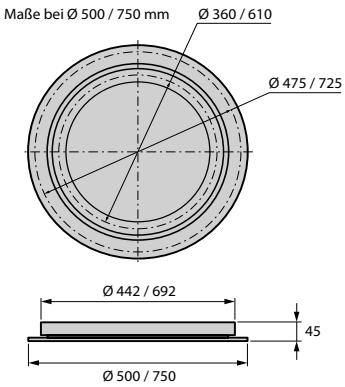

08.00512.00
Ø 500 mm

08.00513.00
Ø 750 mm

Kreuzmodul 4 x 90°

> module cross 4 x 90°
> module croix 4 x 90°

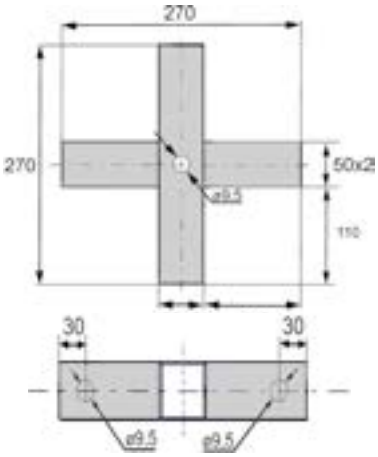

08.00642.10

08.00642.90

Automatische Behälterübergabe **Vorbeifahrt**

> *automatic container delivery outdistancing*
> *bac remise automatique passage*

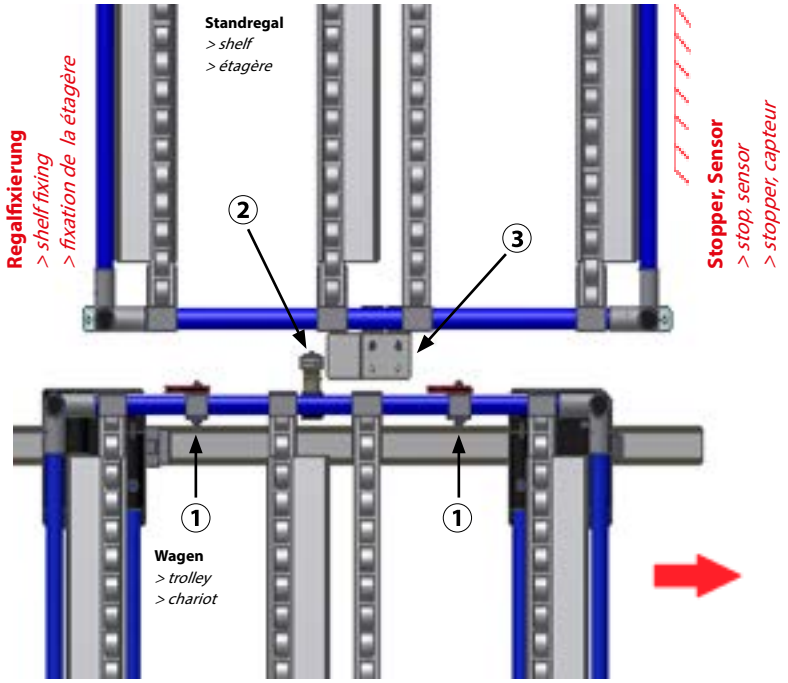

1

08.00676.xx
Klinke SK-2
> *latch*
> *cliquet*

1 x pro Spur / *trail / trace*

2

08.00677.xx
Laufrolle SR-1
> *roller*
> *galet*

1 x pro Ebene / *level / calque*

3

08.00678.xx
Auslösefahne SF-1
> *flag trigger*
> *déclencheur talon*

1 x pro Ebene / *level / calque*

Details

> *details*
> *détails*

KLT gesperrt / *KLT blocked / barré KLT*

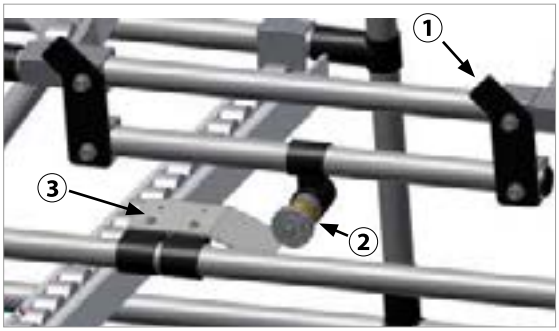

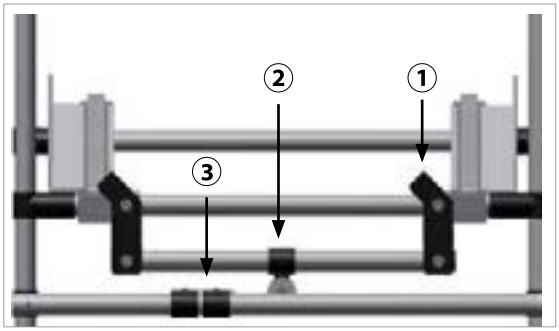

KLT freigegeben / *KLT approved / approuve KLT*

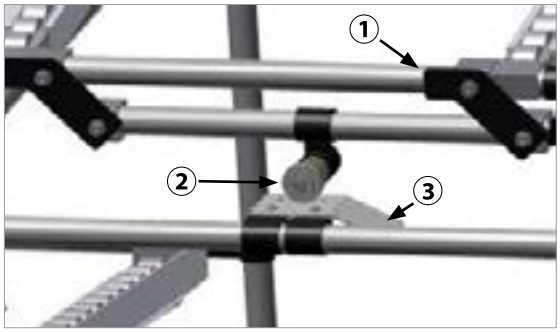

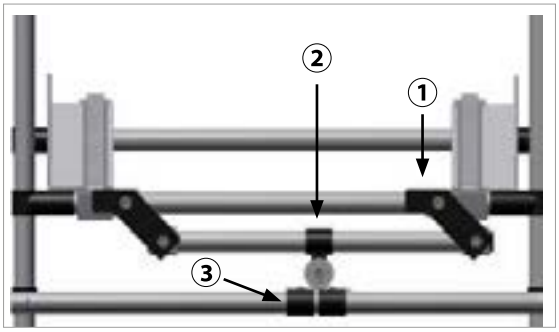

Automatische Behälterübergabe Frontanfahrt

> automatic container delivery front start
> bac remise automatique front approche

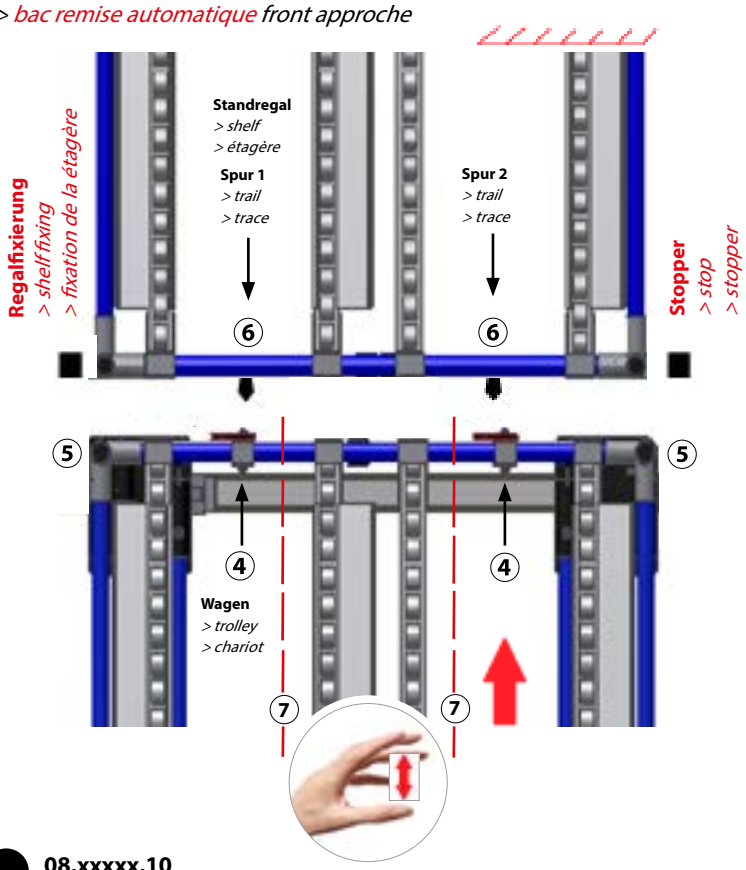

08.00701.xx
Klinke SK-1
> latch
> cliquet

1 x pro Spur / *trail / trace*

08.00702.xx
Einweiser EW-1
> position adapter
> jalonneur

1 x pro Regal */shelf / étagère*

08.00703.xx
Auslöse-Kegel AK-1
> release taper
> quille de la déclenchement

1 x pro Spur / *trail / trace*

08.00704.xx
Verriegelungsklinke VK-1 (Set)
> locking latch (set)
> jack de verrouillage (kit)

1 x pro Wagen / *trolley / chariot*

08.xxxxx.10
Material: Stahl, schwarz beschichtet
> material: steel, black coated
> matériau : acier, laqué noir

08.xxxxx.00
Material: Stahl, verzinkt
> material: steel, galvanised
> matériau : acier, galvanisé

Anwendungsbeispiel

> application example
> exemple d´application

Vorbeifahrt
> outdistancing
> passage

Anwendungsbeispiel

> application example
> exemple d´application

Frontanfahrt mit manueller Betätigung
> front start by manual activity
> front approche pour actionnement manuel

ZUBEHÖR & FLÄCHENELEMENTE

> ACCESSORIES & SURFACE ELEMENTS

> ACCESSOIRES & ÉLÉMENTS PLATS

Beschriftungselemente
9.01 - 9.03

Schutzschlauch & Schutzecken
9.04 - 9.07

Flächenelemente // Hohlkammerplatten
9.08

Flächenelemente // Kunststoffplatten
9.09 - 9.10

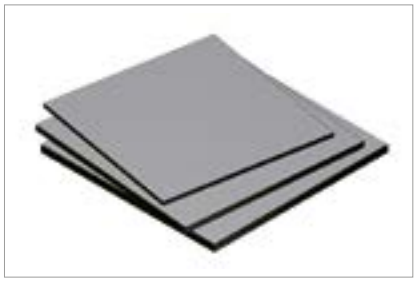

Flächenelemente // Spanplatten
9.11

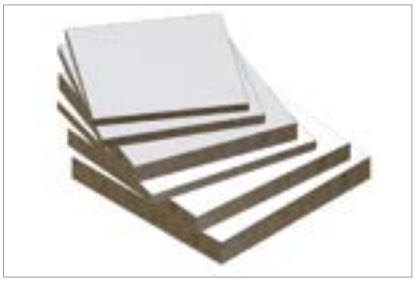

Flächenelemente // Tischplatten
9.12 - 9.14

Flächenelemente // Alu-/Blechplatten
9.15

Flächenelemente // Gitterelemente
9.16 - 9.18

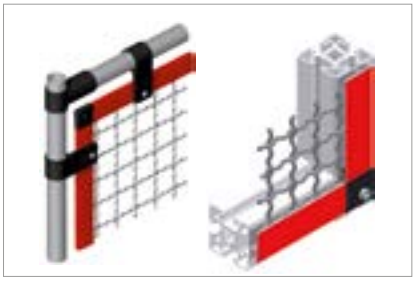

Schrauben, Muttern und Scheiben
9.19 - 9.20

FM SYSTEME ®

9 9.00 - 9.20

ZUBEHÖR & FLÄCHENELEMENTE

> ACCESSORIES & SURFACE ELEMENTS
> ACCESSOIRES & ÉLÉMENTS PLATS

Beschriftungs-, Schutz- & Flächenelemente

> labelling elements, protective hose & surface elements
> éléments d'étiquetage, flexible de protection & éléments plats

Beschriftungsfeld NP-1 H = 30

> *label field NP-1 H = 30*
> *champ de signalisation NP-1 H = 30*

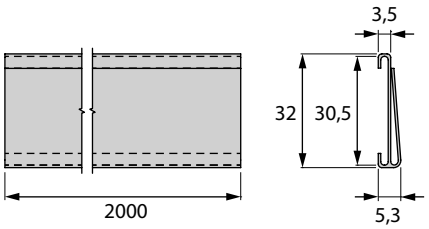

08.00351.00

Material: Plastik
> *material: plastic*
> *matériau: plastique*

Beschriftungsfeld NP-2 H = 49

> *label field NP-2 H = 49*
> *champ de signalisation NP-2 H = 49*

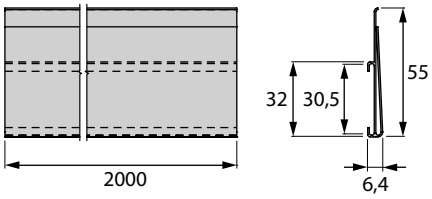

08.00352.00

Material: Plastik
> *material: plastic*
> *matériau: plastique*

Aufhängeclip für Beschriftungsfelder NP-1 und NP-2

> *lettering clip for label fields NP-1 and NP-2*
> *clip d'étiquetage pour champs de signalisation NP-1 et NP-2*

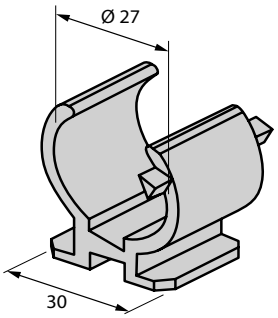

08.00350.00

7,7 g (3,8 kg/Box)

500 St./pcs.

PJ-113 Aufhängeclip für Beschriftungsschilder A5, A4 und A3 (Seite 9.02)

> *PJ-113 for label fields A5, A4 and A3 (page 9.02)*
> *PJ-113 pour champs de signalisation A5, A4 et A3 (page 9.02)*

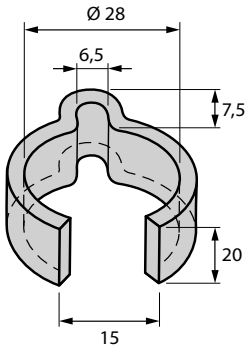

08.00282.00

3,0 g (1,26 kg/Box)

300 St./pcs.

	Beschriftungsschilder *> labelled signs* *> plaquettes de signalisation*	Etikettengröße *> label size* *> taille d'étiquette*	Info *> info* *> info*
	08.00307.00 150 x 60 mm	148 x 50 mm	**4 Etiketten, gefertigt aus DIN A5 hoch** *> 4 labels, made of DIN A5 upright* *> 4 étiquettes, fabriquées en DIN A5 haut*
	08.00308.00 180 x 85 mm	148 x 70 mm	**3 Etiketten, gefertigt aus DIN A5 hoch** *> 3 labels, made of DIN A5 upright* *> 3 étiquettes, fabriquées en DIN A5 haut*
	08.00382.00 170 x 105 mm	148 x 90 mm	**2 Etiketten, gefertigt aus DIN A5 hoch** *> 2 labels, made of DIN A5 upright* *> 2 étiquettes, fabriquées en DIN A5 haut*
	08.00384.00 220 x 100 mm	210 x 85 mm	**3 Etiketten, gefertigt aus DIN A4 hoch** *> 3 labels, made of DIN A4 upright* *> 3 étiquettes, fabriquées en DIN A4 haut*
	08.00309.00 300 x 60 mm	297 x 42 mm	**5 Etiketten, gefertigt aus DIN A4 quer** *> 5 labels, made of DIN A4 cross-format* *> 5 étiquettes, fabriquées en DIN A4 transversal*
	08.00386.00 300 x 120 mm	297 x 105 mm	**2 Etiketten, gefertigt aus DIN A4 quer** *> 2 labels, made of DIN A4 cross-format* *> 2 étiquettes, fabriquées en DIN A4 transversal*
	08.00387.00 310 x 225 mm	297 x 210 mm	**1 Etikett, DIN A4 quer** *> 1 label, DIN A4 cross-format* *> 1 étiquette, DIN A4 transversal*
	08.00388.00 430 x 310 mm	420 x 297 mm	**1 Etikett, DIN A3 quer** *> 1 label, DIN A3 cross-format* *> 1 étiquette, DIN A3 transversal*

Beschriftungsfenster
> labelling slat
> lame d'étiquetage

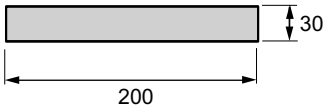

08.00481.00

5 St./pcs.

Farbe: transparent
> colour: transparent
> couleur : transparente

selbstklebend
> self-adhesive
> autoadhésif

Beschriftungsclip
> labelling clip
> clip d'étiquetage

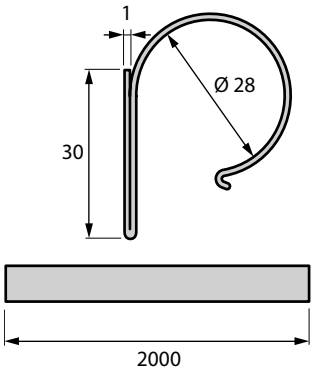

08.00335.00

20 St./pcs.

Farbe: transparent
> colour: transparent
> couleur : transparente

Beschriftungsclip
> labelling clip
> clip d'étiquetage

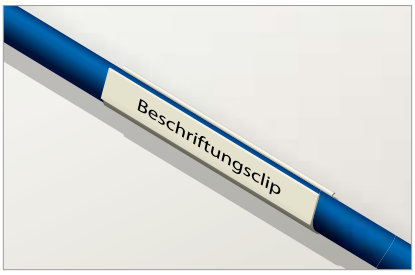

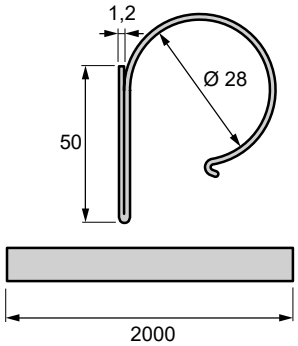

08.00674.00

50 St./pcs.

Farbe: transparent
> colour: transparent
> couleur : transparente

Schutzwinkel für Clips
> angle of protection for clips
> angle de protection pour clips

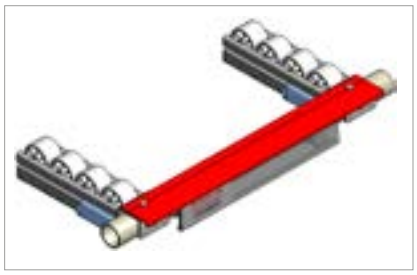

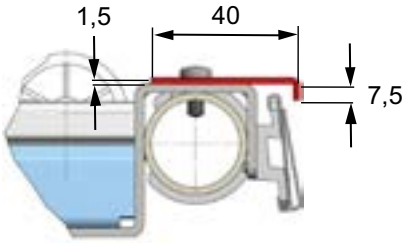

08.00723.00

2000 mm

50 St./pcs.

Schutzschlauch schwarz/weiß

> protective hose black/white
> flexible de protection noir/blanc

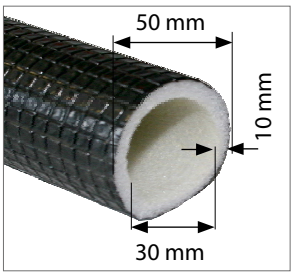

08.00401.00

2 m

Schutzschlauch PVC transparent

> protective hose PVC transparent
> flexible de protection PVC transparente

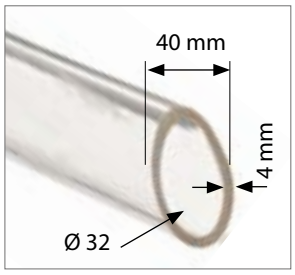

08.00649.00

25 m

Schutzschlauch für Schutzecken

> protective hose for protective corners
> flexible de protection pour coins de protection

Schutzschlauch grau

> protective hose grey
> flexible de protection gris

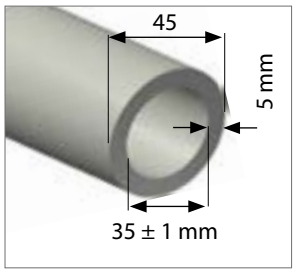

08.00688.00

25 m

PVC
Härte: 58 +/- 5 Shore
RAL: 7046 (telegrau)
> synthetic material
> plastique

Schutzschlauch blau

> protective hose blue
> flexible de protection bleue

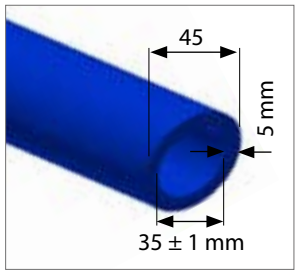

08.00699.00

25 m

PVC
Härte: 58 +/- 5 Shore
RAL: 5005 (enzianblau)
> synthetic material
> plastique

Zentrierung für Schutzschlauch

> centring for protective hose
> centrage de la protection flexible

08.00633.00

08.00633.20

21,2 g (1,69 kg/Box)

80 St./pcs.

Weichkunststoff
> synthetic material
> plastique

SCHUTZECKEN // Einzelelemente

> PROTECTIVE CORNERS // single elements

> COINS DE PROTECTION // éléments individuels

H-1-SE T-Schutzstück

> *H-1-SE protective T-piece*
> *H-1-SE raccord en T de la protection*

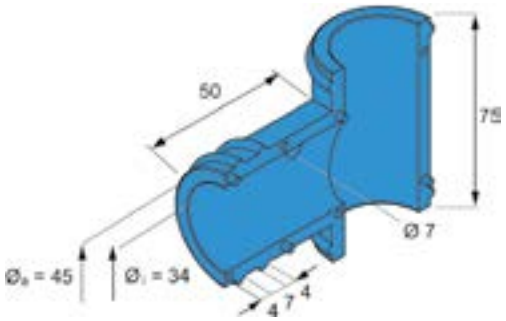

08.00585.00

08.00585.20

52,0 g (13,0 kg/Box)

250 St./pcs.

H-2-SE Eck-Schutzstück 1

> *H-2-SE protective corner piece 1*
> *H-2-SE raccord en coin de la protection 1*

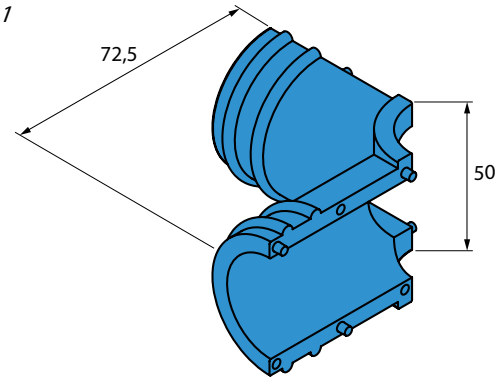

08.00586.00

08.00586.20

47,0 g (11,8 kg/Box)

250 St./pcs.

H-3-SE Eck-Schutzstück 2

> *H-3-SE protective corner piece 2*
> *H-3-SE raccord en coin de la protection 2*

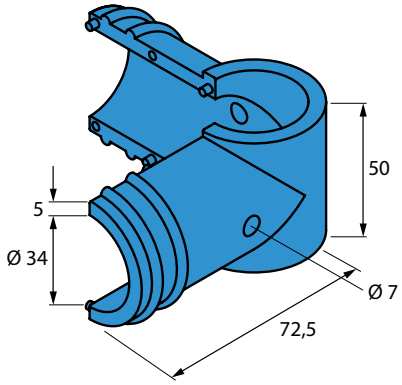

08.00587.00

08.00587.20

74,0 g (3,8 kg/Box)

100 St./pcs.

H-4-SE Kreuz-Schutzstück

> *H-4-SE protective cross piece*
> *H-4-SE raccord en croix de la protection*

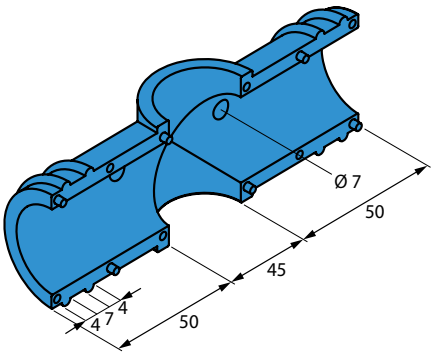

08.00588.00

08.00588.20

58,0 g (11,7 kg/Box)

200 St./pcs.

Anwendungsbeispiel

> application example
> exemple d'application

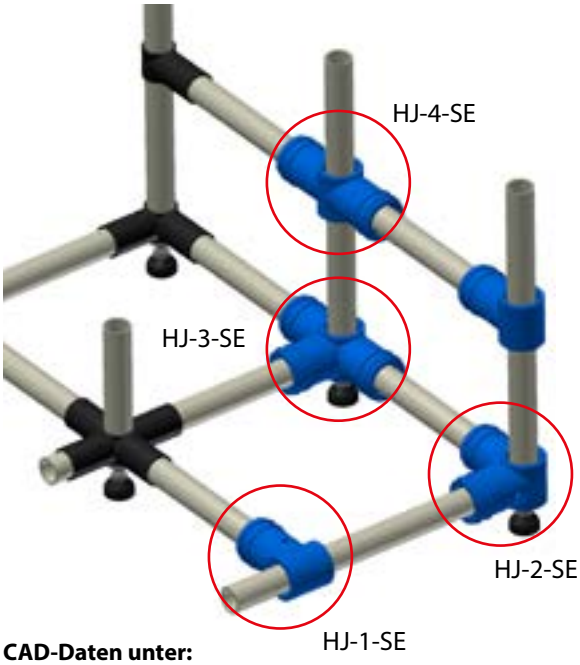

CAD-Daten unter:
> CAD data at:
> données CAO sous:
www.fm-systeme.com

Oberflächenausführung

> surface finish
> conception de surface

08.xxxxx.00
blau, Weichkunststoff
> blue, soft plastic
> bleue, plastique tendre

08.xxxxx.20
grau, Weichkunststoff
> grey, soft plastic
> gris, plastique tendre

Kabelbinder

> cable ties
> connecteur de câbles

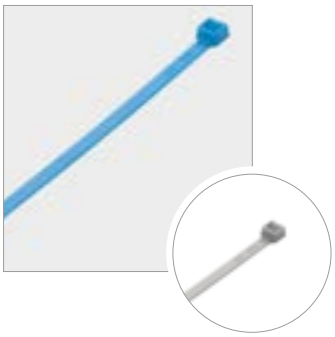

08.00589.00

08.00589.20

1,0 g (2,3 kg/Box)

2000 St./pcs.

HJ-1-SE Schutzecke 08.00581.xx

> HJ-1-SE protective corner
> HJ-1-SE coin de protection

① **08.00585.xx > 2x**
② **08.00589.xx > 1x**

HJ-2-SE Schutzecke 08.00582.xx

> HJ-2-SE protective corner
> HJ-2-SE coin de protection

① **08.00586.xx > 1x**
② **08.00587.xx > 1x**
③ **08.00589.xx > 2x**

HJ-3-SE Schutzecke 08.00583.xx

> HJ-3-SE protective corner
> HJ-3-SE coin de protection

① **08.00586.xx > 2x**
② **08.00588.xx > 1x**
③ **08.00589.xx > 3x**

HJ-4-SE Schutzecke 08.00584.xx

> HJ-4-SE protective corner
> HJ-4-SE coin de protection

① **08.00588.xx > 2x**
② **08.00589.xx > 2x**

SCHUTZECKEN
> PROTECTIVE CORNERS
> COINS DE PROTECTION

Kantenschutz ECO-Rohr-Wagen
> corner protectors on Eco-pipe trolley
> protection de coins sur chariot à tubes ECO

CAD-Daten unter:
> CAD data at:
> données CAO sous :
www.fm-systeme.com

Kantenschutz an Profilwagen
> corner protectors on profile trolley
> protection de coin sur chariot profilé

INFO **geignete Bohrschrauben** **08.00232.00**
> suitable drilling screws **08.00695.00**
> être propre à vis autoforeuse

Kantenschutz L = 195 — 08.00550.20
> corner protectors L = 195
> protection de coin L = 195

Kantenschutz L = 295 — 08.00550.30
> corner protectors L = 295
> protection de coin L = 295

Kantenschutz L = 395 — 08.00550.40
> corner protectors L = 395
> protection de coin L = 395

Angaben zum Kantenschutz
> information about the corner protectors
> indications de protection des coins

Material:	**weicher Kunststoff**	**Farbe: blau**
> material:	*> soft plastic*	*> colour: blue*
> matériel:	*> plastique tendre*	*> couleur : bleue*

Hohlkammerplatten - Conpearl

> hollow chamber board – Con-Pearl
> plaque de chambre creuse – Con-Pearl

> geringes Gewicht	*> little weight*	*> faible poids*
> gute Schlagfestigkeit	*> good impact resistance & resilience*	*> bonne endurance et résistance*
> langlebig	*> durable*	*> aux chocs*
> hohe Temperaturbeständigkeit	*> highly temperature resistance*	*> de longue vie, haute résistance*
> gute chemische Beständigkeit	*> good chemical resistance*	*> bonne résistance chimique*
> Farben: grau, ESD schwarz	*> volours: grey, ESD black*	*> couleur : gris, ESD noire*
> Material: PP	*> material: PP*	*> matériel: PP*
> Zuschnitt auf Anfrage	*> dimensions on request*	*> dimensions sur demande*
> s (Stärke) = 5 / 10 mm	*> s (thickness) = 5 / 10 mm*	*> s (calibre) = 5 / 10 mm*

Hohlkammerplatte - Triplex

> hollow chamber board – Triplex
> plaque de chambre creuse – Triplex

Artikelnummer *> article number* *> numéro d'article*	**Maße** *> dimensions* *> dimensions*	**Farbe** *> colour* *> couleur*	**kg/m²** *> kg/m²* *> kg/m²*
93.10181.00000	1700 x 2100 x 5,0 mm	grau */ grey / gris*	2,0
93.10182.00000	1700 x 2100 x 10,0 mm	grau */ grey / gris*	3,0
Zuschnitte mit Maßangaben auf Anfrage. *			
Zuschnitte mit Bearbeitungen mit Skizze auf Anfrage. **			

Einfassprofil für Hohlkammerplatte

> profile edging for hollow chamber board
> profil de sertissage - plaque de chambre creuse

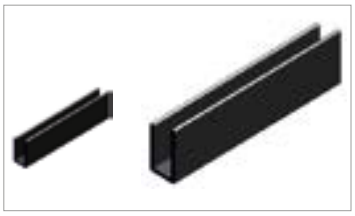

Artikelnummer *> article number* *> numéro d'article*	**Maße** *> dimensions* *> dimensions*	**Farbe** *> colour* *> couleur*
08.00535.00	4000 x 5,0 mm	schwarz */ black / noir*
08.00536.00	4000 x 10,0 mm	schwarz */ black / noir*

** > blanks with dimension information on request*
> découpes avec cotes sur demande
*** > processed blanks with a sketch on request*
> découpes avec traitements avec croquis sur demande

FLÄCHENELEMENTE // Kunststoffplatten

> PANEL ELEMENTS // plastic plates

> REMPLISSAGE // plaques en plastique

Vollkunststoff

> full plastic
> tout plastique

> hohe Abtriebs- und Schlagfestigkeit
> geeignet für hochbeanspruchte Verkleidungen
> hohe Temperaturbeständigkeit
> 1 mm: m = 1,4 kg/m²
> andere Farben ähnlich RAL auf Anfrage
> Zuschnitte auf Anfrage
> s (Stärke) = 4 / 6 / 8 mm

> highly resistant to abrasion & knocks
> suitable for highly stressed panelling
> highly temperature resistant
> 1 mm: m = 1.4 kg/m²
> RAL-similar colours on request
> dimensions on request
> s (thickness) = 4 / 6 / 8 mm

> haute résistance à l'usure et aux chocs
> adapté pour revêtements fortement sollicités
> haute résistance thermique
> 1 mm : m = 1,4 kg/m²
> couleurs similaires RAL sur demande
> dimensions sur demande
> s (calibre) = 4 / 6 / 8 mm

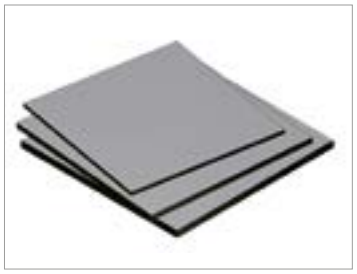

Artikelnummer *> article number* *> numéro d'article*	**Maße** *> dimensions* *> dimensions*	**Farbe** *> colour* *> couleur*	**kg/m²** *> kg/m²* *> kg/m²*
93.10057.00000	1850 x 2800 x 4 mm	lichtgrau / *light grey / gris clair*	5,6
93.10151.00000	1850 x 2800 x 6 mm	lichtgrau / *light grey / gris clair*	8,4
93.10074.00000	1850 x 2800 x 8 mm	lichtgrau / *light grey / gris clair*	11,2
Zuschnitte mit Maßangaben auf Anfrage *			
Zuschnitte mit Bearbeitungen mit Skizze auf Anfrage **			

PVC-Platte

> PVC-plate
> PVC-plaques

> schwer entflammbar
> gute Schlagfestigkeit und Zähigkeit
> gute optische Eigenschaften
> 1 mm: m = 1,25 kg/m²

> flame resistant
> good impact resistance and resilience
> good optical properties
> 1 mm: m = 1.25 kg/m²

> difficilement inflammable
> bonne endurance et résistance aux chocs
> bonnes properiétés optiques
> 1 mm : m = 1,25 kg/m²

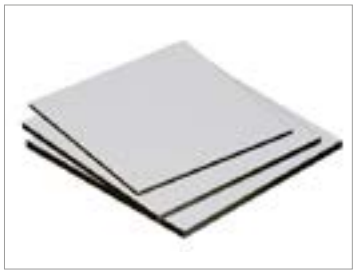

Artikelnummer *> article number* *> numéro d'article*	**Maße** *> dimensions* *> dimensions*	**Farbe** *> colour* *> couleur*	**kg/m²** *> kg/m²* *> kg/m²*
97.10028.00000	1000 x 2000 x 8 mm	lichtgrau / *light grey / gris clair*	10,0
Zuschnitte mit Maßangaben auf Anfrage *			
Zuschnitte mit Bearbeitungen mit Skizze auf Anfrage **			

Spezialkleber, 50g Flasche _____ **08.00618.00**
> special adhesive, 50g bottle
> colle spéciale, bouteille 50g

* *> blanks with dimension information on request*
> découpes avec cotes sur demande
** *> processed blanks with a sketch on request*
> découpes avec traitements avec croquis sur demande

Polycarbonat (Makrolon)

> Polycarbonat (Makrolon)
> Polycarbonat (Makrolon)

> Markenname: Makrolon
> gute Schlagfestigkeit und Zähigkeit
> sehr gute optische Eigenschaften
> 1 mm: m = 1,2 kg/m²
> klar oder rauchfarben getönt
> Maße auf Anfrage
> s (Stärke) = 4 / 5 / 6 / 8 mm

> brand name: Makrolon
> good impact resistance and resilience
> very good optical properties
> 1 mm: m = 1.2 kg/m²
> transparent or smoketinted
> dimensions on request
> s (thickness) = 4 / 5 / 6 / 8 mm

> type: Makrolon
> bonne endurance et résistance aux chocs
> trés bonnes properiétés optiques
> 1 mm : m 1,2 kg/m²
> transparent ou fumé
> dimensions sur demande
> s (calibre) = 4 / 5 / 6 / 8 mm

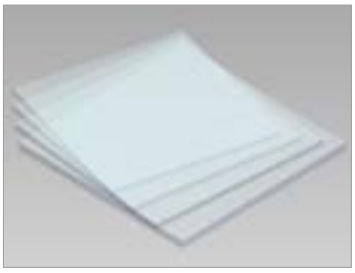

Artikelnummer *> article number* *> numéro d'article*	**Maße** *> dimensions* *> dimensions*	**Farbe** *> colour* *> couleur*	**kg/m²** *> kg/m²* *> kg/m²*
93.10032.00000	2050 x 3050 x 4,0 mm	transparent / *transparent / transparente*	4,8
93.10034.00000	2050 x 3050 x 5,0 mm	transparent / *transparent / transparente*	6,0
93.10036.00000	2050 x 3050 x 6,0 mm	transparent / *transparent / transparente*	7,2
93.10038.00000	2050 x 3050 x 8,0 mm	transparent / *transparent / transparente*	9,6
Zuschnitte mit Maßangaben auf Anfrage *			
Zuschnitte mit Bearbeitungen mit Skizze auf Anfrage **			

PMMA (Acrylglas)

> PMMA (Acrylglas)
> PMMA (Acrylglas)

> Markenname: Plexiglas
> gute chemische Beständigkeit
> 1 mm: m = 1,18 kg/m²
> klar oder rauchfarben getönt
> Maße auf Anfrage
> s (Stärke) = 4 / 5 / 6 / 8 mm

> brand name: Plexiglas
> good chemical resistance
> 1 mm: m = 1.18 kg/m²
> transparent or smoketinted
> dimensions on request
> s (thickness) = 4 / 5 / 6 / 8 mm

> type: Plexiglas
> bonne résistance chimique
> 1mm : m = 1,18 kg/m²
> transparent ou fumé
> dimensions sur demande
> s (calibre) = 4 / 5 / 6 / 8

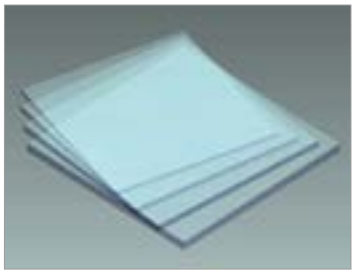

Artikelnummer *> article number* *> numéro d'article*	**Maße** *> dimensions* *> dimensions*	**Farbe** *> colour* *> couleur*	**kg/m²** *> kg/m²* *> kg/m²*
93.10124.00000	2050 x 3050 x 4,0 mm	transparent / *transparent / transparente*	4,7
93.10080.00000	2050 x 3050 x 5,0 mm	transparent / *transparent / transparente*	5,9
93.10112.00000	2050 x 3050 x 6,0 mm	transparent / *transparent / transparente*	7,1
93.10094.00000	2050 x 3050 x 8,0 mm	transparent / *transparent / transparente*	9,4
Zuschnitte mit Maßangaben auf Anfrage *			
Zuschnitte mit Bearbeitungen mit Skizze auf Anfrage **			

FLÄCHENELEMENTE // Spanplatten
> PANEL ELEMENTS // chipboard
> REMPLISSAGE // panneaux d'agglomérés

Spanplatte
> chipboard
> panneaux d'agglomérés

> preiswertes Flächenelement	*> economical surface element*	*> élément de remplissage économique*
> mittlere mechanische Eigenschaften	*> mean mechanical properties*	*> propriétés mécaniques moyennes*
> Maße auf Anfrage	*> dimensions on request*	*> dimensions sur demande*
> s (Stärke) = 8 / 10 / 19 / 25 mm	*> s (thickness) = 8 / 10 / 19 / 25 mm*	*> s (calibre) = 8 / 10 / 19 / 25 mm*

Artikelnummer *> article number* *> numéro d'article*	**Maße** *> dimensions* *> dimensions*	**Farbe** *> colour* *> couleur*
93.10048.00000	2050 x 2750 x 8,0 mm	lichtgrau / *lightgrey / gris clair*
93.10049.00000	2050 x 2750 x 10,0 mm	lichtgrau / *lightgrey / gris clair*
93.10033.00000	2050 x 2750 x 19,0 mm	lichtgrau / *lightgrey / gris clair*
93.10050.00000	2050 x 2750 x 10,0 mm	weiß / *white / blanc*
93.10056.00000	2050 x 2750 x 25,0 mm	lichtgrau / *lightgrey / gris clair*
93.10072.00000	2050 x 2750 x 19,0 mm	weiß / *white / blanc*
93.10131.00000	2050 x 2750 x 25,0 mm	weiß / *white / blanc*
Zuschnitte mit Maßangaben auf Anfrage *		
Zuschnitte mit Bearbeitungen mit Skizze auf Anfrage **		

Siebdruckplatte
> screen printing plate
> plaque de sérigraphie

> verleimte Spanplatte	*> laminated chipboard*	*> panneaux d'agglomérés coller*
> Siebseite: braun / strukturiert	*> wire side: brown/structured*	*> côté toile: brun/structurés*
> Filmseite: braun/glatt	*> film side: brown/smooth*	*> bord film: brun/lisse*
> wasserfest	*> waterproof*	*> étanche à l'eau*
> Maße auf Anfrage	*> dimensions on request*	*> dimensions sur demande*
> s (Stärke) = 15 / 18 / 24 mm	*> s (thickness) = 15 / 18 / 27 mm*	*> s (calibre) = 15 / 18 / 27 mm*

Artikelnummer *> article number* *> numéro d'article*	**Maße** *> dimensions* *> dimensions*	**Farbe** *> colour* *> couleur*
93.10062.00000	1250 x 2500 x 15 mm	braun / *brown / marron*
93.10063.00000	1250 x 2500 x 18 mm	braun / *brown / marron*
93.10064.00000	1250 x 2500 x 24 mm	braun / *brown / marron*
Zuschnitte mit Maßangaben auf Anfrage *		
Zuschnitte mit Bearbeitungen mit Skizze auf Anfrage **		

** > blanks with dimension information on request*
> découpes avec cotes sur demande
*** > processed blanks with a sketch on request*
> découpes avec traitements avec croquis sur demande

Economic 19 mm

> economic 19 mm
> economique 19 mm

> **Spanplatte melamin-beschichtet**
> **Schichtdicke 0,2 mm**
> **Umleimer aus Kunststoff 2 mm dick, ringsum lichtgrau**

> chipboard laminated
> layer thickness 0.2 mm
> edge strip, plastic, 2 mm thick, allround light grey

> panneau d'aggloméré laminé dur
> eduction épaisseur 0,2 mm
> bande de chant en matière synthétique épaisseur 2 mm, gris clair sur tout le pourtour

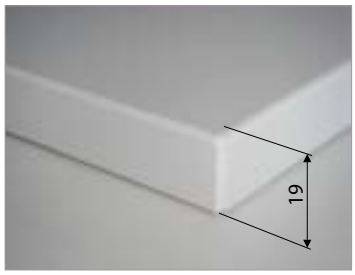

Artikelnummer *> article number* *> numéro d'article*	**Maße** *> dimensions* *> dimensions*	**Farbe** *> colour* *> couleur*
07.00407.20	1000 x 555 x 19 mm	lichtgrau */ lightgrey /gris clair*
07.00408.20	1250 x 555 x 19 mm	lichtgrau */ lightgrey /gris clair*
07.00409.20	1500 x 555 x 19 mm	lichtgrau */ lightgrey /gris clair*
07.00410.20	2000 x 555 x 19 mm	lichtgrau */ lightgrey /gris clair*
07.00411.20	1000 x 600 x 19 mm	lichtgrau */ lightgrey /gris clair*
07.00413.20	1250 x 600 x 19 mm	lichtgrau */ lightgrey /gris clair*
07.00414.20	1500 x 600 x 19 mm	lichtgrau */ lightgrey /gris clair*
07.00415.20	2000 x 600 x 19 mm	lichtgrau */ lightgrey /gris clair*
07.00399.20	1000 x 755 x 19 mm	lichtgrau */ lightgrey /gris clair*
07.00416.20	1250 x 755 x 19 mm	lichtgrau */ lightgrey /gris clair*
07.00417.20	1500 x 755 x 19 mm	lichtgrau */ lightgrey /gris clair*
07.00418.20	2000 x 755 x 19 mm	lichtgrau */ lightgrey /gris clair*
07.00419.20	1000 x 800 x 19 mm	lichtgrau */ lightgrey /gris clair*
07.00420.20	1250 x 800 x 19 mm	lichtgrau */ lightgrey /gris clair*
07.00421.20	1500 x 800 x 19 mm	lichtgrau */ lightgrey /gris clair*
07.00422.20	2000 x 800 x 19 mm	lichtgrau */ lightgrey /gris clair*

Economic 38 mm

> economic 38 mm
> economique 38 mm

> **Spanplatte melamin-beschichtet**
> **Schichtdicke 0,2 mm**
> **Umleimer aus Kunststoff 2mm dick, ringsum lichtgrau**

> chipboard laminated
> layer thickness 0.2 mm
> edge strip, plastic, 2 mm thick, allround light grey

> panneau d'aggloméré laminé dur
> eduction épaisseur 0,2 mm
> bande de chant en matière synthétique épaisseur 2 mm, gris clair sur tout le pourtour

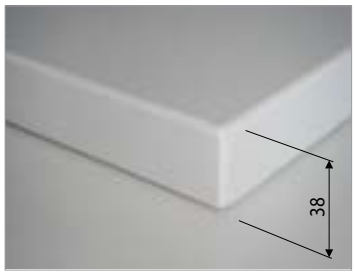

Artikelnummer *> article number* *> numéro d'article*	**Maße** *> dimensions* *> dimensions*	**Farbe** *> colour* *> couleur*
07.00400.20	1000 x 555 x 38 mm	lichtgrau */ lightgrey /gris clair*
07.00401.20	1250 x 555 x 38 mm	lichtgrau */ lightgrey /gris clair*
07.00402.20	1500 x 555 x 38 mm	lichtgrau */ lightgrey /gris clair*
07.00403.20	2000 x 555 x 38 mm	lichtgrau */ lightgrey /gris clair*
07.05029.20	1000 x 600 x 38 mm	lichtgrau */ lightgrey /gris clair*
07.05030.20	1250 x 600 x 38 mm	lichtgrau */ lightgrey /gris clair*
07.05031.20	1500 x 600 x 38 mm	lichtgrau */ lightgrey /gris clair*
07.05032.20	2000 x 600 x 38 mm	lichtgrau */ lightgrey /gris clair*
07.00248.20	1000 x 755 x 38 mm	lichtgrau */ lightgrey /gris clair*
07.00404.20	1250 x 755 x 38 mm	lichtgrau */ lightgrey /gris clair*
07.00405.20	1500 x 755 x 38 mm	lichtgrau */ lightgrey /gris clair*
07.00406.20	2000 x 755 x 38 mm	lichtgrau */ lightgrey /gris clair*
07.05006.20	1000 x 800 x 38 mm	lichtgrau */ lightgrey /gris clair*
07.05007.20	1250 x 800 x 38 mm	lichtgrau */ lightgrey /gris clair*
07.05008.20	1500 x 800 x 38 mm	lichtgrau */ lightgrey /gris clair*
07.05009.20	2000 x 800 x 38 mm	lichtgrau */ lightgrey /gris clair*

FLÄCHENELEMENTE // Tischplatten

> PANEL ELEMENTS // table top

> REMPLISSAGE // plateau de table

Komfort 38 mm

> comfort 38 mm
> comfort 38 mm

> Spanplatte melamin-beschichtet
> Schichtdicke 0,8 mm
> dreiseitiger Umleimer PVC lichtgrau

> chipboard laminated
> layer thickness 0,8 mm
> three-sided edge strip, PVC light grey

> panneau d'aggloméré laminé dur
> eduction épaisseur 0,8 mm
> bande de chant trilatéral en PVC gris clair

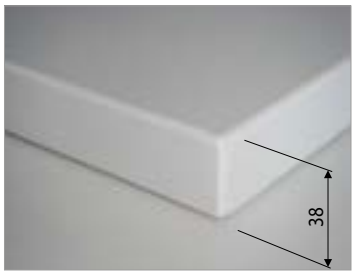

Artikelnummer *> article number* *> numéro d'article*	**Maße** *> dimensions* *> dimensions*	**Farbe** *> colour* *> couleur*
07.01380.20	1000 x 555 x 38 mm	lichtgrau / *lightgrey / gris clair*
07.01381.20	1250 x 555 x 38 mm	lichtgrau / *lightgrey / gris clair*
07.01382.20	1500 x 555 x 38 mm	lichtgrau / *lightgrey / gris clair*
07.01383.20	2000 x 555 x 38 mm	lichtgrau / *lightgrey / gris clair*
07.05024.20	1000 x 600 x 38 mm	lichtgrau / *lightgrey / gris clair*
07.05025.20	1250 x 600 x 38 mm	lichtgrau / *lightgrey / gris clair*
07.05026.20	1500 x 600 x 38 mm	lichtgrau / *lightgrey / gris clair*
07.05027.20	2000 x 600 x 38 mm	lichtgrau / *lightgrey / gris clair*
07.05050.20	1000 x 755 x 38 mm	lichtgrau / *lightgrey / gris clair*
07.01384.20	1250 x 755 x 38 mm	lichtgrau / *lightgrey / gris clair*
07.01385.20	1500 x 755 x 38 mm	lichtgrau / *lightgrey / gris clair*
07.01386.20	2000 x 755 x 38 mm	lichtgrau / *lightgrey / gris clair*
07.05002.20	1000 x 800 x 38 mm	lichtgrau / *lightgrey / gris clair*
07.05003.20	1250 x 800 x 38 mm	lichtgrau / *lightgrey / gris clair*
07.05004.20	1500 x 800 x 38 mm	lichtgrau / *lightgrey / gris clair*
07.05005.20	2000 x 800 x 38 mm	lichtgrau / *lightgrey / gris clair*

Multiplex 40 mm

> multiplex 40 mm
> multiplex 40 mm

> mehrfach verleimte Schichtholzplatte
> Buche-Buche, verzugsarm

> multiple-laminate timber board
> beech-on-beech, low distortion edge strip

> panneau de bois lamellé collé multicouches
> hêtre-hêtre, faiblement déformable

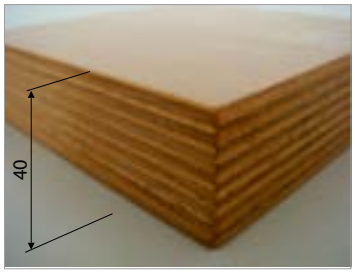

Artikelnummer *> article number* *> numéro d'article*	**Maße** *> dimensions* *> dimensions*	**Farbe** *> colour* *> couleur*
07.05033.00	1000 x 555 x 40 mm	Buche / *beechwood / bois de hêtre*
07.05034.00	1250 x 555 x 40 mm	Buche / *beechwood / bois de hêtre*
07.05035.00	1500 x 555 x 40 mm	Buche / *beechwood / bois de hêtre*
07.05036.00	2000 x 555 x 40 mm	Buche / *beechwood / bois de hêtre*
07.05037.00	1000 x 600 x 40 mm	Buche / *beechwood / bois de hêtre*
07.05039.00	1250 x 600 x 40 mm	Buche / *beechwood / bois de hêtre*
07.05040.00	1500 x 600 x 40 mm	Buche / *beechwood / bois de hêtre*
07.05041.00	2000 x 600 x 40 mm	Buche / *beechwood / bois de hêtre*
07.05038.00	1000 x 755 x 40 mm	Buche / *beechwood / bois de hêtre*
07.05042.00	1250 x 755 x 40 mm	Buche / *beechwood / bois de hêtre*
07.05043.00	1500 x 755 x 40 mm	Buche / *beechwood / bois de hêtre*
07.05044.00	2000 x 755 x 40 mm	Buche / *beechwood / bois de hêtre*
07.05045.00	1000 x 800 x 40 mm	Buche / *beechwood / bois de hêtre*
07.05046.00	1250 x 800 x 40 mm	Buche / *beechwood / bois de hêtre*
07.05047.00	1500 x 800 x 40 mm	Buche / *beechwood / bois de hêtre*
07.05048.00	2000 x 800 x 40 mm	Buche / *beechwood / bois de hêtre*

ESD-Tischplatte 19 mm

> ESD-table top 19 mm
> plateau de table ESD 19 mm

> Tischplatte volumenleitfähig
> Volumenwiderstand nach DIN EN 100 015 $R_V = 10^5 - 10^7\ \Omega$ cm
> Umleimer antistatisch

> table top volume-conductive
> specific resistance to DIN EN 100 015 $R_V = 10^5 - 10^7\ \Omega$ cm
> edge strip anti-static

> plateau de travail
> conductance volumique, résistivité selon DIN EN 100 015 $R_V = 10^5 - 10^7\ \Omega$ cm
> chants antistatiques

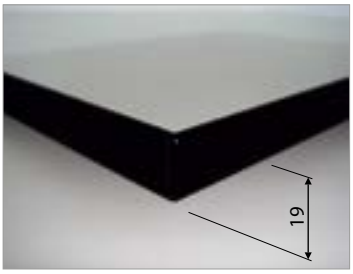

Artikelnummer *> article number* *> numéro d'article*	**Maße** *> dimensions* *> dimensions*	**Farbe** *> colour* *> couleur*
07.00407.80	1000 x 555 x 19 mm	grau / *grey / gris*
07.00408.80	1250 x 555 x 19 mm	grau / *grey / gris*
07.00409.80	1500 x 555 x 19 mm	grau / *grey / gris*
07.00410.80	2000 x 555 x 19 mm	grau / *grey / gris*
07.00411.80	1000 x 600 x 19 mm	grau / *grey / gris*
07.00413.80	1250 x 600 x 19 mm	grau / *grey / gris*
07.00414.80	1500 x 600 x 19 mm	grau / *grey / gris*
07.00415.80	2000 x 600 x 19 mm	grau / *grey / gris*
07.00399.80	1000 x 755 x 19 mm	grau / *grey / gris*
07.00416.80	1250 x 755 x 19 mm	grau / *grey / gris*
07.00417.80	1500 x 755 x 19 mm	grau / *grey / gris*
07.00418.80	2000 x 755 x 19 mm	grau / *grey / gris*
07.00419.80	1000 x 800 x 19 mm	grau / *grey / gris*
07.00420.80	1250 x 800 x 19 mm	grau / *grey / gris*
07.00421.80	1500 x 800 x 19 mm	grau / *grey / gris*
07.00422.80	2000 x 800 x 19 mm	grau / *grey / gris*

ESD-Tischplatte 38 mm

> ESD-table top 38 mm
> plateau de table ESD 38 mm

> Tischplatte volumenleitfähig
> Volumenwiderstand nach DIN EN 100 015 $R_V = 10^5 - 10^7\ \Omega$ cm
> Umleimer antistatisch

> table top volume-conductive
> specific resistance to DIN EN 100 015 $R_V = 10^5 - 10^7\ \Omega$ cm
> edge strip anti-static

> plateau de travail
> conductance volumique, résistivité selon DIN EN 100 015 $R_V = 10^5 - 10^7\ \Omega$ cm
> chants antistatiques

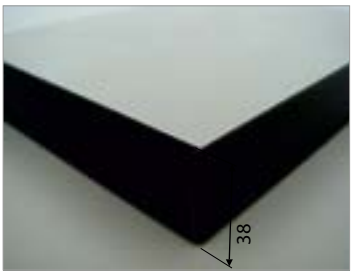

Artikelnummer *> article number* *> numéro d'article*	**Maße** *> dimensions* *> dimensions*	**Farbe** *> colour* *> couleur*
07.00400.80	1000 x 555 x 38 mm	grau / *grey / gris*
07.00401.80	1250 x 555 x 38 mm	grau / *grey / gris*
07.00402.80	1500 x 555 x 38 mm	grau / *grey / gris*
07.00403.80	2000 x 555 x 38 mm	grau / *grey / gris*
07.05029.80	1000 x 600 x 38 mm	grau / *grey / gris*
07.05030.80	1250 x 600 x 38 mm	grau / *grey / gris*
07.05031.80	1500 x 600 x 38 mm	grau / *grey / gris*
07.05032.80	2000 x 600 x 38 mm	grau / *grey / gris*
07.00248.80	1000 x 755 x 38 mm	grau / *grey / gris*
07.00404.80	1250 x 755 x 38 mm	grau / *grey / gris*
07.00405.80	1500 x 755 x 38 mm	grau / *grey / gris*
07.00406.80	2000 x 755 x 38 mm	grau / *grey / gris*
07.05006.80	1000 x 800 x 38 mm	grau / *grey / gris*
07.05007.80	1250 x 800 x 38 mm	grau / *grey / gris*
07.05008.80	1500 x 800 x 38 mm	grau / *grey / gris*
07.05009.80	2000 x 800 x 38 mm	grau / *grey / gris*

FLÄCHENELEMENTE // Alu-Dibond/Blechplatten

> PANEL ELEMENTS // alu-dibond/metal sheet

> REMPLISSAGE // alu-dibond/tôle

Alu-Dibond

> Alu-Dibond
> Alu-Dibond

> außen: Alu eloxiert
Kern: Kunststoff schwarz
> Zuschnitt auf Anfrage
> s (Stärke) = 4 / 6 mm

> external: alu-anodized
core: black plastic material
> dimensions on request
> s (thickness) = 4 / 6 mm

> extérieur: aluminium anodisé
noyau: matière plastique noir
> dimensions sur demande
> s (calibre) = 4 / 6 mm

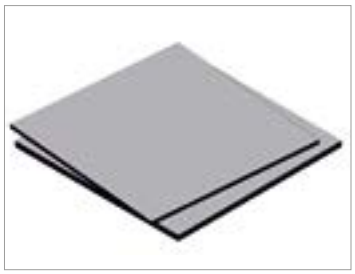

Artikelnummer *> article number* *> numéro d'article*	**Maße** *> dimensions* *> dimensions*	**Farbe** *> colour* *> couleur*
93.10003.00000	1500 x 3500 x 4 mm	eloxiert / *anodized / anodisé*
93.10065.00000	1250 x 2500 x 6 mm	eloxiert / *anodized / anodisé*
Zuschnitte mit Maßangaben auf Anfrage *		
Zuschnitte mit Bearbeitungen mit Skizze auf Anfrage **		

Blech

> metal sheet
> tôle

> Werkstoff: Stahl, VA, Alu
> Oberfläche: beschichtet, blank oder eloxiert
> 1 mm (ST): m = 7,9 kg/m²
> 1 mm (VA): m = 8,0 kg/m²
> 1 mm (Al): m = 2,7 kg/m²
> Farben nach RAL auf Anfrage
> Maße auf Anfrage
> s (Stärke) = 1,5 / 2 / 3 mm

> material: steel, VA, aluminium
> surface: natural finish, coated or anodised
> 1 mm (ST): m = 7.9 kg/m²
> 1 mm (VA): m = 8.0 kg/m²
> 1 mm (Al): m = 2.7 kg/m²
> RAL colours on request
> dimensions on request
> s (thickness) = 1,5 / 2 / 3 mm

> matière: acier, inox, aluminium
> surfaces: naturelle, enduite ou anodisée
> 1 mm (ST): m = 7,9 kg/m²
> 1 mm (VA): m = 8,0 kg/m²
> 1 mm (Al): m = 2,7 kg/m²
> couleurs selon RAL sur demande
> dimensions sur demande
> s (calibre) = 1,5 / 2 / 3 mm

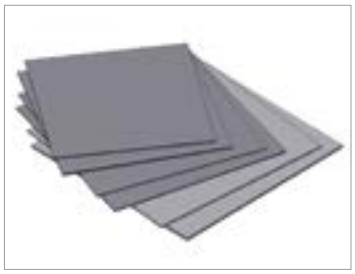

Artikelnummer *> article number* *> numéro d'article*	**Maße** *> dimensions* *> dimensions*	**Farbe** *> colour* *> couleur*	**kg/m²** *> kg/m²* *> kg/m²*
93.10008.00000	Stahlblech 1000 x 2000 x 1,5 mm	verzinkt / *galvanised / galvanisé*	11,9
93.10009.00000	Stahlblech 1000 x 2000 x 2,0 mm	verzinkt / *galvanised / galvanisé*	15,8
93.10013.00000	VA-Blech 1000 x 2000 x 1,5 mm	Inox	12,0
93.10014.00000	VA-Blech 1000 x 2000 x 2,0 mm	Inox	16,0
93.10060.00000	Alu-Blech 1000 x 2000 x 2,0 mm	blank / *blank / nu*	5,4
93.10213.00000	Alu-Blech 1000 x 2000 x 4,0 mm	blank / *blank / nu*	8,1
Zuschnitte mit Maßangaben auf Anfrage *			
Zuschnitte mit Bearbeitungen mit Skizze auf Anfrage **			

* *> blanks with dimension information on request*
> découpes avec cotes sur demande
** *> processed blanks with a sketch on request*
> découpes avec traitements avec croquis sur demande

Wellgitter

> woven mesh
> grille ondulée

- **> hohe Festigkeit des Stahldrahtes**
- **> geeignet für beanspruchte Sicherheitseinrichtungen**
- **> Schutz vor Durchgreifen bzw. großen Teilen**
- **> Oberfläche: verzinkt**

> high-strength steel wire
> suitable for highly stressed safety installations
> protection against reaching in or for large parts
> surface: galvanised

> résistance élevée du fil d'acier
> adapté pour installations de sécurité fortement sollicitées
> ne protège que contre l'intrusion ou contre les grandes pièces
> surface : zinguée

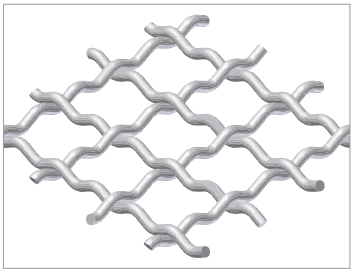

Artikelnummer *> article number* *> numéro d'article*	**Maße** *> dimensions* *> dimensions*	**Farbe** *> colour* *> couleur*	**kg/m²** *> kg/m²* *> kg/m²*
97.10066.00000	30 x 30 x 3 mm 1000 x 2000 mm	verzinkt / *galvanised /* *galvanisé*	3,7
97.10068.02331	40 x 40 x 4 mm 1220 x 1990 mm	verzinkt / *galvanised /* *galvanisé*	4,9
97.10068.02332	40 x 40 x 4 mm 970 x 1990 mm	verzinkt / *galvanised /* *galvanisé*	4,9
Zuschnitte mit Maßangaben auf Anfrage *			
Zuschnitte mit Bearbeitungen mit Skizze auf Anfrage **			

** > blanks with dimension information on request*
> découpes avec cotes sur demande
*** > processed blanks with a sketch on request*
> découpes avec traitements avec croquis sur demande

Gittereinfassprofil
> mesh clamping profile
> profil d'encadrement

Ihre Vorteile:
- **> Aufnahme von Wellgitter 30x30x3 mm und 40x40x4 mm**
- **> besonders stabil durch tiefen Einschub**
- **> einfache und schnelle Montage**
- **> Zuschnitt auf Anfrage**

Your advantages:
- *> fastener for woven mesh 30x30x3 mm and 40x40x4 mm*
- *> deep cavity for greater sturdiness*
- *> easy and fast assembly*
- *> dimensions on request*

Vos avantages:
- *> fixation de grillage ondulé 30x30x3 mm et 40x40x4 mm*
- *> particulièrement robuste par introduction profonde*
- *> montage simple et rapide*
- *> dimensions sur demande*

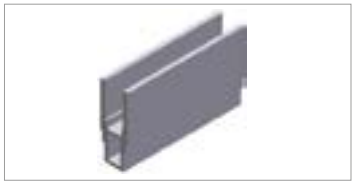

Artikelnummer *> article number* *> numéro d'article*	**Maße** *> dimensions* *> dimensions*	**Farbe** *> colour* *> couleur*	**kg/m²** *> kg/m²* *> kg/m²*
05.01117.00	30 x 10 x 6000 mm	eloxiert */ anodized / anodisé*	0,3
05.01118.00	30 x 12 x 6000 mm	eloxiert */ anodized / anodisé*	0,3

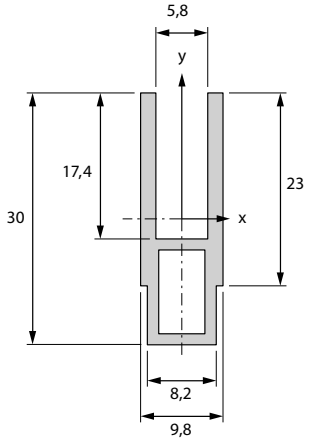

05.01117.00
für Wellengitter 30 x 30 x 3
> pour grillage ondulé 30 x 30 x 3
> for wave grid 30 x 30 x 3

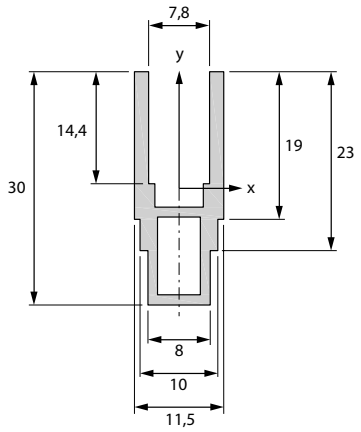

05.01118.00
für Wellengitter 40 x 40 x 4
> pour grillage ondulé 40 x 40 x 4
> for wave grid 40 x 40 x 4

Eckelemente
> corner elements
> éléments de coin

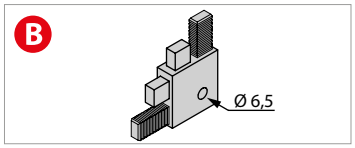

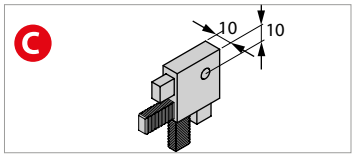

Artikelnummer *> article number* *> numéro d'article*	**Beschreibung** *> description* *> description*	**Material/Farbe** *> colour/material* *> couleur/matériel*
05.01146.00	Eckelement außen */ external corner elements / éléments de coin extérieur*	NBR schwarz */ NBR black / NBR noir*
05.01147.00	Eckelement innen */ internal corner elements / éléments de coin intérieur*	NBR schwarz */ NBR black / NBR noir*

HJ-14L
» 3.18

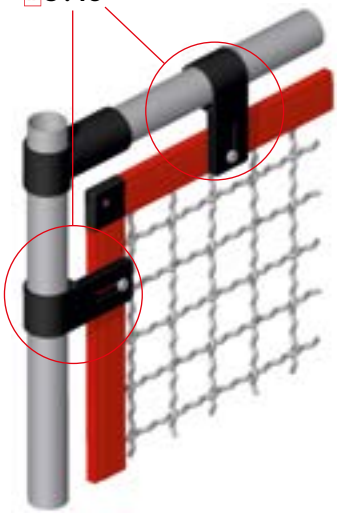

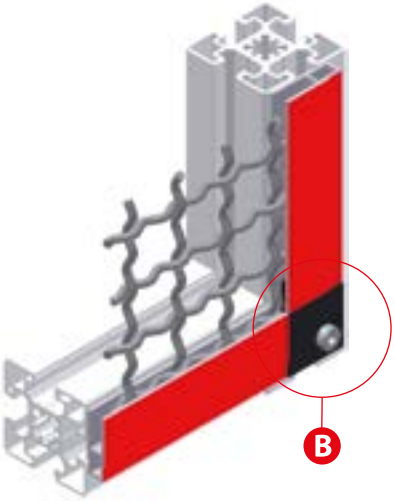

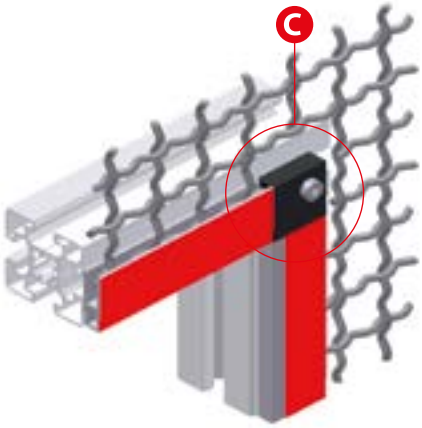

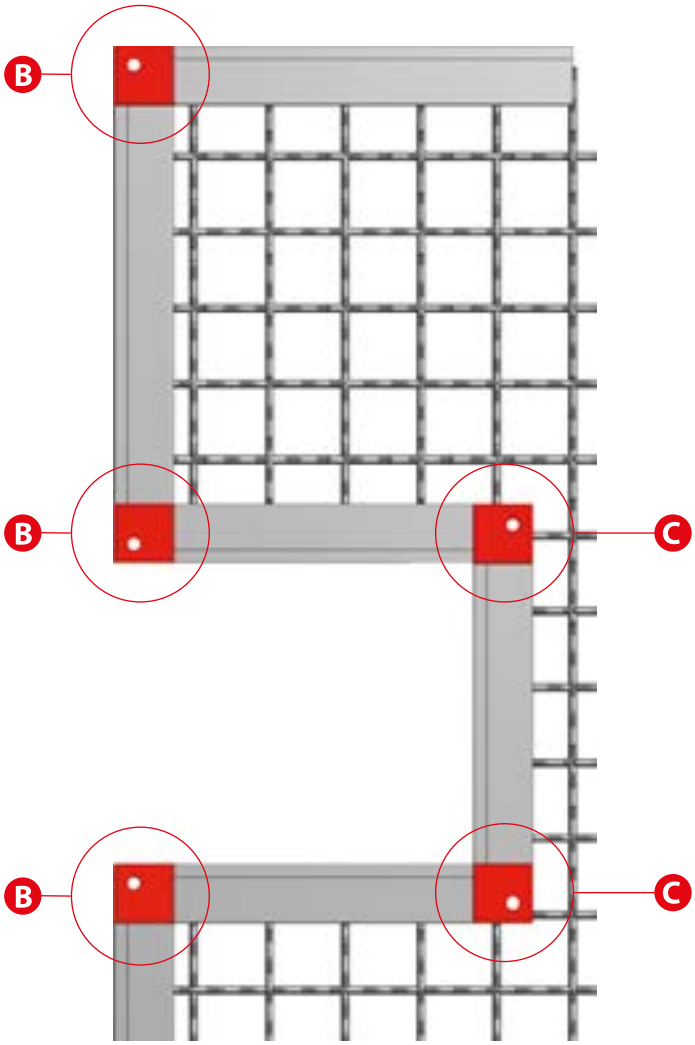

Systemschrauben
> *system screws*
> *vis du système*

Rohrmutter M6
> *tube nut M6*
> *ecrou tubulaire M6*

M6	● 08.00239.10	1000
	○ 08.00239.00	1000

Verbinderschraube M6
> *connector screw M6*
> *vis de connecteur M6*

M6x25	● 08.00231.10	1000
	○ 08.00231.00	1000
M6x30	● 08.00233.10	1000
	○ 08.00233.00	1000

Bohrschraube 4,2x16
> *drilling screw*
> *vis autoforeuse*

Linsenkopf - 6kt. Torx	○ 08.00232.00	1000
Senkkopf - Kreuz	○ 08.00235.00	1000
Senkkopf - 6kt. Torx	○ 08.00695.00	1000

Klemmschraube
> *clamp screw*
> *vis de serrage*

M8x16	○ 08.00652.00	200
	● 08.00652.10	200

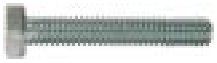

Sechskantschraube
> *hex screw DIN 933*
> *vis à six pans DIN 933*

M6x12	○ 99.00213.00	500
M6x16	○ 99.00401.00	500
M6x20	○ 99.00068.00	500
M8x25	○ 99.00182.00	200
M8x30	○ 99.00038.00	200
M8x40	○ 99.00009.00	200
M8x50	○ 99.00062.00	200
M8x60	○ 99.00687.00	200
M8x65	○ 99.00063.00	200
M8x70	○ 99.00642.00	200
M10x25	○ 99.00408.00	200
M10x30	○ 99.00409.00	200
M10x40	○ 99.00410.00	100

Zylinderschraube DIN 912
> *cylinder screw DIN 912*
> *vis cylindrique DIN 912*

M6x12	○ 99.00109.00	500
M6x16	○ 99.00070.00	500
M6x20	○ 99.00121.00	500
M8x16	○ 99.00019.00	200
M8x20	○ 99.00659.00	200
M8x25	○ 99.00146.00	200
M8x30	○ 99.00660.00	200
M8x40	○ 99.00091.00	200
M8x50	○ 05.01620.00	200
M8x60	○ 99.00167.00	200
M10x25	○ 99.00119.00	200
M10x30	○ 99.00678.00	200
M10x40	○ 99.00118.00	100
M10x50	○ 99.00363.00	100

Senkkopfschraube
> *sunk-head screw*
> *vis à tête fraisée*

M4x20	○ 99.00276.00	500
M4x30	○ 99.00821.00	500
M5x16	○ 05.02342.00	500
M5x20	○ 05.02343.00	500
M6x16	○ 05.01758.00	500
M6x20	○ 05.02346.00	500
M6x35	○ 99.00395.00	200
M6x40	○ 99.00713.00	200
M8x20	○ 05.02351.00	200
M8x30	○ 05.02353.00	200
M8x40	○ 05.02354.00	200
M8x50	○ 99.00161.00	200
M10x20	○ 99.01157.00	200
M10x30	○ 99.00160.00	200

Zahnscheibe

> lock washer

> disque denté

Ø 4	99.00359.00	1000
Ø 5	99.00081.00	1000
Ø 6	99.00029.00	1000
Ø 8,4	99.00073.00	200
Ø 10,5	99.00229.00	200

Unterlegscheibe DIN 125

> flat washer DIN 125

> rondelle inter médiaire, DIN 125

4,3	99.00220.00	1000
5,3	99.00035.00	1000
6,4	99.00057.00	1000
8,4	99.00072.00	1000
10,5	99.00228.00	1000

Federscheibe DIN 137

> spring washer DIN 137

> rondelle élastique DIN 137

B8	99.00280.00	1000
B10	**auf Anfrage** / *on request / sur demand*	1000

Unterlegscheibe (3D) DIN 9021

> flat washer (3D) DIN 9021

> rondelle intermédiaire (3D) DIN 9021

4,3	99.00097.00	500
5,3	99.00056.00	250
6,4	99.00031.00	250
8,4	99.00024.00	100
10,5	99.00104.00	100

Sechskantmutter DIN 934

> hex nut DIN 934

> ecrou à six pans DIN 934

M4	99.00849.00	1000
M5	99.00032.00	1000
M6	99.00049.00	1000
M8	99.00046.00	1000
M10	99.00165.00	1000

Sechskantmutter DIN 985, selbstsichernd

> hex nut DIN 985, self-locking

> ecrou à six pans DIN 985, autofixation

M4	99.00219.00	1000
M5	99.00333.00	1000
M6	99.00332.00	1000
M8	99.00011.00	500
M10	99.00226.00	500

Spanplattenschraube Senkkopf

> chipboard screw sunk-head

> vis pour panneau d'aggloméré, tête fraisée

3,5x16	99.00164.00	1000
3,5x25	99.00647.00	1000
3,5x45	99.00719.00	500
4,0x25	99.00221.00	1000
4,0x30	99.00670.00	500
4,0x40	99.00645.00	500
4,5x40	99.00646.00	500
4,5x50	99.01097.00	500
5,0x60	99.00269.00	200
5,0x70	99.00248.00	200

SHADOWBOARDS & ARBEITSPLATZELEMENTE

> SHADOWBOARDS & WORKPLACE ELEMENTS

> PANNEAU PORTE-OUTILS & ÉLÉMENTS DE POSTE DE TRAVAIL

Shadowboard
10 . 01 - 10 . 04

Arbeitsplatzbeleuchtung
10 . 05 - 10 . 06

Höhenverstellung
10 . 07 - 10.12

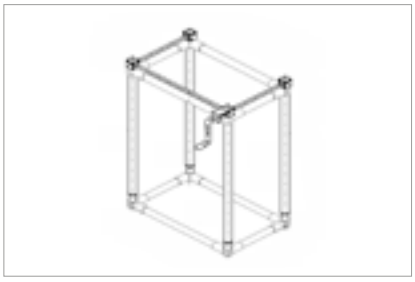

Klemmbrett
10 . 13

Werkzeughalter
10 . 14 - 10 . 18

FM® SYSTEME

10 10 . 00 - 10 . 18

SHADOWBOARDS & ARBEITSPLATZELEMENTE

> SHADOWBOARDS & WORKPLACE ELEMENTS

> PANNEAU PORTE-OUTILS & ÉLÉMENTS DE POSTE DE TRAVAIL

MySHADOWBOARD
> MySHADOWBOARD
> MySHADOWBOARD

Arbeitsplatzorganisation nach dem 5S-Prinzip
> workplace organisation according to the 5S principle
> organisation de poste de travail selon le principe 5S

WIR BESEITIGEN IHR CHAOS!
> WE ELIMINATE CHAOS!
> NOUS ÉLIMINONS LEUR CHAOS!

Ihr "MySHADOWBOARD" als Teileaufnahme für einen ordentlichen Arbeitsplatz im Büro, der Produktion oder im Lager - ganz individuell und überall einsetzbar!

Your "MySHADOWBOARD" as part holder for an ordinary workplace in the office, the production or storage - quite individual and applicable everywhere!

"MySHADOWBOARD" guarantissent une conservation ordonnée et ergonomique des outils et pièces sur le lieu de travail!

Ihre Vorteile
> your advantages
> leurs avantages

> Sauberkeit und Ordnung am Arbeitsplatz	*> cleanliness and tidiness at the workplace*	*> ordre et propreté sur le lieu de travail*
> Optimierung von Arbeitsprozessen	*> optimisation of work process*	*> optimisation des processus de travail*
> Reduzierung von unproduktiven Suchzeiten	*> reduction of unproductive search times*	*> réduction de temps de recherche improductifs*
> Verkürzung Ihrer Produktionszeiten	*> reduction of your production times*	*> raccourcissement de vos temps de production*
> Senkung Ihrer Produktionskosten	*> reduction of your production costs*	*> baisse de vos temps de production*
> flexible Anordnung der Teile	*> flexible arrangement of the parts*	*> disposition flexible des pièces*

MySHADOWBOARD
> MySHADOWBOARD
> MySHADOWBOARD

individuelle Ausführung:
> individually design:
> conception individuellement:

① **Anzahl des konfigurierten Boards**
> number of the configured boards
> le nombre de boards configurer

② **Länge in mm**
> length in mm
> longueur à mm

③ **Breite in mm**
> width in mm
> largeur à mm

④ **Höhe in mm**
> height in mm
> altitude à mm

⚠ **bei Angebotsanforderung ein Kreuz für die gewünschte Ausführung bzw. die gewünschte Stückzahl eintragen**
> if a quotation is requested, tick the required model and enter the required quantity
> pour une demand, frime la version et nombre de pièces s'il vous plaît

X

2

⑤ **Werkstoff** INFO
> material
> matériau

Schaumstoff LD-45
> foam material LD-45
> mousse synthétique LD-45

PVC-Hartschaum
> PVC rigid foam
> mousse dure PVC

POM
> POM
> POM

⑥ **Farbe** INFO
> colour
> couleur

⑦ **Scanmöglichkeiten**
> scan possibilities
> scan des possibilités

Scan bei FM
> scan at FM
> scan à l'égard de FM

mobiler Scan
> mobile scan
> scan mobile

DXF-Datei
> DXF file
> fichier de DXF

⑧ **Folgeboards**
> repeat order
> ordre supplémentaire

Anfrage an:
> send your request to:
> envoyer la demande à:
vertrieb@fm-systeme.com

INFO **bitte füllen Sie je Shadowboard ein Anfrageformular aus und senden dieses mit einem Bild der Teileanordnung zu**
> please send your request and pictures of the arrangement of components for every Shadowboard to FM
> diffusé la demande et arrangement des pièces à FM s'il vous plaît

weitere Informationen zu Werkstoffen und Farben
> further information on material and colours
> information sur matériau et couleur
» **10 . 03**

> MySHADOWBOARD

Werkstoff: Schaumstoff LD-45

> material: PVC rigid foam LD-45
> matériau: mousse dure PVC LD-45

oben 5 mm schwarz, unten farbig
> above 5 mm black, underneath coloured
> 5 mm noir au-dessus, coloré en bas

Standardstärken zweifarbig
> standard strength bicolor
> force standard bicolore
30 mm, 45 mm, 65 mm

zweifarbige Matten (alle Stärken) **1970 x 970 mm**
> mats bicolour (all strenghts)
> natte bicolore
einfarbige Matten 5 bis 30 mm **2000 x 1000 mm**
> mats unicolour from 5 to 30 mm
> natte unicolore de 5 à 30 mm
einfarbige Matten 35 bis 65 mm **1970 x 970 mm**
> mats unicolour from 35 to 65 mm
> natte unicolore de 35 à 65 mm

Werkstoff: PVC-Hartschaum

> material: foam material
> matériau: mousse synthétique

oben 5 mm farbig, unten weiß
> above 5 mm coloured, underneath white
> 5 mm coloré au-dessus, blanc en bas

Standardstärken zweifarbig
> standard strength bicolor
> force standard bicolore
35 mm, 45 mm, 65 mm

zweifarbige Platten (alle Stärken) **1220 x 1000 mm**
> boards bicolour (all strenghts)
> panneau bicolore
einfarbige Platten
> boards unicolour
> panneau unicolore

5 mm:	**1220 x 3050 mm**
10 mm:	**1250 x 3000 mm**
19 mm:	**1250 x 3000 mm**
30 mm:	**1250 x 3000 mm**

ölbeständig
> oil-resistant
> résistant à l'huile

Werkstoff: POM

> material: POM
> matériau: POM

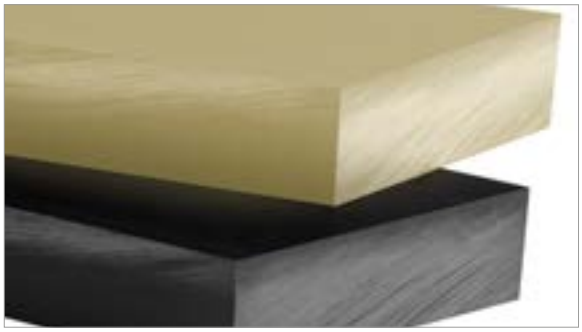

nur einfarbig erhältlich
> only unicoloured available
> juste s'acheter unicolore

Standardstärke
> standard strength
> force standard
30 mm

vollständige Platten **2000 x 1000 mm**
> boards complete
> panneau exhaustive

ölbeständig
> oil-resistant
> résistant à l'huile

Anwendungsbeispiele

> application examples
> exemples d´application

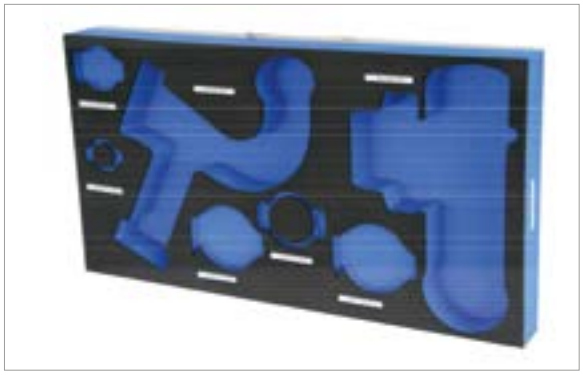

ARBEITSPLATZBELEUCHTUNG
> LIGHTED WORK STATION
> ILLUMINATION DE POSTE DE TRAVAIL

System-LED
> LED lamp
> lampe diode lumineuse

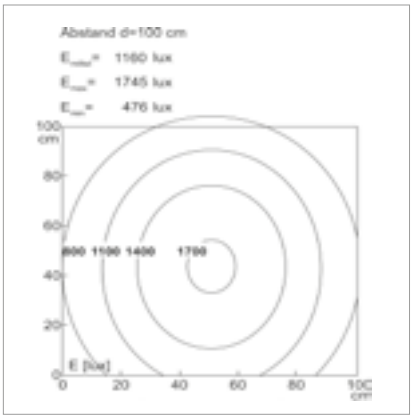

07.00230.00
L = 898 mm, mit Dimmung
> L = 898 mm, with dimming
> L = 898 mm, avec gradation

07.00230.10
L = 898 mm, ohne Dimmung
> L = 898 mm, without dimming
> L = 898 mm, sans gradation

Anbau mit Verbinder HJ-14 L
> mounting with Hj-14 L
> montage additionnel avec HJ-14 L
» **3 . 21**

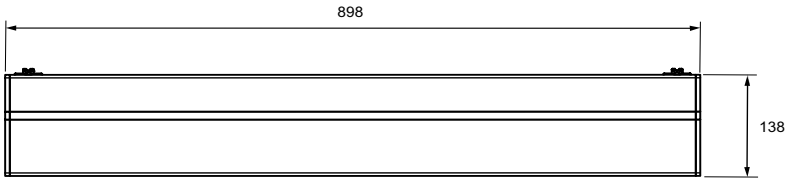

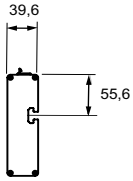

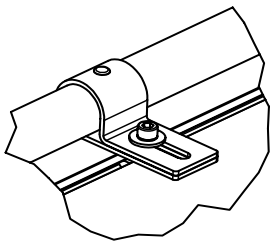

> matte Abdeckung - keine blendende Lichtreflexion	*> matt cover - no glaring light reflection*	*> cache mat - aucune réflexion de la lumière*
> tageslichtweiß (5.200K - 5.700K) oder naturalweiß (4.000K - 4.500K)	*> daylight white (5.200K - 5.700K) or natural white (4.000K - 4.500K)*	*> blanc lumière du jour (5.200K - 5.700K) ou blanc naturel (4.000K - 4.500K)*
> Lichtaustritt über die komplette Leuchtenbreite	*> light emission over complete luminaire width*	*> sortie de lumière sur toute la largeur*
> flimmerfreies Licht	*> flicker-free light*	*> lumière sans scintillement*
> 48 Watt	*> 48 watt*	*> 48 watt*
> 100° Abstrahlwinkel	*> 100° beam angle*	*> 100° angle d´émission*
> stufenlose Dimmung mit Memory-Funktion (optional)	*> infinitely variable dimming with memory function (optional)*	*> réglable en continu avec fonction memory (optionnel)*
> einfache Nachrüstung	*> simple retrofitting*	*> simple à modification*
> 230 V Anschluss	*> 230 V connection*	*> 230 V connection*
> T-Nut an der Rückseite	*> T-slot on backside*	*> écrou à l´arrière*
> Ein-/Ausschalter am Gehäuse	*> on/off switsch on casing*	*> intérrupteur sur le Boitier*
> Verschraubung mit Nutensteinen am/unter T-Nut-Profil	*> screw connection using slot nuts on/under T-slot profiles*	*> fixation avec coulisseau sur/entre profil avec écrou*
> elektrisch durchschaltbar	*> switch through the lights electrically*	*> connection électrique*

Rohr-LED

> pipe LED
> lampe diode lumineuse en tube

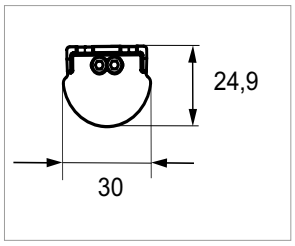

LED-Rohr-Leuchte für eine einfache Integration an ECO-Rohr-Arbeitsplatzstationen
> pipe LED for easy integration on ECO-pipe workplace
> tube de lumière LED pour une facile intégration sur des poste de travail

LED-Rohr-Leuchte mit weißer Abdeckung 24 Volt DC, 120° Abstrahlwinkel
> pipe LED with white cover 24 V DC, 120° beam angle
> tube de lumière LED avec cache blanc 24 V DC, 120° angle d´émission

Anbau mit Verbinder HJ-12 bzw. HJ-6
> mounting with HJ-12 or HJ-6
> montage additionnel avec HJ-12 ou HJ-6
» **3 . 03 / 3 . 06**

Leuchte *> lamp* *> lampe*	LED-Typ *> LED type* *> LED typé*	Daten *> data* *> données*	Artikelnummer *> item No.* *> article No.*
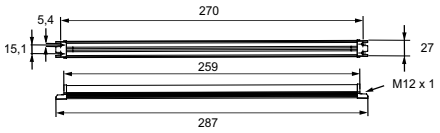	260	L = 287 mm 7 Watt 800 Lux	**07.00233.00**
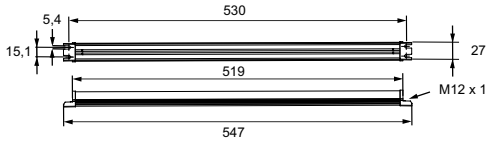	520	L = 547 mm 13 Watt 1300 Lux	**07.00234.00**
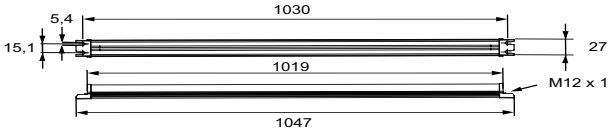	1020	L = 1047 mm 26 Watt 1900 Lux	**07.00235.00**
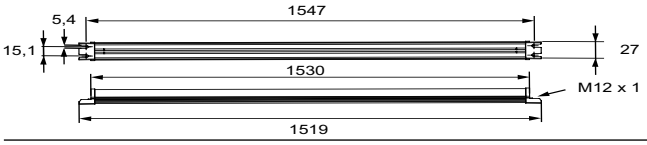	1520	L = 1547 mm 39 Watt 2100 Lux	**07.00236.00**

Steckernetzteil für Rohr-LED

> power-supply for pipe LED
> bloc d'alimentation pour lampe diode lumineuse en tube

07.00237.00
Steckernetzteil
mit M12 Anschluss, 36 Watt
> power-supply unit with M12 connection, 36 watt
> bloc d'alimentation avec connexion M12, 36 watt

HÖHENVERSTELLUNG // mechanisch
> HEIGHT ADJUSTMENT // mechanical
> DÉPLACEMENT EN HAUTEUR // mécanique

Mechanische Höhenverstellung Hub 350 mm

> mechanical height adjusment with lifting 350 mm
> déplacement en hauteur mécanique avec course 350 mm

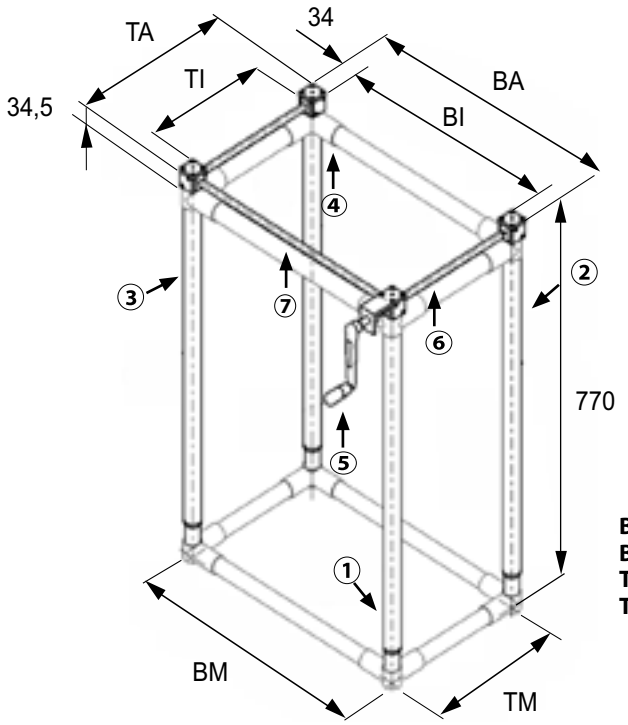

BA = BM + 34
BI = BM - 34
TA = TM + 34
TI = TM - 34

08.00491.00

Typ: ER-mHK
aus ECO-Rohr mit Handkurbel
> type: ER-mHK
ECO pipe with crank-handle
> type: ER-mHK
tube ECO avec came à main
Lieferumfang **1,2,3,4,5**
> scope of delivery
> contenu de la livraison

08.00491.10

Typ: ER-oHK
aus ECO-Rohr ohne Handkurbel
> type: ER-oHK
ECO pipe without crank-handle
> type: ER-mHK
tube ECO dépourvu came à main
Lieferumfang **1,2,3,4**
> scope of delivery
> contenu de la livraison

Teleskopelement

> telescope unit
> dispositif téléscopique

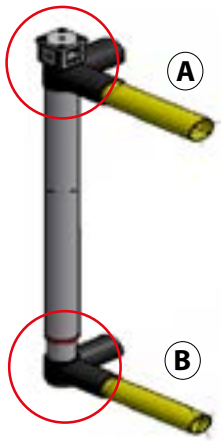

INFO

Am Teleskop keine Rohrverbinder anordnen!
> disposing of the telescope unit without pipe connectors
> dispositif téléscopique exempt de connecteur tubulaire

Lieferumfang:

vier Teleskopelemente Ø:	28/32 - 350
Hubgetriebesatz:	TR 12 x 3
Spindellänge:	400 mm
Hub:	350 mm
Bauhöhe:	776 mm
max. Last:	200 kg

A

Verbinderanbau unterm Getriebe
> connector mounting under the gear
> montage additionnel de connecteur sous l´engrenage

B

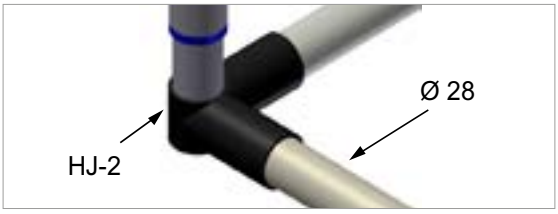

Verbinderanbau am Rohrende
> connector mounting at the end of pipe
> montage additionnel de connecteur à la fin de tube

Anordnung der Teleskoprohre und Antriebswellen

> arrangement of telescope units and transmission shaft
> dispositif téléscopique et les arbre de transmission

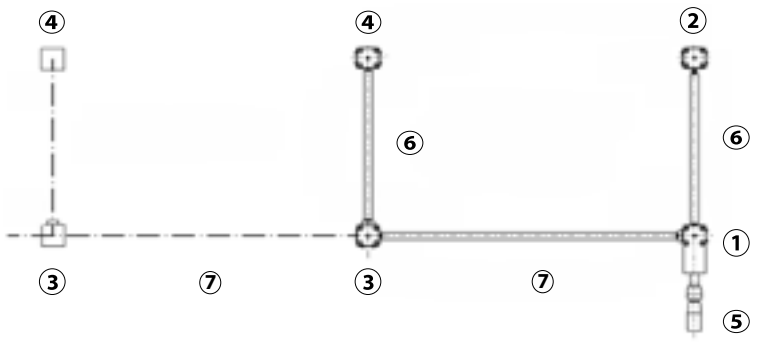

08.00491.20
Erweiterungsbausatz
> extension module
> agrandissement
Lieferumfang 3,4
> scope of delivery
> contenu de la livraison

Länge der Antriebswellen

> length of transmission shaft
> longueur des arbre de transmission

6

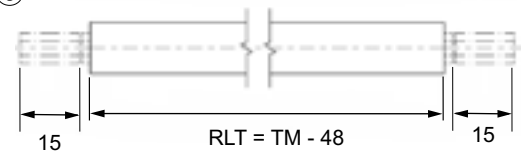

7

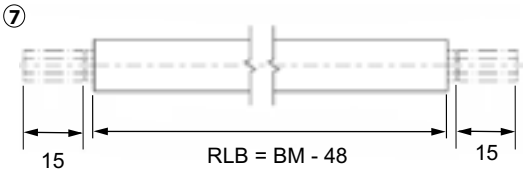

08.00505.00
Antriebswelle
> transmission shaft
> larbre d'entraînement
D12 x SW6
L = 3000 mm

für Zuschnitte Angabe von RLT und RLB erforderlich
> for cut a designation of RLT and RLB will be necessary
> indication de la coupe est nécessaire pour RLT et RLT

Ausrüstungsangaben

> configuration information
> données d'équipement

Betriebsbedingungen:		*operating condition:*		*condition de l'entreprise*	
zulässiges Gesamtgewicht:	**250 kg**	*maximum weight:*	*250 kg*	*poids maximal:*	*250 kg*
max. Drehmomente		*max. torque*		*moment de rotation maximal*	
Lastfahrt:	**3,5 Nm**	*load drive:*	*3,5 Nm*	*tour charge:*	*3,5 Nm*
Dauerfahrt:	**2,5 Nm**	*permanent drive:*	*2,5 Nm*	*tour durée:*	*2,5 Nm*
max. Hub-Einschaltdauer:	**20 %**	*max. duty cycle:*	*20 %*	*facteur de marche:*	*20 %*
max. Antriebsdrehzahl:	**250 min-1**	*max. input speed:*	*250 min-1*	*vitesse de rotation maximal:*	*250 min-1*

HÖHENVERSTELLUNG // elektrisch

> HEIGHT ADJUSTMENT // electric

> DÉPLACEMENT EN HAUTEUR // électrique

Elektrische Höhenverstellung Hub 650 mm (EHV)

> electrical height adjusment with lifting 650 mm (EHV)
> déplacement en hauteur électrique avec course 650 mm (EHV)

①

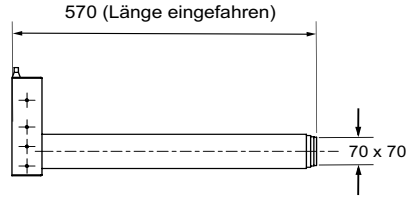

mit Kabel (1200 mm) für die Steuereinheit (24 V)
> with cable(1200 mm) for the control module (24 V)
> avec câble (1200 mm) pour unité de commande (24 V)

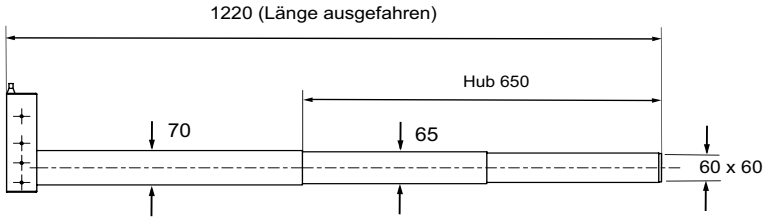

07.01348.00
Zwei- Zylinder-Höhenverstellung mit "Up-Down" Steuerung
(2 x Pos. 1, 1 x Pos. 2, 1 x Pos. 4, 1 x Pos. 6)

07.01349.00
Zwei- Zylinder-Höhenverstellung mit "Up-Down-Memory" Steuerung
(2 x Pos. 1, 1 x Pos. 3, 1 x Pos. 4, 1 x Pos. 6)

07.01398.00
Vier- Zylinder-Höhenverstellung mit "Up-Down" Steuerung
(4 x Pos. 1, 1 x Pos. 2, 2 x Pos. 5, 2 x Pos. 7, 1 x Pos. 8)

07.01399.00
Vier- Zylinder-Höhenverstellung mit "Up-Down-Memory" Steuerung
(4 x Pos. 1, 1 x Pos. 3, 2 x Pos. 5, 2 x Pos. 7, 1 x Pos. 8)

Vorteile:
> großer Hub
> geringe Einbauhöhe
> schnelle Verfahrgeschwindigkeit
> Erweiterung auf vier Hubsäulen möglich

advantages:
> big hub
> low installation height
> rapid movement speed
> extension to four lifting columns possible

avantages :
> course grande
> faible hauteur de l'appareillage
> grande vitesse
> agrandissement possible

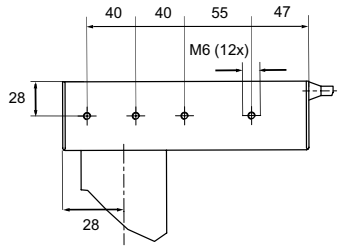

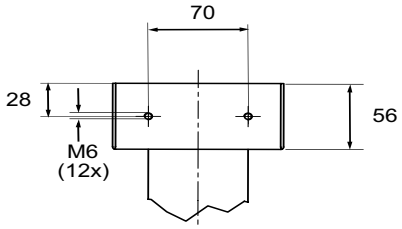

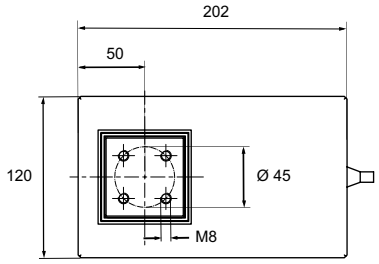

Technische Daten

> technical details
> notice technique

> Hubsäule:	**60/65/70 mm**	*> lifting column:*	*60/65/70 mm*	*> colonnes de table:*	*60/65/70 mm*
> Hub:	**650 mm**	*> hub:*	*650 mm*	*> course:*	*650 mm*
> Höhe eingefahren:	**570 mm**	*> height retracted:*	*570 mm*	*> épaisseur embrochée :*	*570 mm*
> Höhe ausgefahren:	**1220 mm**	*> height extended:*	*1220 mm*	*> épaisseur sorti:*	*1220 mm*
> Gewicht:	**7,5 kg**	*> weight:*	*7.5 kg*	*> poids:*	*7,5 kg*
> Hebeleistung:	**50 kg/Bein**	*> load:*	*50 kg/leg*	*> charge:*	*50 kg/jambe*
> max. Geschwindigkeit:	**36 mm/s**	*> max. speed:*	*36 mm/s*	*> vitesse maximale:*	*36 mm/s*
> Länge Motorkabel:	**1200 mm**	*> cable length:*	*1200 mm*	*> encablure:*	*1200 mm*
> Biegemoment maximal (statisch):	**150 Nm**	*> maximum bending moment (static):*	*150 Nm*	*> moment de flexion maximal (statique):*	*150 Nm*
> Netzanschluss:	**230 V AC**	*> power supply:*	*230 V AC*	*> alimentation sur secteur:*	*230 V AC*

Bedienelement "Up-Down" (EHV)

> operational control "Up-Down" (EHV)
> élément de commande "Up-Down" (EHV)

②

Handschalter "Up-Down" mit Kabel (1,8 m, 24V)
> hand switch "Up-Down" with cable (1.8 m, 24V)
> commutateur manuel "Up-Down" (1,8 m, 24V) avec câble

Steuereinheit EHV-2

> control module EHV-2
> unité de commande EHV-2

④

Steuereinheit EHV-2
für den Einsatz von zwei Hubsäulen
> control module EHV-2 to be used for two lifting columns
> unité de commande EHV-2 en échange de deux colonnes de table

Anwendungsbeispiel

> application example
> exemple d'application

Bedienelement "MEMORY" (EHV)

> operational control "MEMORY" (EHV)
> élément de commande "MEMORY" (EHV)

③

Handschalter "Memory" mit Kabel (2,0 m, 24 V)
mit 4 Memory Positionen und Up-Down Funktion
> hand switch "Memory" with cable (2.0 m, 24 V) with 4 memory positions and Up-Down function
> commutateur manuel "Memory" avec câble (2,0 m, 24 V) avec 4 positions de memory et fonction Up-Down

Steuereinheit EHV-2 x 2

> control module EHV-2 x 2
> unité de commande EHV-2 x 2

⑤

Steuereinheit EHV-2 x 2
für den Einsatz von vier Hubsäulen
> control module EHV-2 x 2 to be used for four lifting columns
> unité de commande EHV-2 x 2 en échange de quatre colonnes de table

Kabel Steuereinheit EHV-2

> cable for control module EHV-2
> câble pour unité de commande EHV-2

⑥

technische Daten: Kabel 3,0 m, 230 V
> technical details: cable 3.0 m, 230 V
> notice technique: câble 3,0 m, 230 V

Kabel Steuereinheit EHV-2 x 2

> cable for control module EHV-2 x 2
> câble pour unité de commande EHV-2 x 2

⑦

technische Daten: Kabel 3,0 m, 230 V
> technical details: cable 3.0 m, 230 V
> notice technique: câble 3,0 m, 230 V

Kabel für zwei Steuereinheiten

> cable for two control modules
> câble pour deux unités de commande

⑧

technische Daten: Kabel 1,5 m, 5 V
> technical details: cable 1.5 m, 5 V
> notice technique: câble 1,5 m, 5 V

HÖHENVERSTELLUNG // elektrisch

> HEIGHT ADJUSTMENT // electric

> DÉPLACEMENT EN HAUTEUR // électrique

Elektrische Höhenverstellung Hub 300 mm (EZ)

> electrical height adjusment with lifting 300 mm (EZ)
> déplacement en hauteur électrique with lifting 300 mm (EZ)

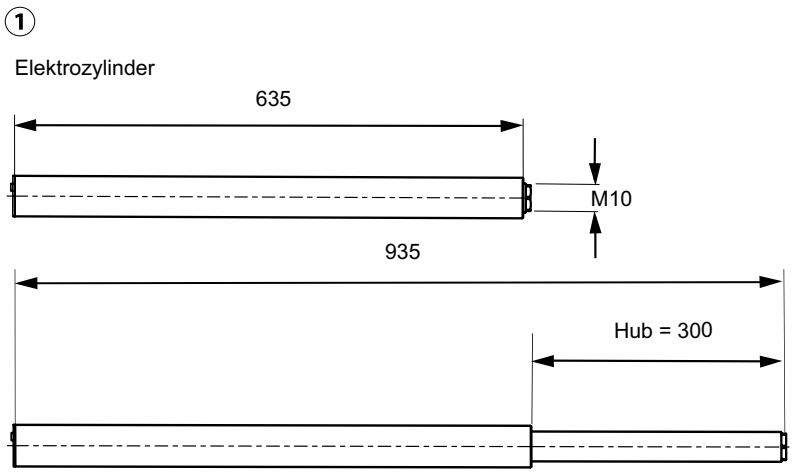

07.01495.00
Höhenverstellung mit "Up-Down" Steuerung
(4 x Pos. 1, 1 x Pos. 2, 1 x Pos. 4, 1 x Pos. 5)

07.01496.00
Höhenverstellung mit "Up-Down-Memory" Steuerung
(4 x Pos. 1, 1 x Pos. 3, 1 x Pos. 4, 1 x Pos. 5)

mit Kabel (2500 mm) für die Steuereinheit (24 V)
> with cable (2500 mm) for the control module (24 V)
> avec câble (2500 mm) pour unité de commande (24 V)

Vorteile:	*advantages:*	*avantages :*
> für hohe Lasten	*> for high loads*	*> pour charge suprême*
> ohne Hydrauliköl	*> without hydraulic oil*	*> dépourvu de pétrole hydraulique*
> verschiedene Hübe wählbar	*> different hubs selectable*	*> course sélectionnable*
> Belastungen auch in Zugrichtung möglich	*> weight at direction of tension possible*	*> les charges possibles aussi dans le sens de traction,*
> sauber	*> clean*	*> propre*
> Grundsystem mit vier Hubsäulen	*> basic system with four lifting columns*	*> système de base avec quatre colonnes de table*
> individuell erweiterbar	*> individually extendible*	*> extensible iindividuellement*

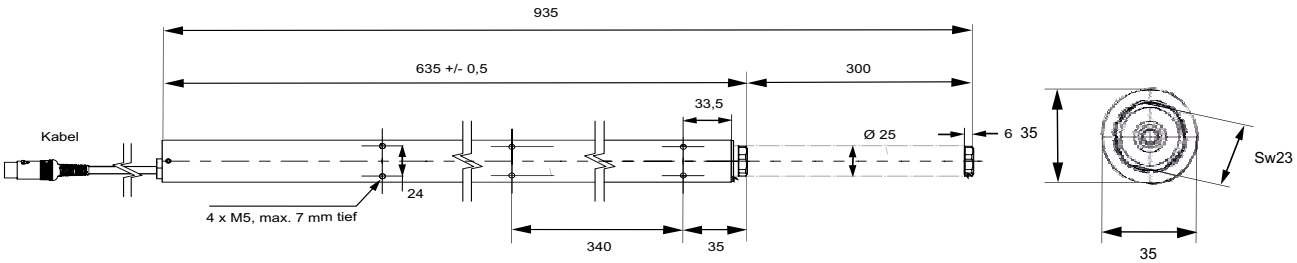

Technische Daten

> technical details
> notice technique

> Hubsäule:	**35 mm**	*> lifting column:*	*35 mm*	*> colonnes de table:*	*35 mm*
> Hub:	**150/200 300/400 mm**	*> hub:*	*150/200 300/400 mm*	*> course:*	*150/200 300/400 mm*
> Höhe eingefahren:	**635 mm**	*> height retracted:*	*635 mm*	*> épaisseur embrochée :*	*635 mm*
> Höhe ausgefahren:	**935 mm**	*> height extended:*	*935 mm*	*> épaisseur sorti:*	*935 mm*
> Hebeleistung:	**150 kg/Bein**	*> load:*	*150 kg/leg*	*> charge:*	*50 kg/jambe*
> max. Geschwindigkeit:	**8 mm/s**	*> max. speed:*	*8 mm/s*	*> vitesse maximale:*	*8 mm/s*
> Eingangsspannung:	**230 V / 50 Hz**	*> input voltage:*	*230 V / 50 Hz*	*> tension d'entrée:*	*230 V / 50 Hz*
> Ausgangsleistung:	**28 VDC 345 VA**	*> output power:*	*28 VDC 345 VA*	*> puissance de sortie:*	*28 VDC 345 VA*
> Standby-Verbrauch:	**0,3 W**	*> standby consumption:*	*0.3 W*	*> consommation standby:*	*0,3 W*

Bedienelement "Up-Down" (EZ)

> operational control "Up-Down" (EZ)
> élément de commande "Up-Down" (EZ)

②

Handschalter "Up-Down" mit Kabel (2,0 m, 24 V)
> hand switch "Up-Down" with cable (2.0 m, 24 V)
> commutateur manuel "Up-Down" avec câble (2,0m, 24 V)

Steuereinheit EZ-4

> control module EZ-4
> unité de commande EZ-4

④

Steuereinheit EZ-4
> control module EZ-4
> unité de commande EZ-4

Anwendungsbeispiel

> application example
> exemple d'application

Elektro-Zylinder eingefahren

Bedienelement "MEMORY" (EZ)

> operational control "MEMORY" (EZ)
> élément de commande "MEMORY" (EZ)

③

Handschalter "Memory" mit Kabel (2,0 m, 24 V)
mit 3 Memory Positionen und Up-Down Funktion
> hand switch "Memory" with cable (2.0 m, 24 V) with 3 memory positions and Up-Down function
> commutateur manuel "Memory" avec câble (2,0 m, 24 V) avec 3 positions de memory et fonction Up-Down

Anschlusskabel EZ-4

> cable connection EZ-4
> câble de sortie EZ-4

⑤

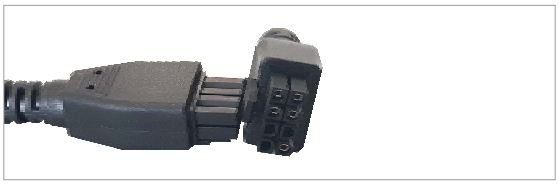

Stromkabel EZ-4 (1,8 m)
> cable connection EZ-4 (1.8 m)
> câble de sortie EZ-4 (1,8 m)

Anwendungsbeispiel

> application example
> exemple d'application

Elektro-Zylinder ausgefahren

Klemmbrett Hochformat

> clipboard upright format
> porte-bloc format portrait

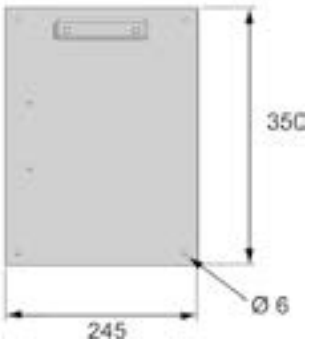

verzinktes Stahlblech mit Klemmbügel
> galvanized steel panel with clamp
> tôle en acier zingué avec étrier

inklusive Befestigung, HJ-14 für ECO Rohr
> fixing inclusive, HJ-14 for ECO pipe
> fixage inclusif, HJ -14 pour tube ECO

08.00214.10

08.00214.00

ohne Befestigung
> without fixing
> exempt de fixage

08.00214.50

Klemmbrett Querformat

> clipboard landscape format
> porte-bloc format à l'italienne

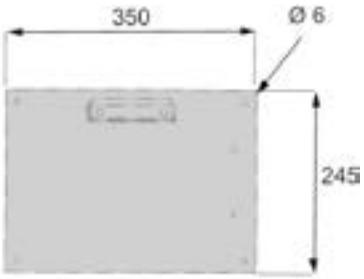

verzinktes Stahlblech mit Klemmbügel
> galvanized steel panel with clamp
> tôle en acier zingué avec étrier

inklusive Befestigung, HJ-14 für ECO Rohr
> fixing inclusive, HJ-14 for ECO pipe
> fixage inclusif, HJ -14 pour tube ECO

08.00215.10

08.00215.00

ohne Befestigung
> without fixing
> exempt de fixage

08.00215.50

WERKZEUGHALTER FÜR PISTOLENSCHRAUBER WZH-P

TOOL HOLDER FOR PISTOL-GRIP SCREWDRIVER WZH-P <

SUPPORT D'OUTIL POUR VISSEUSE PISTOLET WZH-P <

Werkzeughalter WZH-P Ø 45

> tool holder WZH-P Ø 45
> support d'outil WZH-P Ø 45

> Werkzeughalter für Pistolenschrauber
> einfache Montage am ECO-Rohr & Aluprofil
> für die sichere und schnelle Aufnahme und Ablage von Pistolenschraubern
> die Werkzeughalter sind von Ø 45 mm bis Ø 60 mm erhältlich

> tool holder for pistol-grip screwdriver
> simple assembly to ECO pipe & aluminium profile
> for safe and fast attachment and storage of pistol-grip screwdrivers

> the tool holders are available from Ø 45 mm to Ø 60 mm

> d'outil pour visseuse pistolet
> montage simple sur le système de tubes ECO et système de profilés alu
> pour recevoir et déposer de manière simple et sécurisée les visseuses pistolets

> les supports d'outils avec embuts mous sont disponibles de Ø 45 mm à Ø 60 mm

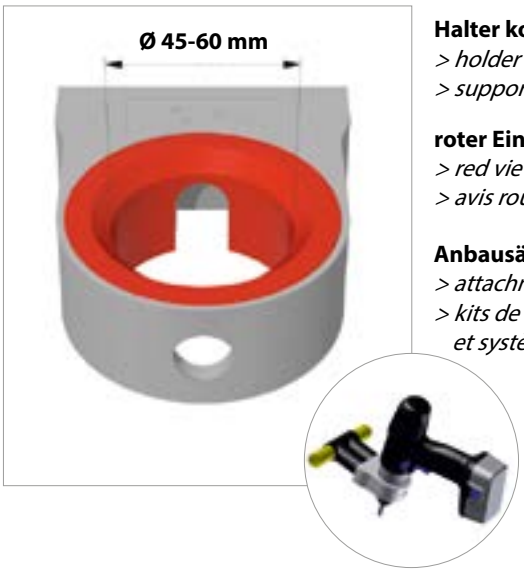

Halter komplett, mit weichem Einsatz Ø 45-60 mm
> holder complete with soft insert Ø 45-60 mm
> support complet avec insert mou Ø 45-60 mm

roter Einsatz für eine bessere Ansicht
> red view for a better representation
> avis rouge pour présentation meilleure

Anbausätze für ECO-Rohr & Aluprofil » 10 . 15
> attachment sets for ECO pipe & aluminium profile
> kits de montage pour système de tubes ECO et système de profilés alu

08.00574.45
Ø = 45

08.00574.50
Ø = 50

08.00574.55
Ø = 55

08.00574.60
Ø = 60

ANBAUSÄTZE FÜR ECO-ROHR

> ATTACHMENT SETS FOR ECO PIPE SYSTEM

> KITS DE MONTAGE POUR SYSTÈME DE TUBES ECO

Anbausatz für WZH-P **schwenkbar**

> attachment set for WZH-P, swivelling
> kit de montage pour WZH-P, pivotant

ohne Werkzeughalter
Anbau an ECO-Rohr Ø 28 mm
> without tool holder
attachment to ECO pipe Ø 28 mm
> sans support d'outil
montage sur tube ECO Ø 28 mm

08.00468.00
Verbinder silber vernickelt
> connector silver nickel-plated
> connecteur nickelé argent

08.00468.10
Verbinder schwarz
> connector black coated
> connecteur laqué noir

Anbausatz für WZH-P **verdrehgesichert**

> attachment set for WZH-P, secured against twisting
> kit de montage pour WZH-P, sécurisé contre une torsion

ohne Werkzeughalter
Anbau an ECO-Rohr Ø 28 mm
> without tool holder
attachment to ECO pipe Ø 28 mm
> sans support d'outil
montage sur tube ECO Ø 28 mm

08.00466.00
Verbinder silber vernickelt
> connector silver nickel-plated
> connecteur nickelé argent

08.00466.10
Verbinder schwarz
> connector black
> connecteur noir

Beispiel **zu Halter für Pistolenschrauber**

> example of holders for pistol grip machines
> exemple de support pour visseuse pistolet

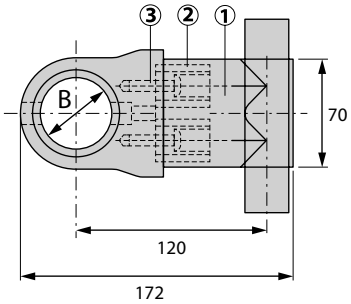

① **08.00044.xx > 2x**
② **08.00488.00 > 2x**
③ **05.01125.00 > 2x**

Anbausatz für WZH-P mit Schwenkplatte

> attachment set for WZH-P, with swivel plate
> kit de montage pour WZH-P, avec plaque pivotante

ohne Werkzeughalter
Anbau am vertikalen und waagerechten Profil
> without tool holder attachment to vertical and horizontal profile
> sans support d'outil montage sur profilé vertical et horizontal

08.00499.40 8
Anbau an Aluprofil-System 40
> attachment to alu profile system 40
> montage sur système de profilés alu 40

08.00499.45 10
Anbau an Aluprofil-System 45
> attachment to alu profile system 45
> montage sur système de profilés alu 45

Anbausatz für WZH-P frei verstellbarer Winkel

> attachment set for WZH-P free, adjustable angle
> kit de montage pour WZH-P libre, angle réglable

ohne Werkzeughalter
> without tool holder
> sans support d'outil

08.00466.40 8
Anbau an Aluprofil-System 40
> attachment to alu profile system 40
> montage sur système de profilés alu 40

08.00466.45 10
Anbau an Aluprofil-System 45
> attachment to alu profile system 45
> montage sur système de profilés alu 45

Anbausatz für WZH-P verdrehgesichert

> attachment set for WZH-P, secured against twisting
> kit de montage pour WZH-P, sécurisé contre une torsion

ohne Werkzeughalter
> without tool holder
> sans support d'outil

08.00479.00 8 10
Anbau an Aluprofil-System 40 & 45
> attachment to alu profile system 40 & 45
> montage sur système de profilés alu 40 & 45

WERKZEUGHALTER FÜR STABSCHRAUBER WZH-S

> TOOL HOLDER FOR BATON SCREWDRIVER WZH-S

> SUPPORT D'OUTIL POUR TOURNEVIS WZH-S

Anbau an ECO-Rohr-System

> attachment to Eco pipe system
> montage sur système de tubes ECO

> Werkzeughalter für Stabschrauber
> beim ECO-Rohr-System von FM Systeme werden die Werkzeughalter mittels rohrumschließenden Verbindern befestigt
> große Ablagefläche für Stabschrauber mit einem Ø max 70 mm

> tool holder for Baton screwdriver
> in the ECO pipe system from FM Systeme, the tool holders are attached with pipe-surrounding connectors

> large shelf surface for Baton screwdrivers with a max. Ø of 70 mm

> support d'ouil pour tournevis
> sur le système de tubes ECO de FM Systeme les supports d'outils sont fixés au moyen de connecteurs entourant les tubes
> grande surface de dépôt pour tournevis avec un Ø max. 70 mm

Werkzeughalter für Stabschrauber als Einzelablage komplett mit Anbausatz

> tool holder for Baton screwdriver, as single shelf complete with attachment set
> support d'outil pour tournevis, comme plateau unique complet avec kit de montage

08.00465.00
Verbinder silber vernickelt
> connector silver nickel-plated
> connecteur nickelé argent

08.00465.10
Verbinder schwarz
> connector black coated
> connecteur laqué noir

Werkzeughalter für Stabschrauber als Tischauflage komplett

> tool holder for Baton screwdriver, complete as table shelf
> support d'outil pour tournevis, complet comme plateau de table

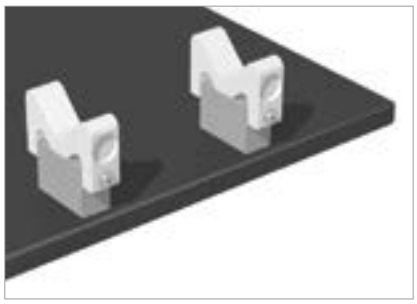

ohne Schrauben für Tischplatte
> without screws for tabletop
> sans vis pour le plateau de table

08.00464.00
Halter mit Befestigungsblock
> holder with attachment block
> support avec bloc de fixation

08.00490.00
Befestigungsblock ohne Halter
> attachment block without holder
> bloc de fixation sans support

Beispiel zu Halter für Stabschrauber

> example of baton screwdriver holders
> exemple de support pour tournevis

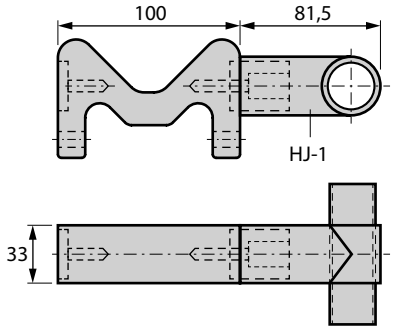

① **08.00489.00 > 1x**
② **08.00488.00 > 1x**
③ **05.01125.50 > 1x**
④ **08.00030.xx > 1x**

WERKZEUGHALTER FÜR STABSCHRAUBER WZH-S

TOOL HOLDER FOR BATON SCREWDRIVER WZH-S <

SUPPORT D'OUTIL POUR TOURNEVIS WZH-S <

Anbau an Aluprofil-System

> attachment to alu profile system
> montage sur système de profilés alu

> Werkzeughalter für Stabschrauber
> bei den Aluprofil-Systemen von FM Systeme werden die Werkzeughal ter mittels Montageschrauben und Hammermuttern in den Aluprofil-Nuten befestigt
> große Ablagefläche für Stabschrauber mit einem Ø max. 70 mm

> tool holder for Baton screwdriver
> in the alu profile system from FM Systeme, the tool holders are attached with assembly screws and hammer nuts in the alu profiles grooves
> large shelf surface for baton screwdrivers with a max. Ø of 70 mm

> support d'outil pour tournevis
> sur les systèmes de profilés alu des FM Systeme, les supports d'outils sont fixés au moyen de vis de montage et d'écrous à marteau dans les rainures de profilés alu
> grande surface de dépôt pour tournevis avec un Ø max. 70 mm

Werkzeughalter für Stabschrauber als Einzelablage

> tool holder for Baton screwdriver, as single shelf
> support d'outil pour tournevis, comme dépôt unique

komplett mit Anbausatz
> complete with attachment set
> complet avec kit de montage

08.00465.40 8
Anbau an Aluprofil-System 40
> attachment to alu profile system 40
> montage sur système de profilés alu 40

08.00465.45 10
Anbau an Aluprofil-System 45
> attachment to alu profile system 45
> montage sur système de profilés alu 45

Werkzeughalter für Stabschrauber als Doppelablage

> tool holder for Baton screwdriver, as dual shelf
> support d'outil pour tournevis, comme dépôt double

komplett mit Anbausatz
> complete with attachment set
> complet avec kit de montage

08.00467.40 8
Anbau an Aluprofil-System 40
> attachment to alu profile system 40
> montage sur système de profilés alu 40

08.00467.45 10
Anbau an Aluprofil-System 45
> attachment to alu profile system 45
> montage sur système de profilés alu 45

BEARBEITUNGS- & MONTAGEWERKZEUGE

> PROCESSING & ASSEMBLY TOOLS

> OUTILS D'USINAGE & MONTAGE

FM® SYSTEME

11 11 . 00 - 11 . 06

BEARBEITUNGS- & MONTAGEWERZEUGE

> PROCESSING & ASSEMBLY TOOLS
> OUTILS D'USINAGE & MONTAGE

Teleskop-Rohrabschneider 6-38mm/ 1/4"-1 1/2" 08.00442.00

> telescopic pipe cutter
> coupe tube télescopique

Abbildung beispielhaft
> sample Illustration
> illustration exemplaire

Material: Stahl, grau beschichtet
> material: steel, grey coated
> matériel: acier, peinture noire

> vier Führungsrollen
> Ersatzschneidrad mit Drehknauf
> exakte Teleskopführung
> leichtes, schnelles Verstellen des Arbeitsbereiches
> mit integriertem Entgrater für V2A-Stahlrohre

> four guide rollers
> cutting wheel for replacement with rotary knob
> accurate telescope guide
> easy and fastening readjusting of the working range
> integrated burr reamer for pipes made of V2A-steel

> quatre galets de guidage
> molette de coupe de rechange dans le pommeau rotatif
> guidage télescopique de précision
> réglage rapide et aisé
> ebarbeur intégré pour tubes acier V2A

Ersatz-Schneidrad für Teleskop-Rohrabschneider 08.00443.00

> spare cutting wheel for pipe cutter
> molette de rechange pour coupe-tube télescopique

Abbildung beispielhaft
> sample Illustration
> illustration exemplaire

Material: Stahl, HSS
> material: steel, high-speed-steel
> matériel: acier, à haute vitesse

Rohr-Innen/Außen-Entgratfräser für Rohre 10-54 mm 08.00444.00

> inner/outer pipe burr remover for pipes 10-54 mm
> tube interne/externe fraise à ébavurer pour tubes 10-54 mm

Abbildung beispielhaft
> sample Illustration
> illustration exemplaire

Material: Alu, poliert
> material: alu, polished
> matériel: acier, peinture gris

> speziell gehärtete und geschliffene Schneiden für leichtes, schnelles Entgraten
> für nichtrostende Stahlrohre, Kupfer-, Messing-, Aluminium- und Kunststoffrohre

> special hardened grinded bits for easy reaming
> for pipes made of copper, steel, stainless steel, aluminium, brass and plastics

> lames spéciales trempées et rectifiées assurant un ébavurage rapide et aisé
> pour tubes acier inox, acier, cuivre, laiton, aluminium et plastiques

Entgrat-Werkzeugsatz B, dreiteilig — 08.00445.00

> deburring tool kit B, 3-piece
> jeu d'outils d'ébavurage B, 3 éléments

Abbildung beispielhaft
> sample Illustration
> illustration exemplaire

Material: Stahl und Kunststoff
> material: steel and plastic
> matériel: lame acier, poignée plastique

> Entgrat-Werkzeugsatz der Ausführung B
> Universal-Kunststoffgriff mit verstellbarem Klingenhalter B für Klingen mit Schaft-Ø 2,6 mm
> einschließlich HSS-Klingen B 10 und B 20

> deburring Tool Kit Type B
> universal plastic handle with adjustable blade holder B for blades with shaft-Ø 2.6 mm
> including HSS blades B 10 and B 20

> jeu d'outils d'ébavurage version B
> poignée universelle avec porte-lame réglable B pour lames lame avec queue Ø 2,6 mm
> avec lames acier rapide B 10 et B 20

Sechskant-Stiftschlüssel mit T-Griff mit SW 5,0x150 mm — 08.00446.00

> hexagonal pin key with T-handle with SW 5.0x150 mm
> clé mâle coudée 6 pans avec poignée en T avec empreinte 5,0x150 mm

Abbildung beispielhaft
> sample Illustration
> illustration exemplaire

Material: Chrom-Vanadium Stahl
> material: chrome vanadium steel
> matériel: acier au chrome vanadium

> ergonomischer Weichzonen-Griff mit Stubby (Seitenabtrieb)
> durchgehende, gehärtete und verchromte Klinge
> Chrom-Vanadium-Stahl

> ergonomic soft-zone handle with Stubby (side angle key)
> continuous, hardened and chrome-plated blade
> chrome vanadium steel

> poignée ergonomique avec zone de contact souple
> lame trempée et chromée
> acier au chrome vanadium

Metallsäge mit Tischgestell — 08.00453.01

> metal saw with saw frame
> scie à métaux avec plateau

Abbildung beispielhaft
> sample Illustration
> illustration exemplaire

> stabile und robuste Ausführung
> stable and robust design
> conception stable et robuste

> Micro-Spray-System — 08.00453.02
> micro-spray system
> systéme de pulvérisation micro

> Sägeblatt Ø 250 mm — 08.00453.10
> saw blade Ø 250 mm
> lame de scie Ø 250 mm

Drehmomentschlüssel mit Pilzkopf 1/4" 4-20 Nm — 08.00447.00

> torque key with mushroom head 1/4" 4-20 Nm
> clé dynamométrique avec tête 1/4" 4-20 Nm

Abbildung beispielhaft
> sample Illustration
> illustration exemplaire

Material: Stahl, grau
> material: steel, grey
> matériel: acier, gris

> Drehmomentschlüssel 1/4" mit Pilzkopf und Einstellbereich 4-20 Nm in stabiler Kunststoffbox
> mit Umsteckvierkant für Rechts-/Linksgang
> Auslösegenauigkeit +/- 3 % Toleranz vom eingestellten Wert

> torque key 1/4" with mushroom head and adjustment range 4-20 Nm in sturdy plastic box
> convertible for clockwise/anti-clockwise operation
> trigger precision +/- 3 % tolerance from set value

> clé dynamométrique 1/4" avec téte et plage de réglage 4-20 Nm sous coffret plastique robuste
> avec inverseur pour marche droit/gauche
> tolérance de précision +/- 3 % de la valeur réglée

Gummi-Kompositionshammer DIN 5128-90 Ø 50 mm — 08.00448.00

> rubber composite hammer DIN 5128-90 Ø 50mm
> maillet caoutchouc DIN 5128-90 Ø 50 mm

Abbildung beispielhaft
> sample Illustration
> illustration exemplaire

Material: Gummi und Holzstiel
> material: rubber and wooden shaft
> matériel: caoutchouc et manche en bois

> mit zwei flachen Bahnen und Eschenstiel
> ca. 95 Shore-Härte
> mit kräftiger Schlagwirkung und wenig Rückprall

> with two flat faces and ash shaft
> ca. 95 Shore hardness
> with high-force impact action and low rebound

> avec deux côtés plats et manche en bois de fréne
> dureté shore env. 95
> grande force de percussion et peu de rebond

Rückschlagfreier Schonhammer Ø 35x110 mm — 08.00449.00

> non-rebounding soft-faced hammer Ø 35x110 mm
> maillet à frappe amorte, sans rebond Ø 35x110 mm

Abbildung beispielhaft
> sample Illustration
> illustration exemplaire

Material: PA und Holzstiel
> material: PA and wooden shaft
> matériel: PA et manche en bois

> mit Nylon-Köpfen und Hickorystiel
> Schlagköpfe austauschbar
> Doppelschlageffekt, der die Schlagkraft annähernd zu 100 % auf das Werkstück bringt (übliche Hämmer nur ca. 55 %)
> Stahlschrotfüllung im Hammerkörper

> with nylon head and hickory shaft
> exchangeable hammer heads
> double impact effect, impact force nearly 100 % on the workpiece (standard hammers only about 55 %)
> steel shot filling for rebound delay

> avec têtes nylon et manche en bois hickory
> embouts interchangeables
> force de percussion doublée: près de 100 % sur la pièce (maillets usuels seulement env. 55 %)
> rebond amorti par garniture grenaille d'acier

Taschen-Bandmaß 08.00450.00

> poket tape measure
> mètre ruban

Abbildung beispielhaft
> sample Illustration
> illustration exemplaire

Material: ABS mit Gummiüberzug
> material: ABS with rubber cover
> matériel: ABS avec revêtement caoutchouc

> Endhaken mit Magnet zur besseren Fixierung
> Länge 3 m und EG-Genauigkeitsklasse II
> ergonomisches Gehäuse aus schlagfestem ABS-Kunststoff mit Gummiüberzug
> abnehmbarer Clip und Handschlaufe

> end hook with magnet for better fastening in place
> 3 m long, EC precision class II
> ergonomic housing made of impact-proof ABS-plastic with rubber cover
> removable clip and hand strap

> embout magnétique
> longueur 3 m et classe de précision II CEE
> boîtier ergonomique ABS à revêtement caoutchouc résistant aux chocs
> clip amovible

Sechskant-Schraubendreher-Einsatz 08.00451.00

> hexagon screwdriver adapter
> douille tournevis 6 pans

Abbildung beispielhaft
> sample Illustration
> illustration exemplaire

Material: Chrom-Vanadium-Stahl
> material: chrome vanadium steel
> matériel: acier chrome vanadium

> Sechskant-Schraubendreher-Einsatz 1/4" für Innensechskant SW 5,0 mm
> Chrom-Vanadium-Stahl, gesenkgeschmiedet und verchromt

> hexagon screwdriver adapter 1/4" for hexagon socket SW 5.0 mm
> chrome vanadium seel, drop-forged and chrome-plated profiles

> douille tournevis 6 pans 1/4" pour 6 pans creux empreinte 5,0 mm
> acier chrome vanadium, matricé et chromé d´alu

Bithalter Innenvierkant 1/4" mit Haltefeder sechskant 08.00452.00

> square socket bit holder 1/4"
> porte-embouts carré femelle 1/4" avec ressort de maintien à 6 pans

Abbildung beispielhaft
> sample Illustration
> illustration exemplaire

Material: Chrom-Vanadium-Stahl
> material: chrome vanadium steel
> matériel: acier chrome vanadium

> Bithalter mit Innenvierkant 1/4"
> Innensechskant mit Haltefeder zur Aufnahme von Bits

> bit holder with 1/4" square socket
> hexagon socket with retaining spring for locating bits

> porte-embouts avec carré femelle 1/4"
> six pans creux avec resort de maintien pour le logement d´embouts

Einschlagwerkzeug für Federkralle M6 — 08.00496.00

> driver tool for spring-loaded M6
> outil d'insertion pour griffes élastiques M6

Einschlagwerkzeug für Federkralle M10 — 08.00544.00

> driver tool for spring-loaded M10
> outil d'insertion pour griffes élastiques M10

Sicherungszange — 08.00673.00

> fuse tongs
> blochet

> Montagezange für die Montage, Demontage von Rollen
> für die Rollenschiene Typ 40

> fuse tongs for installation and disassembly of rollers
> for roller tracks type 40

> blochet pour montage et démontage de rouleau
> pour rails à rouleau type 40

Abbildung beispielhaft
> sample Illustration
> illustration exemplaire

SYSTEMBESCHREIBUNG

> SYSTEM DESCRIPTION

> DESCRIPTION DU SYSTÈME

Lean Management
12 . 01 - 12 . 04

Rohr- & Verbindersystem
12 . 05

Systemvorteile
12 . 06

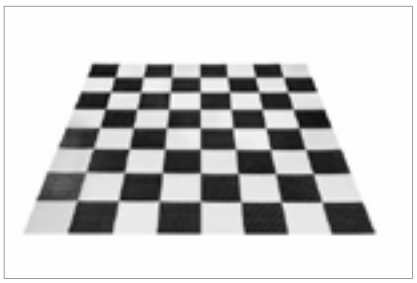

Planung und Berechnung
12 . 07 - 12 . 08

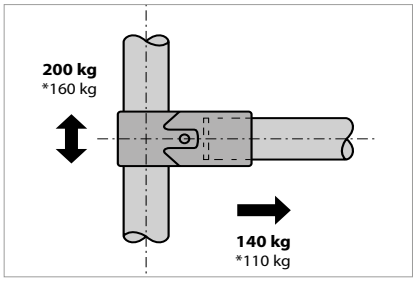

Workshop, Service, Beratung
12 . 09

FM SYSTEME ®

12 12 . 00 - 12 . 10

SYSTEMBESCHREIBUNG

> SYSTEM DESCRIPTION
> DESCRIPTION DU SYSTÈME

SYSTEMBESCHREIBUNG // Lean Management

> SYSTEM DESCRIPTION // Lean Production

> DESCRIPTION DU SYSTÈME // Production Lean

LEAN ist eine Philosophie, deren Ansatz keinen vordefinierten Weg vorgibt. Der beschrittene Weg garantiert eine kontinuierliche Verbesserung (Kaizen)!

Wertschöpfung optimieren

Definiere, wofür der Kunde bereit ist zu zahlen! Beschreibe Wertschöpfung für jedes Produkt.

> **Kundenwunsch ist Maßstab**

KVP-Prozess für stetige Verbesserung

Ordnung am Arbeitsplatz mit der 5S-Methode.

> **organisiere eine saubere und funktionelle Umgebung**

Wertströme optimieren

Beschreibe einfach, wie der Wert des Produktes erzeugt wird und wie Material und Informationen vom Zulieferer zum Kunden fließen.

> **zeichne die Wertströme**

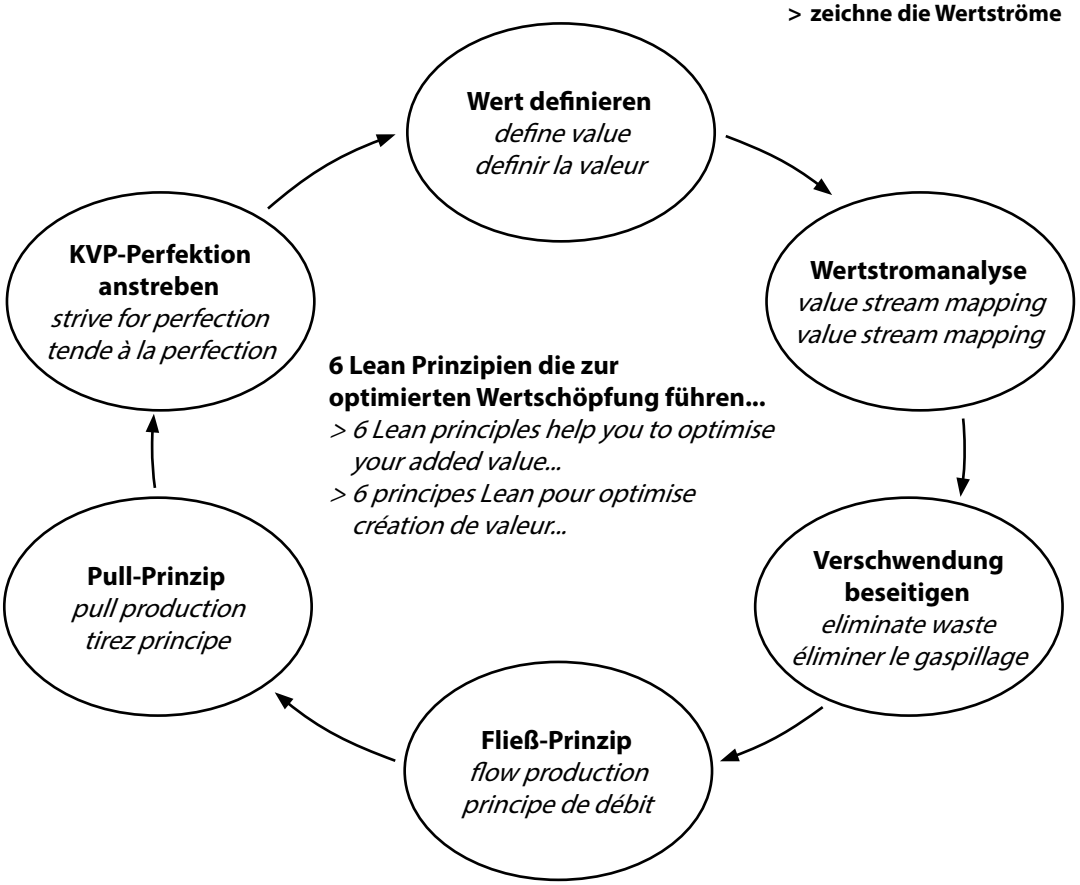

Produktionsmengen nach Kundenbedarf

Produziere nur nach Kundenbedarf!

> **reduziere die Abhängigkeit von Prognosen**

Fertigungsfluss ohne Bestände

> **reduziere die Durchlaufzeiten drastisch**

Verschwendung vermeiden

Vermeide alle Tätigkeiten, die nicht der Wertschöpfung dienen.

> **optimales Vorgehen über den KVP-Prozess siehe Seite 13 . 05**

DIE BASIS

> Rohr Ø 28 mm und 32 mm
> einfache und flexible Verbinder
> Rollenschienen und Rollen
> Zubehör und Ergänzungen

THE BASE

> pipe Ø 28 mm and 32 mm
> connectors simple and flexible
> roller tracks and rollers

> accessories and supplements

LA BASE

> tube Ø 28 mm et 32 mm

> connecteur simple et flexible
> tasseaux à rouleaux et rouleaux
> accessoires et compléments

DAS KONZEPT

Mit wenigen Produkten und einfachen Lösungen den Materialfluss und die Produktionsabläufe effizient optimieren.

THE CONCEPT

With few products and simple solutions for efficient optimisation of material flows and production processes.

LE CONCEPT

Optimiser les approvisionnements de matériel de manière simple et rapide.

DAS PRODUKT

Vielfältige Auswahlmöglichkeiten an Rohren, Verbindern und Zubehör zur Planung und Ausführung nutzungsorientierter Anwendungen.

THE PRODUCT

A wide range of pipes, connectors and accessories to choose from when planning and designing useoriented applications.

LE PRODUIT

Possibilités de choix multiples de tubes, connecteurs et accessoires pour la planification et conception d'applications orientées utilisateur.

DAS UNTERNEHMEN

FM SYSTEME® und ihre Partner planen und erarbeiten individuelle Lösungen. Auf der Basis von effizientestem Materialfluss für optimale Montageabläufe und Handhabungsaufgaben.

THE COMPANY

FM SYSTEME® and its partners plan and design customised solutions based on the most efficient flow of materials for optimised assembly processes and handling tasks.

L'ENTERPRISE

FM SYSTEME® et vos partenaires planifient et élaborent des solutions individuelles. Basé sur un flux de matériaux à efficacité testée pour des tâches de manipulation et cycles de montage optimaux.

DIE ARGUMENTE

> einfache Planung
> wenige Werkzeuge
> leichte Montage
> flexible Erweiterungen
> Wiederverwendbarkeit der Produkte
> umweltfreundliche Produkte
> ...und weitere Vorteile...

THE ARGUMENTS

> simple planning
> few tools
> easy assembly
> flexible expansions
> reusability of the products

> environmentally-friendly products
> ...and other advantages...

LES ARGUMENTS

> planification simple
> peu d'outils
> montage facile
> extensions flexibles
> réutilisation des produits

> produits respectant l'environnement
>...et bien d'autres avantages...

SYSTEMBESCHREIBUNG // Lean Management

> SYSTEM DESCRIPTION // Lean Production

> DESCRIPTION DU SYSTÈME // Production Lean

Definition von Lean Management

> definition of Lean Production
> définition de Production Lean

Lean Production bedeutet Verschwendung vermeiden und führt zu einer höheren Produktivität und kürzeren Durchlaufzeiten!

Lean production means to avoid waste for a better productivity and shorter throughput times!

Production Lean évite gaspillage pour une productivité élevée et des délais plus courts!

Überproduktion

> overproduction
> surproduction

Überproduktion ist, wenn mehr produziert wird, als der Kunde abruft. Das ergibt Lagerhaltung und Zusatzkosten.

> Overproduction is when more items are produced than the customer calls up. This leads to warehousing costs and other expenses.

> La surproduction a lieu quand on produit plus que ce que le client a demandé. Êlle entraîne un entreposage et des coûts supplémentaires.

hohe Bestände

> high stock levels
> stocks importants

Hohe Lagerbestände in der Produktion und Zwischenlagerung vermeiden. Sie binden unnötig Kapital und führen zu Transparenzverlust.

> Avoid high stock levels in production and intermediate storage. They bind capital unnecessarily and lead to a loss of transparency.

> Eviter des stocks importants lors de la production et du stockage intermédiaire. Ils consomment un capital inutile et entraînent une perte de transparence.

unnötige Transporte

> unnecessary transports
> transports inutiles

Transport-Handling vermindert die Wertschöpfung und ist mit Hilfe von kurzen Wegen und besseren Materialflüssen zu reduzieren.

> Transport handling does not create value and can be reduced by shorter paths and better material flows.

> La gestion des transports n'est pas une création de richesse et doit être réduite par des trajets courts et de meilleurs flux de matériaux.

Überflüssige Bewegungen

> surplus movements
> mouvements superflus

Überflüssige Bewegungen oder Wege für Material- oder Werkzeugbeschaffung bedeuten körperlichen Einsatz ohne Wertschöpfung zu betreiben.

> Surplus movements or ways to procurement material or tools means physical effort without any value creation.

> Les mouvements superflus et les trajets pour se procurer matériaux et outils impliquent une intervention physique sans générer de valeur ajoutée.

Bearbeitung von Fehlern

> processing errors
> traitement des pannes

Fehler bedeuten Nacharbeit und Aussortieren sowie hohe Kosten. Lebe den KVP-Prozess. Der tägliche KVP-Prozess kann dies ändern.

> Errors mean reworking and sorting, as well as high costs. Live the CIP process. The daily CIP process can change this.

> Les pannes impliquent des travaux de suivi et de tri ainsi que des coûts élevés. Vive le processus KVP. Le processus KVP journalier peut y remédier.

Wartezeiten

> waiting times
> temps d'attente

Wartende Mitarbeiter und Stillstandzeiten verringern die Wertschöpfung.

> Waiting employees and downtimes do not contribute to value creation.

> Les salariés en attente et les temps d'arrêt de travail ne contribuent pas à la création de valeur ajoutée.

Prozessübererfüllung

> process over-fulfilment
> dépassement d'objectifs

Ist die Produktausführung höherwertig als gefordert, wird mehr Arbeit investiert als erforderlich, ohne Gegenleistung.

> If the product model is better than required, more work is invested than necessary without adequate compensation.

> Si l'exécution des produits est de plus haute qualité que nécessaire, plus de travail que nécessaire est investi, sans contrepartie.

Rohr- & Verbindersystem

> pipe & connector system
> système de tubes et connecteurs

> Das System für Ihren kontinuierlichen Verbesserungsprozess und für Ihre KANBAN-system-individuelle Lösungen für Ihre Logistik.

> The system for your continuous improvement process and for your individual KANBAN system solutions for logistics.

> Le système pour votre processus d'amélioration continu et pour vos solutions de système individuelles KANBAN pour votre logistique.

Unsere Bohrschraube
08.00695.00

...verbinden leicht gemacht!

Vorgebohrte Verbinder erleichtern Ihnen das Sichern am ECO-Rohr mit unserer Bohrschraube!
Kein vorbohren am Rohr Ø 28x1 mm erforderlich!

> Predrilled connectors relieve the installation at the ECO pipe!
No pre-drill required for pipe Ø 28x1 mm!

> Connecteur amorcer facilite le montage à tube ECO!
Non amorcer pour tubes Ø 28x1 mm!

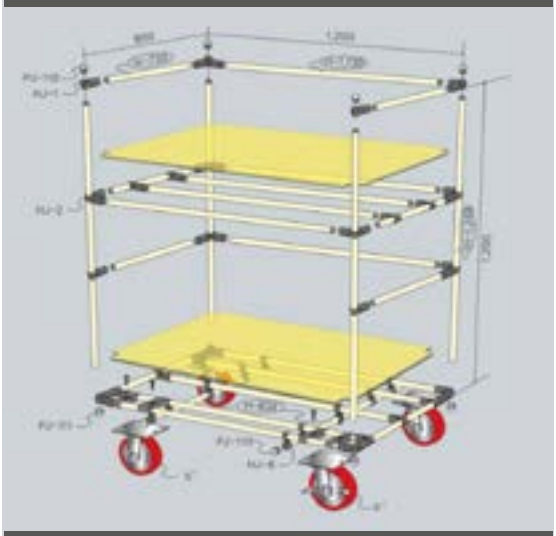

Mit wenigen Handgriffen maximale Ergebnisse!
Vier Elemente eine Lösung!

> Maximum results in a few simple steps!
Four elements one solution!

> Des résultats optimaux avec moins de prises en main!
Quatre éléments pour solution!

Systemvorteile

> system advantage
> avantage de système

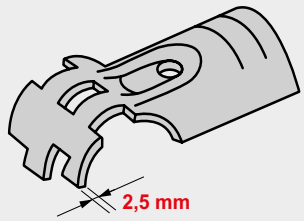

stabile, zuverlässige Ausführung

Verbinderstärke
> connector strength
> force de connecteur

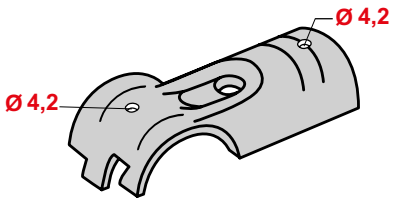

vereinfachtes Sichern durch 4,2 mm Bohrung
> simplified securing by bore holes 4,2 mm
> sécurisation simplifié par perçage 4,2 mm

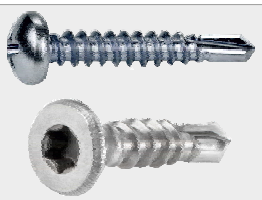

spezielle Bohrschrauben

Qualität der Schrauben
> quality of screws
> qualité de la vis

> hohe Stabilität
> geringer Neigungs-winkel durch guten Leichtlauf

Qualität der Rollenschienen
> quality of roller tracks
> qualité de rails à rouleaux

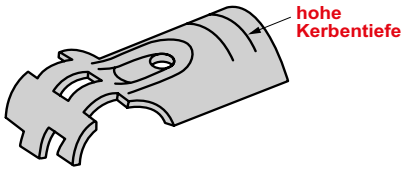

für optimale Haltefunktion

Haltestabilität
> stability
> stabilité

> Systemschraube mit Rändelkopf, Mutter verdrehgesichert
> europäische Fertigung Festigkeit 8,8

verbesserte Handhabung und Festigkeit
> improved handling & stability
> maniement et résistance ameliorée

neigbare, bewegliche Schienen-Aufnahme

Innovative Elemente
> innovative elements
> élément innovant

Schutzecken

Werkzeughalter

Innovative Elemente
> innovative elements
> élément innovant

Planung der Rohrlängen Ø 28

> planning the pipe lengths Ø 28
> planification des longueurs de tube Ø 28

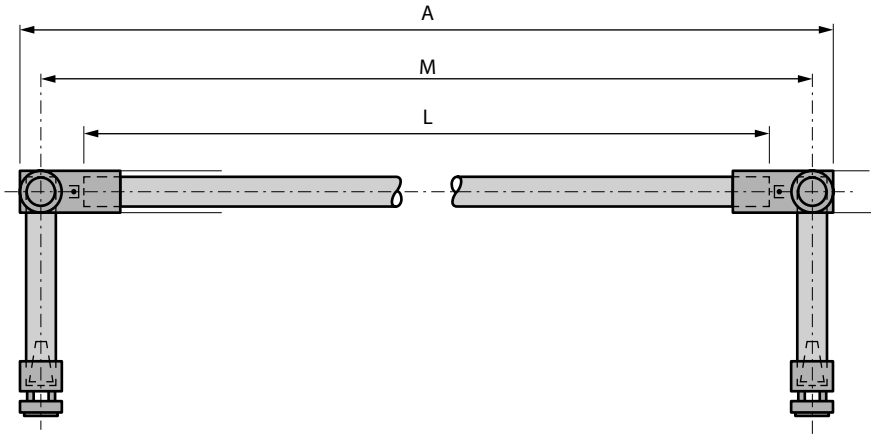

A = M + 33
L = M - 70

für Rohr Ø 28
> for pipes Ø 28
> pour tube Ø 28

Planung der Rohrlängen Ø 32

> planning the pipe lengths Ø 32
> planification des longueurs de tube Ø 32

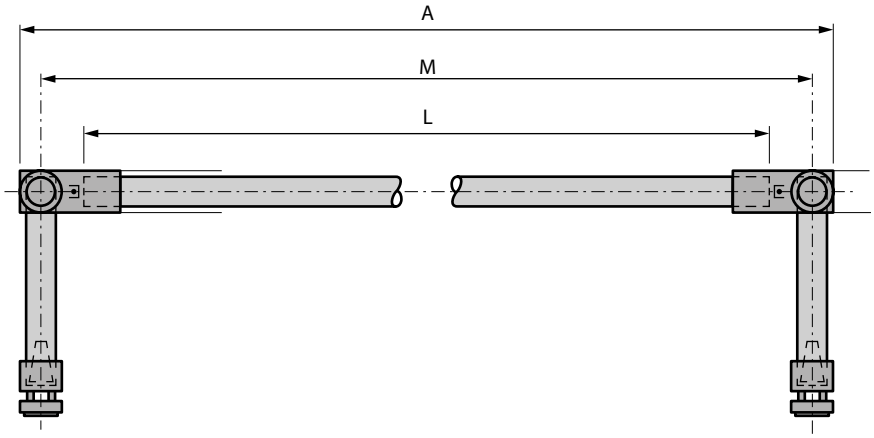

A = M + 37
L = M - 74

für Rohr Ø 32
> for pipes Ø 32
> pour tube Ø 32

Zulässige Verbinderbelastungen für KUMA-Rohr

> allowed connector loads for KUMA pipes
> charges de connecteur autorisées pour tube KUMA

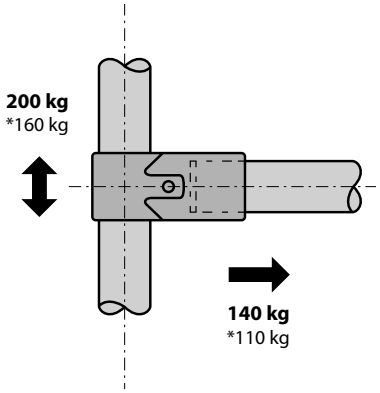

Belastungswerte gelten bei einem Anzugsdrehmoment der Verbinderschraube von 17 Nm (Schlagschrauber)
⚠ *** bei Anzug von Hand 20 % geringere Lastwerte**

> Verbinder
maximal ruhende Last auf dem Verbinder
horizontal = 140 kg
vertikal = 200 kg

> load values apply for a tightening torque on the connector screw of 17 Nm (impact wrench)
⚠ ** if tightened by hand, 20 % lower load values*

> connector
maximal idle load on the connector
horizontal = 140 kg
vertical = 200 kg

> les valeurs de charge sont valides pour un couple de serrage des vis de connecteur de 17 Nm (clé à chocs)
⚠ ** pour serrage à la main valeurs de charge diminuées de 20 %*

> connecteur
Charge maximale au repos sur le connecteur
horizontale = 140 kg
verticale = 200 kg

Belastbarkeit der FM-ECO-Rohre

> durability of the FM-ECO pipes
> capacité de charge des tubes FM ECO

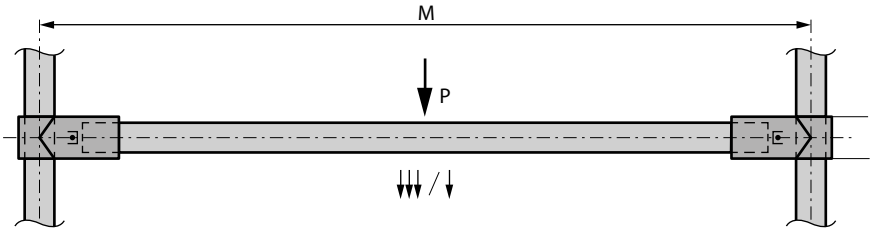

eingespanntes Rohr
z.B. 2 x HJ-1
> clamped pipe
e.g. 2 x HJ-1
> tube encastré
p.ex. 2 x HJ-1

Streckenlast (kg)
> line load (kg)
> charge linéaire (kg)

Punktlast (kg)
> concentrated load (kg)
> charge ponctuelle (kg)

Abstand M *> distance* *> distance*	**KUMA-Rohr** */ pipe / tube*				**NICO-Rohr** */ pipe / tube*				**Durchbiegung** *> deflection* *> flèche*
	Ø 28x1		**Ø 28x2**		**Ø 28x0,8**		**Ø 28x1,2**		
	↓↓↓	↓	↓↓↓	↓	↓↓↓	↓	↓↓↓	↓	
750 mm	160	105	260	160	150	100	220	140	bis ca. 5 mm
1000 mm	65	40	102	65	60	40	90	55	
1250 mm	30	20	50	30	28	20	45	28	
1500 mm	20	10	30	18	18	10	25	15	

Belastungsangaben in kg
bei ca. 5 mm Durchbiegung
> loads stated in kg
for approx. 5 mm deflection
> indications de charge en kg
en présence d'une flexion de 5 mm

Belastbarkeit der FM-Rollenschienen

> durability of the FM roller tracks
> capacité de charge des rails de roulettes FM

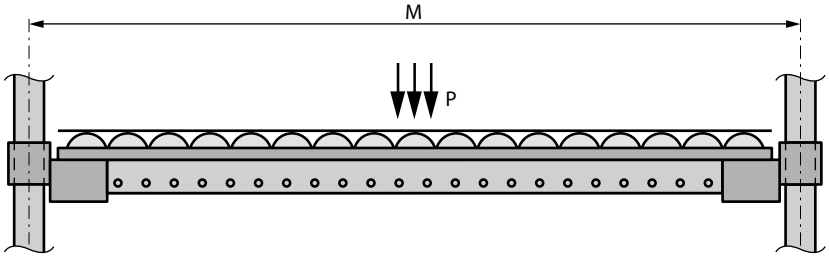

Schienen gehalten in Schienenhaltern
> tracks kept in the track holder
> rails maintenus dans le support de rail

Streckenlast (kg)
> line load (kg)
> charge linéaire (kg)

Abstand M *> distance* *> distance*	**Rollenschienen** */ roller tracks / rails à rouleaux*			**Durchbiegung** *> deflection* *> flèche*
	Typ 40	**Typ 60**	**Typ 80**	
	↓↓↓	↓↓↓	↓↓↓	
1000 mm	155	75	210	bis ca. 5 mm
1250 mm	75	40	110	
1500 mm	45	20	62	
2000 mm	20	10	28	

Belastungsangaben in kg
bei ca. 5 mm Durchbiegung
> loads stated in kg
for approx. 5 mm deflection
> indications de charge en kg
en présence d'une flexion de 5 mm

SYSTEMBESCHREIBUNG // Workshop, Service & Beratung

> SYSTEM DESCRIPTION // workshop, service & counselling

> DESCRIPTION DU SYSTÈME // atelier, service & délibération

Warum das ECO-Rohr-System von FM?

> reasons for ECO pipes of FM
> raison pour tubes ECO de FM

> Vielfältigkeit und Flexibilität des Produktprogramms
> schnelle Verfügbarkeit durch optimierte Lagerhaltung
> hochwertige und kostengünstige Produkte
> Kombinationsmöglichkeiten mit unserem Aluprofilsystem
> Qualitätsstandards nach ISO 9001

> variety and flexibility of the production program
> rapid availability of products because of optimal storage
> high-quality and low priced products
> possible combination with aluminium profile
> quality standard according to ISO 9001

> diversité et flexibilité de la gamme de produits
> disponibilité rapide par voie de stockage optimal
> produit de grande qualité et bon marché
> possibilité de combinaison avec profilé alu
> assurance de la qualité d'après ISO 9001

FM Workshop

> workshop of FM
> atelier de FM

Die 1- bis 2-tägigen Workshops unterstützen den Einstieg Ihrer Mitarbeiter in die Welt der „Lean-Production". Unser Workshopleiter plant, entwickelt und gestaltet zusammen mit Ihnen individuelle Anwendungen vor Ort. So werden auf einfachste Art und Weise Hemmschwellen und Berührungsängste bei den Mitarbeitern abgebaut und der Umgang mit dem System geübt.

> We offer a one- or two-day workshop, which supports your staff in implementation of „Lean-Production". For further information please don´t hesitate to contact us.

> Nous vous Proposons 1 a 2 jours d´atélier (ou de Workshop), qui aidera vos Employés dans leur Apprentissage dans le Domaine " Lean Production". Pour plus d´information, n´hésitez pas a nous contacter.

ZERTIFIKAT

FM Starter-Kit

> FM starter set
> starter kit de FM

Das FM-Starter-Kit ist von Haus aus mit einer reichhaltigen Auswahl von Verbindern, Rohren, Rollenbahnen und Rollen ausgestattet um den Aufbau von Regalen, Wagen oder Tischen zu testen. Hierbei berücksichtigen wir gerne Ihre individuellen Anforderungen.
Fragen Sie einfach bei uns an. Wir freuen uns auf Ihre Anfrage!

> The starter set includes a selection of FM products. The set could be arranged for individual needs. Please direct your enquiry to our staff. We look forward to gain your enquiry!

> Le Kit de démarrage contient une sélection de Produits de chez FM. Le Kit peut etre individuellement composé selon vos besoins (ou exigences). Pour cela prenez contact avec nos Commerciaux (ou Service extérieur). Nous nous rejouissons de votre demande!

ÜBERSICHT BESTELLNUMMERN

> PARTNUMBER OVERVIEW

> INDEX

03.00517.00	5.11
03.00520.00	5.11
05.01002.00	1.27
05.01009.00	8.02
05.01010.00	8.02
05.01050.00	6.10
05.01082.00	5.12
05.01117.00	9.17
05.01118.00	9.17
05.01146.00	9.17
05.01147.00	9.17
05.01214.00	7.04
05.01215.00	7.04
05.01216.00	7.04
05.01217.00	7.04
05.01219.00	7.04
05.01220.00	7.04
05.01245.00	7.06
05.01246.00	7.06
05.01247.00	7.06
05.01380.00	7.04
05.01381.00	7.04
05.01382.00	7.04
05.01383.00	7.04
05.01386.00	7.04
05.01387.00	7.04
05.01395.00	7.04
05.01396.00	7.04
05.01397.00	7.04
05.01431.00	6.10
05.01436.00	5.09
05.01436.00	6.10
05.01481.00	7.02
05.01481.00	7.10
05.01483.00	7.02
05.01483.00	7.10
05.01485.00	7.02
05.01485.00	7.10
05.01487.00	7.02
05.01487.00	7.10
05.01489.00	7.02
05.01520.00	7.06
05.01521.00	7.06
05.01522.00	7.06
05.01620.00	9.19
05.01662.00	6.10
05.01758.00	9.19
05.01870.00	6.10
05.01951.00	1.27
05.01988.00	7.04
05.01989.00	7.04
05.01990.00	7.04
05.02342.00	9.19
05.02343.00	9.19
05.02346.00	9.19
05.02351.00	9.19
05.02353.00	9.19
05.02354.00	9.19

07.00230.00	10.05
07.00230.10	10.05
07.00233.00	10.06
07.00234.00	10.06
07.00235.00	10.06
07.00236.00	10.06
07.00237.00	10.06
07.00400.20	9.12
07.00400.80	9.14
07.00401.20	9.12
07.00401.80	9.14
07.00402.20	9.12
07.00402.80	9.14
07.00403.20	9.12
07.00403.80	9.14
07.00404.20	9.12
07.00404.80	9.14
07.00405.20	9.12
07.00405.80	9.14
07.00406.20	9.12
07.00406.80	9.14
07.00407.20	9.12
07.00407.80	9.14
07.00408.20	9.12
07.00408.80	9.14
07.00409.20	9.12
07.00409.80	9.14
07.00410.20	9.12
07.00410.80	9.14
07.00411.20	9.12
07.00411.80	9.14
07.00413.20	9.12
07.00413.80	9.14
07.00414.20	9.12
07.00414.80	9.14
07.00415.20	9.12
07.00415.80	9.14
07.00416.20	9.12
07.00416.80	9.14
07.00417.20	9.12
07.00417.80	9.14
07.00418.20	9.12
07.00418.80	9.14
07.00419.20	9.12
07.00419.80	9.14
07.00420.20	9.12
07.00420.80	9.14
07.00421.20	9.12
07.00421.80	9.14
07.00422.20	9.12
07.00422.80	9.14
07.00840.10	1.06
07.00840.20	1.06
07.00840.21	1.06
07.00840.22	1.06
07.00840.30	1.06
07.00840.31	1.06
07.00840.40	1.06
07.00840.45	1.06
07.00840.50	1.06

07.00840.55	1.06
07.00840.56	1.06
07.00840.99	1.05
07.00841.00	1.35
07.00841.50	1.36
07.00841.60	1.36
07.00842.00	1.35
07.00842.10	1.35
07.00842.50	1.36
07.00842.60	1.36
07.00843.00	1.35
07.00843.10	1.35
07.00843.50	1.36
07.00843.60	1.36
07.0084400	1.35
07.00844.00	1.38
07.00845.00	1.38
07.00845.50	1.38
07.00845.60	1.38
07.01348.00	10.09
07.01349.00	10.09
07.01380.20	9.13
07.01381.20	9.13
07.01382.20	9.13
07.01383.20	9.13
07.01384.20	9.13
07.01385.20	9.13
07.01386.20	9.13
07.01398.00	10.09
07.01399.00	10.09
07.01495.00	10.11
07.01496.00	10.11
07.05002.20	9.13
07.05003.20	9.13
07.05004.20	9.13
07.05005.20	9.13
07.05006.20	9.12
07.05006.80	9.14
07.05007.20	9.12
07.05007.80	9.14
07.05008.20	9.12
07.05008.80	9.14
07.05009.20	9.12
07.05009.80	9.14
07.05024.20	9.13
07.05025.20	9.13
07.05026.20	9.13
07.05027.20	9.13
07.05029.20	9.12
07.05029.80	9.14
07.05030.20	9.12
07.05030.80	9.14
07.05031.20	9.12
07.05031.80	9.14
07.05032.20	9.12
07.05032.80	9.14
07.05033.00	9.13
07.05034.00	9.13
07.05035.00	9.13
07.05036.00	9.13

07.05038.00	9.13
07.05039.00	9.13
07.05040.00	9.13
07.05041.00	9.13
07.05042.00	9.13
07.05043.00	9.13
07.05044.00	9.13
07.05045.00	9.13
07.05046.00	9.13
07.05047.00	9.13
07.05048.00	9.13
08.00001.00	2.01
08.00002.00	2.01
08.00003.00	2.01
08.00004.00	2.01
08.00005.00	2.01
08.00006.00	2.01
08.00007.00	2.01
08.00008.00	2.01
08.00009.00	2.01
08.00010.00	2.01
08.00011.00	2.01
08.00013.00	2.01
08.00016.00	2.01
08.00017.00	2.01
08.00018.00	2.01
08.00019.00	2.01
08.00019.10	2.01
08.00020.00	2.01
08.00021.00	2.01
08.00022.00	2.01
08.00023.00	2.01
08.00026.00	2.01
08.00027.00	2.01
08.00028.00	2.01
08.00029.00	2.01
08.00030.00	3.02
08.00030.10	3.02
08.00031.00	3.38
08.00031.10	3.38
08.00032.00	3.02
08.00032.10	3.02
08.00033.00	3.38
08.00033.10	3.38
08.00034.00	3.02
08.00034.10	3.02
08.00035.00	3.38
08.00035.10	3.38
08.00036.00	3.02
08.00036.10	3.02
08.00037.00	3.38
08.00037.10	3.38
08.00038.00	3.02
08.00038.10	3.02
08.00039.00	3.38
08.00039.10	3.38
08.00040.00	3.06
08.00040.10	3.06
08.00041.00	3.40

08.00041.10	3.40
08.00042.00	3.08
08.00042.10	3.08
08.00043.00	3.40
08.00043.10	3.40
08.00044.00	3.04
08.00044.10	3.04
08.00045.00	3.10
08.00045.10	3.10
08.00046.00	3.04
08.00046.10	3.04
08.00047.00	3.40
08.00047.10	3.40
08.00048.00	3.16
08.00048.10	3.16
08.00049.00	3.10
08.00049.10	3.10
08.00050.00	3.04
08.00050.10	3.04
08.00051.00	3.28
08.00051.10	3.28
08.00052.00	3.06
08.00052.10	3.06
08.00053.00	3.12
08.00053.10	3.12
08.00054.00	3.22
08.00054.10	3.22
08.00057.00	2.03
08.00057.00	4.01
08.00059.00	2.03
08.00059.00	4.01
08.00059.10	2.03
08.00059.10	4.01
08.00060.00	3.01
08.00060.10	3.01
08.00061.00	3.37
08.00061.10	3.37
08.00062.00	3.01
08.00062.10	3.01
08.00063.00	3.37
08.00063.10	3.37
08.00064.00	3.01
08.00064.10	3.01
08.00065.00	3.37
08.00065.10	3.37
08.00066.00	3.01
08.00066.10	3.01
08.00067.00	3.37
08.00067.10	3.37
08.00068.00	3.07
08.00068.10	3.07
08.00069.00	3.39
08.00069.10	3.39
08.00070.00	3.07
08.00070.10	3.07
08.00071.00	3.39
08.00071.10	3.39
08.00072.00	3.05
08.00072.10	3.05
08.00073.00	3.39
08.00073.10	3.39
08.00074.00	3.03
08.00074.10	3.03
08.00075.00	3.21
08.00075.10	3.21
08.00076.00	3.03
08.00076.10	3.03
08.00077.00	3.39
08.00077.10	3.39
08.00078.00	3.15
08.00078.10	3.15
08.00079.00	3.22
08.00079.10	3.22
08.00080.00	3.03
08.00080.10	3.03
08.00081.00	3.09
08.00081.10	3.09
08.00082.00	3.05
08.00082.10	3.05
08.00083.00	3.09
08.00083.10	3.09
08.00084.00	3.05
08.00084.10	3.05
08.00085.00	3.09
08.00085.10	3.09
08.00086.00	3.21
08.00086.10	3.21
08.00087.00	3.22
08.00087.10	3.22
08.00088.00	3.21
08.00088.10	3.21
08.00090.00	5.04
08.00091.00	5.04
08.00092.00	5.05
08.00093.00	5.04
08.00094.00	5.03
08.00094.10	5.03
08.00095.00	5.06
08.00098.00	6.03
08.00100.00	5.09
08.00100.00	6.01
08.00101.00	6.06
08.00102.00	6.02
08.00103.00	6.06
08.00104.00	6.15
08.00106.00	6.15
08.00107.00	6.09
08.00108.00	6.01
08.00109.00	5.06
08.00110.00	6.03
08.00111.00	6.11
08.00112.00	6.03
08.00113.00	6.11
08.00114.00	5.09
08.00114.00	6.02
08.00115.00	6.11
08.00117.00	6.07
08.00119.00	6.07
08.00120.00	3.29
08.00121.10	2.03
08.00122.00	3.29
08.00123.00	3.12
08.00123.10	3.12
08.00124.00	3.29
08.00125.00	6.09
08.00126.00	3.30
08.00127.00	6.09
08.00128.00	3.30
08.00129.00	6.04
08.00131.00	3.13
08.00131.10	3.13
08.00132.00	3.25
08.00133.00	3.14
08.00133.10	3.14
08.00134.00	3.25
08.00136.00	3.25
08.00137.00	3.16
08.00137.10	3.16
08.00138.00	3.25
08.00139.00	6.14
08.00140.00	3.29
08.00141.00	7.02
08.00142.00	3.26
08.00142.10	3.26
08.00144.00	3.26
08.00144.10	3.26
08.00145.00	2.03
08.00146.00	3.31
08.00147.00	7.02
08.00147.15	7.02
08.00148.00	7.02
08.00148.15	7.02
08.00149.00	7.02
08.00149.15	7.02
08.00150.00	3.31
08.00151.00	3.31
08.00152.00	3.31
08.00153.00	3.32
08.00153.00	3.36
08.00154.00	3.32
08.00155.00	7.02
08.00155.15	7.02
08.00156.00	3.19
08.00156.10	3.19
08.00156.20	3.19
08.00157.00	3.33
08.00159.00	7.02
08.00160.00	3.27
08.00160.10	3.27
08.00161.00	3.11
08.00161.10	3.11
08.00162.00	3.28
08.00162.10	3.28
08.00163.00	6.05
08.00164.00	6.05
08.00165.00	3.07
08.00165.10	3.07
08.00167.00	3.08
08.00167.10	3.08
08.00168.00	3.11
08.00168.10	3.11
08.00169.00	3.11
08.00169.10	3.11
08.00170.00	3.12
08.00170.10	3.12
08.00171.00	3.16
08.00171.10	3.16
08.00172.00	3.27
08.00172.10	3.27
08.00176.00	7.01
08.00178.00	7.01
08.00179.00	7.01
08.00181.00	7.01
08.00184.00	7.01
08.00185.00	7.01
08.00186.00	7.01
08.00187.00	6.05
08.00188.00	6.05
08.00189.00	6.01
08.00190.00	6.02
08.00191.00	6.02
08.00206.20	7.04
08.00207.20	7.04
08.00208.20	7.05
08.00209.20	7.05
08.00210.20	7.05
08.00214.00	10.13
08.00214.10	10.13
08.00214.50	10.13
08.00215.00	10.13
08.00215.10	10.13
08.00215.50	10.13
08.00216.20	7.04
08.00217.20	7.04
08.00220.00	7.08
08.00221.00	7.08
08.00229.00	7.08
08.00230.00	7.08
08.00231.00	9.19
08.00231.10	9.19
08.00232.00	9.07
08.00232.00	9.19
08.00233.00	9.19
08.00233.10	9.19
08.00235.00	9.19
08.00236.00	7.01
08.00237.00	7.01
08.00238.00	7.01
08.00239.00	9.19
08.00239.10	9.19
08.00243.00	7.01
08.00244.00	7.01
08.00245.00	7.01
08.00248.50	6.13
08.00248.90	6.13
08.00257.20	7.05
08.00258.20	7.05
08.00259.20	7.05
08.00260.20	7.06
08.00261.20	7.06

ÜBERSICHT BESTELLNUMMERN

> PARTNUMBER OVERVIEW

> INDEX

08.00262.20	7.06
08.00263.20	7.06
08.00264.20	7.06
08.00265.20	7.06
08.00266.20	7.06
08.00267.20	7.06
08.00268.20	7.06
08.00269.00	7.06
08.00270.00	7.06
08.00271.00	7.06
08.00272.20	7.05
08.00273.20	7.05
08.00274.20	7.05
08.00277.20	7.05
08.00278.20	7.05
08.00279.20	7.05
08.00281.00	4.01
08.00282.00	4.01
08.00282.00	9.01
08.00283.00	4.01
08.00284.00	4.02
08.00285.00	4.02
08.00286.00	4.03
08.00287.00	4.02
08.00288.00	4.03
08.00293.00	5.02
08.00293.10	5.02
08.00293.20	5.02
08.00293.30	5.02
08.00293.40	5.02
08.00294.00	5.02
08.00294.10	5.02
08.00294.20	5.02
08.00294.30	5.02
08.00294.40	5.02
08.00298.00	5.02
08.00299.00	5.02
08.00302.00	5.07
08.00305.00	4.07
08.00307.00	9.02
08.00308.00	9.02
08.00309.00	9.02
08.00313.00	5.02
08.00314.00	2.01
08.00315.00	2.01
08.00317.00	7.01
08.00322.00	6.14
08.00334.00	3.15
08.00334.10	3.15
08.00335.00	9.03
08.00336.90	6.13
08.00337.00	3.06
08.00337.10	3.06
08.00338.00	4.03
08.00339.00	4.03
08.00340.00	3.20
08.00340.10	3.20
08.00341.00	3.21
08.00341.10	3.21
08.00342.00	3.22
08.00342.10	3.22
08.00345.00	4.02
08.00347.00	4.04
08.00350.00	9.01
08.00351.00	9.01
08.00352.00	9.01
08.00355.00	6.08
08.00356.00	6.08
08.00358.00	5.09
08.00358.00	6.15
08.00359.00	6.03
08.00360.00	6.07
08.00361.00	6.07
08.00362.00	6.16
08.00363.00	6.08
08.00364.00	6.08
08.00368.00	3.32
08.00369.00	3.32
08.00370.00	3.33
08.00371.00	3.33
08.00372.00	3.33
08.00373.00	3.34
08.00374.00	3.34
08.00380.00	3.34
08.00381.00	3.34
08.00382.00	9.02
08.00384.00	9.02
08.00386.00	9.02
08.00387.00	9.02
08.00388.00	9.03
08.00390.00	7.01
08.00398.05	3.35
08.00398.10	3.35
08.00399.00	3.35
08.00400.00	3.36
08.00401.00	9.04
08.00402.00	3.30
08.00403.00	3.30
08.00404.00	3.30
08.00405.00	3.30
08.00406.20	7.04
08.00407.20	7.04
08.00418.00	7.01
08.00419.00	7.01
08.00436.20	7.06
08.00437.20	7.06
08.00438.20	7.06
08.00439.00	7.06
08.00440.00	7.06
08.00441.00	7.06
08.00442.00	11.01
08.00443.00	11.01
08.00444.00	11.01
08.00445.00	11.02
08.00446.00	11.02
08.00447.00	11.03
08.00448.00	11.03
08.00449.00	11.03
08.00450.00	11.04
08.00451.00	11.04
08.00452.00	11.04
08.00453.01	11.02
08.00453.02	11.02
08.00453.10	11.02
08.00454.20	7.06
08.00455.20	7.06
08.00456.20	7.06
08.00457.20	7.06
08.00458.20	7.06
08.00459.20	7.06
08.00460.20	7.06
08.00461.20	7.06
08.00462.20	7.06
08.00464.00	10.17
08.00465.00	10.17
08.00465.10	10.17
08.00465.40	10.18
08.00465.45	10.18
08.00466.00	10.15
08.00466.10	10.15
08.00466.40	10.16
08.00466.45	10.16
08.00467.40	10.18
08.00467.45	10.18
08.00468.00	10.15
08.00468.10	10.15
08.00469.00	3.15
08.00469.10	3.15
08.00470.10	4.04
08.00475.00	3.16
08.00475.10	3.16
08.00476.00	3.15
08.00476.10	3.15
08.00477.00	3.08
08.00477.10	3.08
08.00479.00	10.16
08.00480.50	8.17
08.00480.42	8.17
08.00481.00	9.03
08.00483.00	5.04
08.00490.00	10.17
08.00491.00	10.07
08.00491.10	10.07
08.00491.20	10.08
08.00492.00	3.36
08.00493.00	3.36
08.00494.00	3.36
08.00495.00	3.36
08.00496.00	11.05
08.00497.90	6.13
08.00498.90	6.13
08.00499.40	10.16
08.00499.45	10.16
08.00501.00	8.02
08.00502.10	8.10
08.00502.90	8.10
08.00503.10	8.05
08.00503.90	8.05
08.00504.00	8.02
08.00505.00	10.08
08.00506.00	5.07
08.00507.00	5.09
08.00508.10	8.07
08.00508.90	8.07
08.00509.10	8.03
08.00509.90	8.03
08.00510.10	8.05
08.00510.90	8.05
08.00512.00	8.20
08.00513.00	8.20
08.00514.50	8.16
08.00515.50	8.15
08.00519.50	8.15
08.00521.10	8.19
08.00522.10	8.09
08.00522.90	8.09
08.00523.10	8.09
08.00523.90	8.09
08.00524.10	8.09
08.00524.90	8.09
08.00525.00	8.10
08.00526.10	8.19
08.00527.10	8.19
08.00528.50	8.15
08.00529.50	8.16
08.00530.10	8.05
08.00530.90	8.05
08.00532.00	8.09
08.00532.00	8.10
08.00533.00	8.03
08.00533.00	8.05
08.00533.00	8.10
08.00534.50	8.16
08.00535.00	9.08
08.00536.00	9.08
08.00537.10	8.11
08.00537.90	8.11
08.00540.08	7.10
08.00540.10	7.10
08.00541.08	7.10
08.00541.10	7.10
08.00542.08	7.10
08.00542.10	7.10
08.00543.08	7.10
08.00543.10	7.10
08.00544.00	11.05
08.00545.10	8.13
08.00545.90	8.13
08.00546.10	8.13
08.00546.90	8.13
08.00547.10	8.13
08.00547.90	8.13
08.00548.00	8.12
08.00549.00	8.10
08.00549.00	8.12
08.00550.20	9.07
08.00550.30	9.07
08.00550.40	9.07
08.00551.10	8.14
08.00551.90	8.14

08.00552.10	8.14
08.00552.90	8.14
08.00553.10	8.14
08.00553.90	8.14
08.00554.10	8.10
08.00554.90	8.10
08.00555.90	8.20
08.00556.10	7.09
08.00556.90	7.09
08.00566.10	8.05
08.00566.90	8.05
08.00567.10	7.08
08.00567.90	7.08
08.00568.50	8.16
08.00569.00	8.18
08.00574.45	10.14
08.00574.50	10.14
08.00574.55	10.14
08.00574.60	10.14
08.00576.00	3.19
08.00576.10	3.19
08.00577.00	7.10
08.00578.00	7.10
08.00580.12	8.18
08.00580.16	8.18
08.00580.20	8.18
08.00581.00	9.06
08.00581.20	9.06
08.00582.00	9.06
08.00582.20	9.06
08.00583.00	9.06
08.00583.20	9.06
08.00584.00	9.06
08.00584.20	9.06
08.00585.00	9.05
08.00585.20	9.05
08.00586.00	9.05
08.00586.20	9.05
08.00587.00	9.05
08.00587.20	9.05
08.00588.00	9.05
08.00588.20	9.05
08.00589.00	9.06
08.00589.20	9.06
08.00590.00	6.15
08.00591.00	6.16
08.00592.00	6.16
08.00593.10	4.04
08.00594.10	8.19
08.00595.00	5.07
08.00596.00	3.07
08.00596.10	3.07
08.00598.00	3.20
08.00598.10	3.20
08.00599.10	8.20
08.00620.99	1.08
08.00621.99	1.08
08.00622.99	1.08
08.00623.99	1.08
08.00624.09	1.08
08.00624.10	1.08
08.00625.09	1.08
08.00625.10	1.08
08.00626.99	1.10
08.00627.99	1.10
08.00628.99	1.10
08.00629.09	1.10
08.00629.10	1.10
08.00630.09	1.10
08.00630.10	1.10
08.00631.99	1.01
08.00632.99	1.01
08.00633.00	9.04
08.00633.20	9.04
08.00634.50	1.36
08.00634.60	1.36
08.00635.50	1.36
08.00635.60	1.36
08.00636.50	1.36
08.00636.60	1.36
08.00637.50	1.38
08.00637.60	1.38
08.00642.10	8.20
08.00642.90	8.20
08.00644.00	5.07
08.00645.00	5.09
08.00647.00	5.09
08.00648.00	5.09
08.00649.00	9.04
08.00650.00	1.23
08.00652.00	8.03
08.00652.00	9.19
08.00652.10	8.03
08.00652.10	9.19
08.00653.00	8.12
08.00653.00	8.14
08.00654.00	8.12
08.00654.00	8.13
08.00657.00	3.17
08.00657.10	3.17
08.00658.00	3.17
08.00659.00	3.17
08.00660.00	3.17
08.00661.20	7.04
08.00662.20	7.04
08.00663.00	5.11
08.00664.00	5.11
08.00669.00	4.07
08.00669.00	5.11
08.00670.00	4.07
08.00670.00	4.09
08.00673.00	11.05
08.00674.00	9.03
08.00676.00	8.21
08.00676.10	8.21
08.00677.00	8.21
08.00677.10	8.21
08.00678.00	8.21
08.00678.10	8.21
08.00680.00	4.09
08.00681.99	1.02
08.00682.99	1.02
08.00683.00	4.09
08.00685.00	4.08
08.00687.00	4.08
08.00688.00	9.04
08.00689.10	7.09
08.00689.90	7.09
08.00691.00	5.05
08.00692.00	5.05
08.00693.00	5.05
08.00694.00	5.05
08.00695.00	12.05
08.00695.00	9.07
08.00695.00	9.19
08.00696.00	5.08
08.00696.10	5.08
08.00696.20	5.08
08.00697.00	5.08
08.00697.10	5.08
08.00697.20	5.08
08.00698.00	5.08
08.00698.10	5.08
08.00698.20	5.08
08.00699.00	9.04
08.00701.00	8.22
08.00701.10	8.22
08.00702.00	8.22
08.00702.10	8.22
08.00703.00	8.22
08.00703.10	8.22
08.00704.00	8.22
08.00704.10	8.22
08.00705.90	5.11
08.00706.90	5.11
08.00707.90	5.11
08.00708.10	4.10
08.00708.10	5.11
08.00709.10	4.10
08.00709.10	5.11
08.00710.00	6.10
08.00711.00	6.10
08.00712.00	3.13
08.00712.10	3.13
08.00713.00	3.14
08.00713.10	3.14
08.00714.00	3.13
08.00714.10	3.13
08.00715.00	3.14
08.00715.10	3.14
08.00716.00	3.13
08.00716.10	3.13
08.00717.00	3.14
08.00717.10	3.14
08.00718.00	3.18
08.00718.10	3.18
08.00719.00	3.18
08.00719.10	3.18
08.00723.00	9.03
08.00724.00	3.41
08.00724.10	3.41
08.00725.00	3.42
08.00725.10	3.42
08.00726.00	3.41
08.00726.10	3.41
08.00727.00	3.42
08.00727.10	3.42
08.00728.00	3.41
08.00728.10	3.41
08.00729.00	3.41
08.00729.10	3.41
08.00730.00	3.42
08.00730.10	3.42
08.00731.00	3.42
08.00731.10	3.42
08.00732.00	3.42
08.00732.10	3.42
08.00733.00	3.42
08.00733.10	3.42
08.00734.00	3.42
08.00734.10	3.42
08.00735.10	4.05
08.00736.10	4.05
08.00737.10	4.05
08.00737.20	4.05
08.00738.00	4.06
08.00739.00	4.06
08.00740.10	4.06
08.00741.10	4.06
08.00742.00	3.23
08.00742.10	3.23
08.00743.00	3.23
08.00743.10	3.23
08.00749.00	1.29
08.00750.00	1.29
08.00752.99	1.03
08.00753.99	1.03
08.00754.99	1.01
08.00755.99	1.01
08.00756.99	1.02
08.00757.99	1.02
08.00758.99	1.02
08.00759.99	1.02
08.00760.99	1.02
08.00761.99	1.02
08.00762.99	1.02
08.00763.99	1.02
08.00764.99	1.02
08.00765.99	1.02
08.00766.99	1.03
08.00767.99	1.03
08.00768.99	1.03
08.00769.99	1.03
08.00770.99	1.03
08.00771.00	1.25
08.00772.99	1.03
08.00776.00	5.04
08.00777.00	5.04
08.00778.00	5.04
08.00787.08	7.07

08.00787.10	7.07
08.00787.20	7.07
08.00788.08	7.07
08.00788.10	7.07
08.00788.20	7.07
08.00789.08	7.07
08.00789.10	7.07
08.00789.20	7.07
08.00790.08	7.07
08.00790.10	7.07
08.00790.20	7.07
08.00793.00	6.10
08.00799.99	1.05
08.00800.99	1.12
08.00801.99	1.12
08.00802.99	1.12
08.00803.99	1.12
08.00807.00	3.24
08.00807.10	3.24
08.00810.00	5.04
08.00811.00	5.04
08.00812.00	5.04
08.00814.00	5.03
08.00815.00	5.03
08.00816.00	5.03
08.00817.99	1.13
08.00818.99	1.14
08.00819.99	1.15
08.00820.99	1.16
08.00821.99	1.17
08.00822.99	1.18
08.00825.99	1.19
08.00826.99	1.19
08.00827.99	1.20
08.00828.99	1.20
08.00830.99	1.04
08.00831.99	1.12
08.00832.99	1.12
08.00833.99	1.04
08.00834.99	1.04
08.00835.99	1.22
08.00836.99	1.22
08.00837.99	1.22
08.00838.99	1.22
08.00839.99	1.22
08.00840.99	1.22
08.00841.99	1.22
08.00842.99	1.22
08.00843.99	1.22
08.00844.99	1.22
08.00845.99	1.22
08.00846.99	1.22
08.00847.99	1.22
08.00848.99	1.22
08.00849.99	1.22
93.10003.00	9.15
93.10008.00	9.15
93.10009.00	9.15
93.10013.00	9.15
93.10014.00	9.15
93.10032.00	9.10
93.10033.00	9.11
93.10034.00	9.10
93.10036.00	9.10
93.10038.00	9.10
93.10048.00	9.11
93.10049.00	9.11
93.10050.00	9.11
93.10056.00	9.11
93.10057.00	9.09
93.10060.00	9.15
93.10062.00	9.11
93.10063.00	9.11
93.10064.00	9.11
93.10065.00	9.15
93.10072.00	9.11
93.10074.00	9.09
93.10080.00	9.10
93.10094.00	9.10
93.10112.00	9.10
93.10124.00	9.10
93.10131.00	9.11
93.10151.00	9.09
93.10181.00	9.08
93.10182.00	9.08
93.10213.00	9.15
97.10028.00	9.09
97.10066.00	9.16
97.10068.00	9.16
99.00009.00	9.19
99.00011.00	5.12
99.00011.00	9.20
99.00019.00	8.06
99.00019.00	9.19
99.00024.00	9.20
99.00029.00	9.20
99.00031.00	9.20
99.00031.00	4.10
99.00032.00	9.20
99.00035.00	9.20
99.00038.00	9.19
99.00046.00	5.11
99.00046.00	5.12
99.00046.00	9.20
99.00049.00	9.20
99.00056.00	9.20
99.00057.00	9.20
99.00062.00	9.19
99.00063.00	9.19
99.00068.00	9.19
99.00070.00	9.19
99.00072.00	9.20
99.00073.00	9.20
99.00081.00	9.20
99.00091.00	9.19
99.00097.00	9.20
99.00104.00	9.20
99.00109.00	9.19
99.00110.00	4.09
99.00116.00	4.10
99.00118.00	9.19
99.00119.00	9.19
99.00121.00	9.19
99.00146.00	9.19
99.00160.00	9.19
99.00161.00	9.19
99.00164.00	9.20
99.00165.00	9.20
99.00167.00	9.19
99.00182.00	9.19
99.00213.00	9.19
99.00219.00	9.20
99.00220.00	9.20
99.00221.00	9.20
99.00222.00	4.10
99.00226.00	9.20
99.00228.00	9.20
99.00229.00	9.20
99.00248.00	9.20
99.00269.00	9.20
99.00276.00	9.19
99.00280.00	9.20
99.00332.00	9.20
99.00332.00	4.10
99.00333.00	9.20
99.00359.00	9.20
99.00363.00	9.19
99.00395.00	9.19
99.00401.00	9.19
99.00408.00	9.19
99.00409.00	9.19
99.00410.00	9.19
99.00642.00	9.19
99.00645.00	9.20
99.00646.00	9.20
99.00647.00	9.20
99.00652.00	8.16
99.00660.00	9.19
99.00670.00	9.20
99.00678.00	9.19
99.00687.00	9.19
99.00713.00	9.19
99.00719.00	9.20
99.00821.00	9.19
99.00849.00	9.20
99.01097.00	9.20
99.01143.00	4.10
99.01144.00	4.10
99.01157.00	9.19

INDEX DEUTSCH

INDEX GERMAN <

INDEX ALLEMAND <

A

Abdeckkappe	2.03
Allgemeine Verbinder	3.31
Alu-Rohr	2.01
Arbeitsplatz	1.01
Arbeitsplatzbeleuchtung	10.05
Auflage- & Klemmprofil	4.07
Aufsteckverbinder	3.13

B

Basisverbinder Ø 28	3.01
Basisverbinder Ø 32	3.37
Bereitstellungswagen	1.07
Bereitstellungswagen	8.01
Beschriftungselemente	9.01
Besenwagen	1.05

D

Deichseln	8.15
Diagonalverbinder	3.07
Dreh- und Gleitverbinder	3.15

E

ECO-Rohre	2.01

F

Flächenelemente	9.08
Füsse und Räder	7.01

G

Gebogenes Rohr	2.03
Gewinde-Einpressbuchse	7.01
Gewindefüße	7.02
Gleitbuchsen	3.17
Gleitrohr	2.01
GLT-Regal	1.23

H

Hybrid-Regal	1.27
Höhenverstellung	10.07

I

Intralogistik	1.31

K

Kabelkanal	4.09
Klemmbrett	10.13
Kreuzverbinder	3.05
KUMA-Rohr	2.01
Kunststoffverbinder	4.01
Kunststoff-Schwenkverbinder	4.05
Kupplungen	8.15
KVP-Tafel	1.37

M

Mittenführung	5.09
MySHADOWBOARD	10.01

N

NICO-Rohr	2.01

P

Parallelverbinder	3.03
Plattenbefestigungen	3.21
Platteneinfassprofil	4.08

R

Radbefestigungen	7.08
Räder & Rollen	7.03
Räder mit Gummi-Expander	7.07
Rohr-Stoßverbinder	3.19
Rohrverbinder	3.01
Rollenbahn	5.11
Rollenschienen	5.01
Rollenschienen Typ 40	5.03
Rollenschienen Typ 60	5.05
Rollenschienen Typ 80	5.06
Rollenschienenverbinder	6.01
Rollenschienenverbinder Alu	6.09
Rollenschienenverbinder 40	6.01
Rollenschienenverbinder 60	6.07
Rollenschienenverbinder 80	6.08
Rücklaufsperre	6.14

S

Schellenkörper	4.10
Schienenbremsen	6.13
Schienenbrücken	6.15
Seitenführungen	5.07
Shooter System	1.24
Schrauben, Muttern, Scheiben	9.19
Schulungs- und Infotafel	1.35
Schutzecken	9.05
Schutzschlauch	9.04
Sonderverbinder	3.41

T

Tragrollen für Rollenbahnen	5.11

V

Verbinder für Aluprofile	3.35
Verbinder für Gleitrohre	3.27

W

Wagenmodule	8.01
Werkzeuge	11.01
Werkzeughalter	10.14
Winkelverbinder	3.11

INDEX ENGLISCH

> INDEX ENGLISH

> INDEX ANGLAIS

A

Add-on connector	3.13
Aluminium pipe	2.01
Angled connectors	3.11
Arcurate pipe	2.03

B

Backstop for roller tracks	6.14
Basic connectors Ø 28	3.01
Basic connectors Ø 32	3.37
Binding stab	4.08
Broom trolley	1.05

C

Cable duct	4.09
Carrier roller for roller conveyor	5.11
Centre guides	5.09
CIP board	1.37
Clamping piece	4.10
Clipboard	10.13
Connector for alu profiles	3.35
Connector for slide tubes	3.27
Connector for roller tracks	6.01
Connector for roller tracks alu	6.09
Connector for roller tracks 40	6.01
Connector for roller tracks 60	6.07
Connector for roller tracks 80	6.07
Coupling	8.15
Covering cap	2.03
Cross connectors	3.05

D

Diagonal connectors	3.07
Drawbars	8.15

E

ECO-Pipe	2.01

F

Feet and wheels	7.01

G

General connectors	3.31
GLT shelf	1.23

H

Height adjustment	10.07
Hybrid shelf	1.27

I

Intra logistics	1.31

K

KUMA pipe	2.01

L

Labelling elements	9.01
Lateral guides	5.07
Lighted work station	10.05

M

MySHADOWBOARD	10.01

N

NICO pipe	2.01

P

Panel elements	9.08
Parallel connectors	3.03
Pipe joint connectors	3.19
Pipe connectors	3.01
Plastic connectors	4.01
Plate attachments	3.21
Profile overlay	4.07
Protective corners	9.05
Protective hose	9.04

R

Roller conveyor	5.11
Roller tracks	5.01
Roller tracks type 40	5.03
Roller tracks type 60	5.05
Roller tracks type 80	5.06

S

Screws, nuts, washers	9.19
Shooter technology	8.21
Slide bushes	3.17
Slide tube	2.01
Special connectors	3.41
Supply trolley	1.07
Swivel and slide connectors	3.15
Swivel fitting	4.05

T

Threaded feet	7.02
Threaded press-in bushes	7.01
Tool holders	10.14
Tools	11.01
Track brake	6.13
Track bridges	6.15
Track connector	6.00
Training and information board	1.35
Trolley modules	8.01

W

Wheels and castors	7.03
Wheel attachments	7.08
Wheels with rubber expander	7.07
Workplace	10.05

INDEX FRANZÖSISCH

INDEX FRENCH <

INDEX FRANCAIS <

A

Attelage	8.15

B

Blocage anti-retour	6.14

C

Caniveau de câbles	4.09
Chariot compartimenté	11.01
Chariot de livraison	13.07
Clapet de couvercle	2.03
Coins de protection	9.05
Collier de serrage	4.10
Connecteur coudé	3.11
Connecteur de base Ø 28	3.01
Connecteur de base Ø 32	3.37
Connecteur de la rotation	4.05
Connecteur diagonale	3.07
Connecteur en croix	3.05
Connecteur général	3.31
Connecteur parallèle	3.03
Connecteur plastique	4.01
Connecteur pour profilé alu	3.35
Connecteur - rails à rouleaux	6.01
Connecteur - rails à rouleaux alu	6.09
Connecteur - rails à rouleaux40	6.01
Connecteur - rails à rouleaux 60	6.07
Connecteur - rails à rouleaux 80	6.07
Connecteur pour tubes coulissants	3.27
Connecteur rotatif et coulissant	3.15
Connecteur spécial	3.41
Connecteur tubulaire	3.01
Convoyeur à rouleaux	5.11

D

Déplacement en hauteur	10.07
Douilles de serrage filetées	7.01

E

Éléments de signalisation	9.01
Étagère GLT	13.09
Étagère hybride	1.23
Embout pièce de connecteur	3.13

F

Fixations de plaque	3.21
Fixations de roue	7.08
Flexible de protection	9.04
Frein de rail	6.13

G

Glissières centre	5.09
Glissières latérales	5.07

I

Illumination de poste de travail	10.07
Intra logistique	1.31

M

Manchon coulissants	3.17
Modules de chariot	8.01
MySHADOWBOARD	10.01

O

Outils	11.01

P

Pieds et roues	7.01
Pieds filetés	7.02
Ponts de rail	6.15
Porte-Bloc	10.15
Poste de travail	10.05
Profilé à border	4.08
Profilé revêtement	4.07

R

Raccord tubulaire bout à bout	3.19
Rails à rouleaux	5.01
Rails à rouleaux type 40	5.03
Rails à rouleaux type 60	5.05
Rails à rouleaux type 80	5.06
Remplissage	9.08
Roues avec expandeur	7.07
Rouleaux porteurs	5.11
Roulettes et roues	7.03

S

Support d'outil	10.16

T

Tableau KVP	1.37
Tableau d´information	1.35
Technique shooter	8.21
Timmon d´attelage	8.15
Tube aluminium	2.01
Tube arqué	2.03
Tube coulissant	2.01
Tube ECO	2.01
Tube KUMA	2.01
Tube NICO	2.01

V

Vis, écrous, rondelles	9.19
Voiture balai	1.05

NOTIZEN

> NOTES

> NOTATION

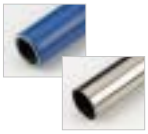

KUMA-ROHR	*KUMA PIPE*	*Tube KUMA*
NICO-ROHR	*NICO PIPE*	*Tube NICO*
Außendurchmesser 28 mm Innendurchmesser bei verschiedenen Wandstärken	*Outer diameter 28 mm inner diameter for different wall thicknesses*	*Diamètre extérieur 28 mm diamètre intérieur pour épaisseurs de mur différentes*
Bestellnummer	*Order number*	*Numéro de commande*
Typ silber vernickelt	*Type silver nickel-plated*	*Type nickelé argent*
Typ schwarz beschichtet	*Type black-coated*	*Type laqué noir*
Typ weiß	*Type white*	*Type blanc*
Typ Stahl verzinkt	*Type steel galvanised*	*Type acier galvanisé*
Typ elfenbein	*Type ivory*	*Type livoire*
Typ Kunststoff blau	*Type soft plastic blue*	*Type plastique tendre bleue*
Seitenzahl / Verweis auf Seite	*Page number / refer to page*	*Numéro de page / Renvoi à page*
Nutgröße bei Aluprofilen	*Groove size for alu profiles*	*Taille de rainure sur profilés alu*
ESD-leitfähig	*ESD conductive*	*Conducteur de décharges électrostatiques*
Max. ruhende Last auf dem Verbinder	*Max. idle load on the connector*	*Charge max. au repos sur le conducteur*
Horizontal = 140 kg Vertikal = 200 kg	*Horizontal = 140 kg Vertical = 200 kg*	*Horizontale = 140 kg Verticale = 200 kg*
Gewicht	*Weight*	*Poids*
Stückzahl	*Units*	*Nombre de pièces*
Bestpreis	*Best price*	*Meilleur prix*
zusätzliche Informationen	*Additional information*	*Information additionnelle*
MFPA geprüft	*MFPA certified*	*Testé de MFPA*
Anleitung anfordern	*Request instruction*	*Description demande*

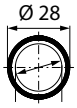

08.05124.xx

14 . 01

8
10

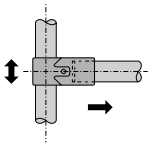

DAS UNTERNEHMEN MIT SYSTEM-DIENSTLEISTUNG

> THE COMPANY WITH SYSTEM SERVICE
> UNE ENTREPRISE AVEC SYSTEME

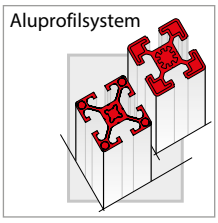

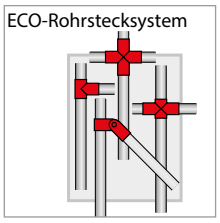

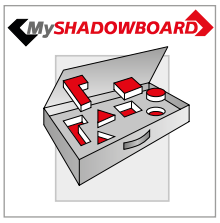

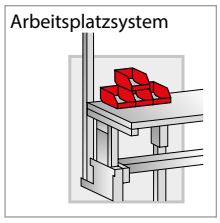

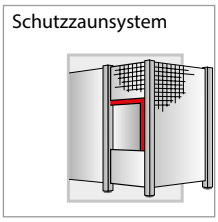

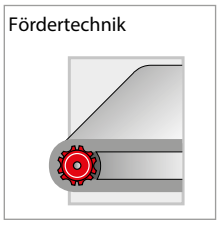

Vertrieb
> Sales
> Vente

Kontakt
> Contact
> Contact

Briefing
> Briefing
> Briefing

Information
> Information
> Information

Planung
> Planning
> Planification

Kalkulation
> Calculation
> Calcul

Entwicklung
> Development
> Développement

Konstruktion
> Construction
> Construction

Produktion
> Production
> Production

Bearbeitung
> Processing
> Elaboration

Montage
> Assembly
> Assemblage

Lieferung
> Delivery
> Livraison

Inbetriebnahme
> Implementing
> Mis en service

© FM Systeme • Mai 2019 • Technische Änderungen oder Abweichungen bleiben vorbehalten.

FM SYSTEME GmbH
FÖRDER- und MONTAGETECHNIK

Industriegebiet Tiefental
Jakob-Dieffenbacher-Str. 1
75031 Eppingen
Deutschland
Telefon: +49 7262 6186-0
Fax: +49 7262 6186-59
info@fm-systeme.com
www.fm-systeme.com

www.fm-systeme.com